Projektuotojas: UAB „Architektūros namai“ Tuskulėnų g. 18-1, Vilnius Įm.k. 302848362 Mob.tel.: +37067598180 El. p. info@architekturosnamai.lt Direktorius Jonas Gaižauskas		
Statytojas	Ukmergės rajono savivaldybės administracijos Ukmergės miesto seniūnija	
Statinio pavadinimas	Viešosios erdvės (Inžinerinio statinio, susisiekimo komunikacijos), tarp Dariaus ir Girėno g., Antakalnio g., Miškų g. ir Jaunimo g. sutvarkymo projektas	
Statybos vieta	Tarp Dariaus ir Girėno g., Antakalnio g., Miškų g. ir Jaunimo g., Ukmergėje	
Statybos rūšis	Naujo statinio statyba	
Statinio kategorija	Nesudėtingi statiniai	
Projekto stadija	Techninis darbo projektas (TDP)	
Projekto dalis	Bendroji dalis (BD)	
Leidimas//Laida Žymuo	I leidimas / 0 laida	AN-25.10.01-TDP-BD
Data	2026-01	

Pareigos	Vardas, pavardė	Parašas
PV A 2056	Tomas Astrauskas	El. parašas
Architektas	Jonas Gaižauskas	El. parašas

Vilnius, 2026

PROJEKTO SUDĖTIES ŽINIARAŠTIS

Eil. Nr.	Bylos žymuo	Laida	Projekto dalies pavadinimas	Tomas	Pastabos
1.	AN-25.10.01-TDP-BD	0	BENDROJI DALIS (BD)	I	
2.	AN-25.10.01-TDP-E	0	ELEKTROTECHNIKOS DALIS (E)	I	
3.	AN-25.10.01-TDP-KS	0	SKAIČIUOJAMOSIOS KAINOS NUSTATYMO DALIS (KS)	I	
4.	AN-25.10.01-TDP-DOK	0	DOKUMENTAI (DOK)	I	

BYLOS SUDĖTIES ŽINIARAŠTIS

Eilės Nr.	*Dokumento žymuo*	*Lapų sk.*	*Laida*	*Dokumento pavadinimas*	*Lapo Nr.*
		1	0	**Titulinis**	*1*
1.	AN-25.10.01-TDP-BD-PSZ	1	0	**Projekto sudėties žiniaraštis**	*2*
2.	AN-25.10.01-TDP-BD-BSZ	1	0	**Bylos sudėties žiniaraštis**	*3*
3.	AN-25.10.01-TDP-BD-BSR	1	0	**Bendrieji statinio rodikliai**	*4*
4.	AN-25.10.01-TDP-BD-AR	13	0	**Aiškinamasis raštas**	*5*
5.	AN-25.10.01-TDP-BD-TS	66	0	**Techninės specifikacijos. Bendrieji techniniai reikalavimai ir instrukcijos.**	*18*
6		1	0	**Pritarimų, suderinimų sąrašas**	*84*
7.				**Priedai:**	
		6		Projektavimo Techninė užduotis	*85*
		11		Specialieji reikalavimai	*91*
		1		Raštas dėl programų	*102*
8.				**Brėžiniai:**	
	AN-25.10.01-TDP-BD-B.01	1	0	Nužymėjimo planas M1:500	*103*
	AN-25.10.01-TDP-BD-B.02	1	0	Demontavimo planas M1:500	*104*
	AN-25.10.01-TDP-BD-B.03	1	0	Dangų ir aplinkotvarkos planas M1:500	*105*
	AN-25.10.01-TDP-BD-B.04	1	0	Vertikalinis planas M1:500	*106*
	AN-25.10.01-TDP-BD-B.05	1	0	Suvestinis inžinerinių tinklų planas M1:500	*107*
	AN-25.10.01-TDP-BD-B.06	1	0	Želdinių planas M1:500	*108*
	AN-25.10.01-TDP-BD-B.07	1	0	Specialiųjų žemės naudojimo sąlygų planas M1:500	*109*
	AN-25.10.01-TDP-BD-B.08	1	0	Dangų susikirtimo su dujotekio trasa pjūviai M1:50	*110*
	AN-25.10.01-TDP-BD-B.09	1	0	Dangų detalės Nr.1 ir Nr.2 M1:10	*111*
	AN-25.10.01-TDP-BD-B.10	1	0	Dangų detalės Nr.3 ir Nr.4 M1:10	*112*
	AN-25.10.01-TDP-BD-B.11	1	0	Dangų detalės Nr.5 ir Nr.6 M1:10	*113*
		5	0	Vizualizacijos	*114*
9.	AN-25.10.01-TDP-BD-SKZ	**4**	0	**Sąnaudų kiekių žiniaraščiai**	*119**

<table>
<tr><td></td><td></td><td colspan="4"></td></tr>
<tr><td>0</td><td>2026</td><td colspan="4">Statybos darbams</td></tr>
<tr><td>LAIDA</td><td>DATA</td><td colspan="4">LAIDOS STATUSAS KEITIMO PRIEŽASTIS (JEI TAIKOMA)</td></tr>
<tr><td>KVAL. PATV. DOK. NR.</td><td colspan="3">UAB „Architektūros namai“
Tuskulėnų g. 18-1, Vilnius
Įm.k. 302848362
Mob.tel.: +37067598180
El.p. info@architekturosnamai.lt</td><td colspan="3">STATINIO PROJEKTO PAVADINIMAS:

VIEŠOSIOS ERDVĖS (INŽINERINIO STATINIO, SUSISIEKIMO KOMUNIKACIJOS), TARP DARIAUS IR GIRĖNO G., ANTAKALNIO G., MIŠKŲ G. IR JAUNIMO G. SUTVARKYMO PROJEKTAS</td></tr>
<tr><td>A 2056</td><td>PV</td><td>T. Astrauskas</td><td>El.parašas</td><td colspan="3" rowspan="3">DOKUMENTO PAVADINIMAS:

BYLOS SUDĖTIES ŽINIARAŠTIS</td></tr>
<tr><td></td><td>Arch.</td><td>J. Gaižauskas</td><td>El.parašas</td></tr>
<tr><td></td><td></td><td></td><td></td></tr>
<tr><td rowspan="2">LT</td><td colspan="3" rowspan="2">STATYTOJAS:

Ukmergės rajono savivaldybės administracija</td><td colspan="2">DOKUMENTO ŽYMUO:</td><td>Lapas</td><td>Lapų</td></tr>
<tr><td colspan="2">AN-25.10.01-TDP-BD-BSZ</td><td>1</td><td>1</td></tr>
</table>

BENDRIEJI STATINIO RODIKLIAI

Pavadinimas	Mato vienetas	Kiekis	Pastabos
I SKYRIUS SKLYPAS			
1. sklypo plotas	m^2	-	*Nesuformuotas*
2. sklypo užstatymo intensyvumas	%	-	*Teritorijoje pastatai neprojektuojami*
3. sklypo užstatymo tankis	%	-	
4. Želdinių plotas	m^2	12344	
5. Dangų plotas	m^2	4461	
VI SKYRIUS KITI STATINIAI			
2.1. Aikštelė (dangos pėsčiųjų takams)*	m^2	2626	II gr. Nesudėtingasis statinys
2.2. Aikštelė (klinkerio dangos pėsčiųjų takams)*	m^2	567	II gr. Nesudėtingasis statinys
2.3. Automobilių stovėjimo aikštelė*	m^2	913	II gr. Nesudėtingasis statinys
2.4. Vaikų žaidimų aikštelė Nr.1*	m^2	315	II gr. Nesudėtingasis statinys
2.5. Vaikų žaidimų aikštelė Nr.2*	m^2	264	II gr. Nesudėtingasis statinys
2.6. Vaikų žaidimų aikštelė Nr.3*	m^2	31	I gr. Nesudėtingasis statinys
2.7. Vaikų žaidimo aikštelė Nr. 4*	m^2	343	II gr. Nesudėtingasis statinys
2.8. Sporto aikštelė*	m^2	120	II gr. Nesudėtingasis statinys

* Žvaigždute pažymėti rodikliai apskaičiuojami vadovaujantis Nekilnojamojo turto kadastrinių matavimų ir kadastro duomenų surinkimo taisyklėmis, kurias tvirtina Lietuvos Respublikos žemės ūkio ministras. Baigus statybą ir atlikus kadastrinius matavimus šie rodikliai gali turėti neesminių nukrypimų [5.39].

Statinio projekto vadovas:
Tomas Astrauskas....., Atestato Nr. A 2056
(vardas, pavardė, parašas, kv tato Nr., data)

0	2026	Statybos darbams		
LAIDA	DATA	LAIDOS STATUSAS KEITIMO PRIEŽASTIS (JEI TAIKOMA)		
KVAL. PATV. DOK. NR.	UAB „Architektūros namai“ Tuskulėnų g. 18-1, Vilnius Įm.k. 302848362 Mob.tel.: +37067598180 El.p. info@architekturosnamai.lt			STATINIO PROJEKTO PAVADINIMAS: VIEŠOSIOS ERDVĖS (INŽINERINIO STATINIO, SUSISIEKIMO KOMUNIKACIJOS), TARP DARIAUS IR GIRĖNO G., ANTAKALNIO G., MIŠKŲ G. IR JAUNIMO G. SUTVARKYMO PROJEKTAS
A 2056	PV	T. Astrauskas	El.parašas	DOKUMENTO PAVADINIMAS: BENDRIEJI STATINIO RODIKLIAI
	Arch.	J. Gaižauskas	El.parašas	
LT	STATYTOJAS: Ukmergės rajono savivaldybės administracija			DOKUMENTO ŽYMUO: AN-25.10.01-TDP-BD-BSR

Lapas	Lapų
1	1

1. Projekto rengimo pagrindas

1.1.Projektavimo užduotis

Viešosios erdvės (Inžinerinio statinio), tarp Dariaus ir Girėno g., Antakalnio g., Miškų g. ir jaunimo g. sutvarkymo projektas (toliau – Skveras).

Darbo tikslas.

Parengti Skvero techninį darbo projektą, atsižvelgiant į statytojo projektavimo užduotį, bendruomenių pastabas bei pasiūlymus.

Reikalavimai darbui.

- Sklypo sutvarkymo (sklypo plano). Tikslas – suformuoti žaliąją poilsiui skirtą erdvę gyventojams. Projektuojant atsižvelgti į Ukmergės miesto žalinimo plane numatytas rekomendacijas. Želdynų statiniai ir įrenginiai turi užtikrinti, palaikyti ir stiprinti ekologines, estetines, kultūrines ir ergonomines (patogumo) kraštovaizdžio funkcijas urbanizuotose teritorijoje.
- Architektūros daliai. Suprojektuoti želdynus (daugiamečiai augalai) – greitesniam parko efektui pasiekti rinktis paaugintus augalus, poilsio erdves suaugusiems ir vaikams, žaidimų aikšteles pritaikytas skirting amžiaus vaikų grupėms ir sporto įrenginius, geriamo vandens kolonėlę, mažąją architektūrą, praėjimo takus, apšvietimą. Mažosios architektūros sprendiniai ir apšvietimas turėtų būti projektuojami kaip integruota želdynų dalis. Projektuojami ilgaamžiai sprendimai, šiuolaikiškas dizainas pritaikytas visų poreikiams.

Kiti reikalavimai.

- Projektiniai pasiūlymai suderinti su Ukmergės rajono savivaldybės administracija;

1.2.Pagrindiniai normatyviniai dokumentai

Projektiniai pasiūlymai parengti remiantis aktualiais teisiniais aktais bei standartais.

- Lietuvos Respublikos Želdynų įstatymas 2007 m. birželio 28 d. Nr. X-1241 Vilnius;
- Lietuvos Respublikos Architektūros įstatymas 2017 m. birželio 8 d. Nr. XIII-425 Vilnius;
- Lietuvos Respublikos statybos įstatymas 1996 m. kovo 19 d. Nr. I-1240 Vilnius;
- Lietuvos Respublikos Saugomų Teritorijų įstatymas 1993 m. lapkričio 9 d. Nr. I-301 Vilnius;
- Lietuvos Respublikos Aplinkos Apsaugos įstatymas;
- Lietuvos Respublikos Teritorijų Planavimo įstatymas 1995 m. gruodžio 12 d. Nr. I-1120 Vilnius;
- STR 1.01.02:2016 „Normatyviniai statybos techniniai dokumentai“;
- STR 1.01.03:2017 „Statinių klasifikavimas“;
- STR 1.01.08:2002 „Statinio statybos rūšys“;
- STR 1.04.04:2017 „Statinio projektavimas, projekto ekspertizė“;

- STR 1.05.01:2017 „Statybą leidžiantys dokumentai. Statybos užbaigimas. Statybos sustabdymas. Savavališkos statybos padarinių šalinimas. Statybos pagal neteisėtai išduotą statybą leidžiantį dokumentą padarinių šalinimas“;
- STR 1.06.01:2016 „Statybos darbai. Statinio statybos priežiūra“;
- STR 2.03.01:2019 „Statinių prieinamumas“;
- STR 2.06.02:2014 „Gatvės ir vietinės reikšmės keliai. Bendrieji reikalavimai”
- Vilniaus Miesto Savivaldybės Administracijos Direktoriaus įsakymas NR. 30-2934/18(2.1.1E-TD2) “Dėl Atskirųjų Želdynų Projektų, Rengiamų Savivaldybės ir Valstybinės Žemės Sklypuose, Viešinimo Tvarkos Aprašo Tvirtinimo“;
- TRA SBR 19 “Automobilių kelių nesurištųjų mišinių ir gruntų, naudojamų sluoksniams be rišiklių, techninių reikalavimų aprašas”;
- Pėsčiųjų ir dviračių takų projektavimo rekomendacijos R PDTP 12, Lietuvos Automobilių kelių direkcija;
- Automobilių kelių dangos konstrukcijos iš trinkelių ir plokščių įrengimo taisyklės ĮT TRINKELĖS 14
- Automobilių kelių dangos konstrukcijos sluoksnių be rišiklių įrengimo taisyklės ĮT SBR 19
- ISO 21542:2011 „Pastatų statyba. Užstatytos aplinkos prieinamumas ir naudojamumas“;

ISO 23599:2012 „Pagalbinės priemonės neregiams ir silpnaregiams. Taktiliniai vaikščiojamojo paviršiaus indikatoriai“.

2. Esama situacija

2.1. Esama vietovės situacija

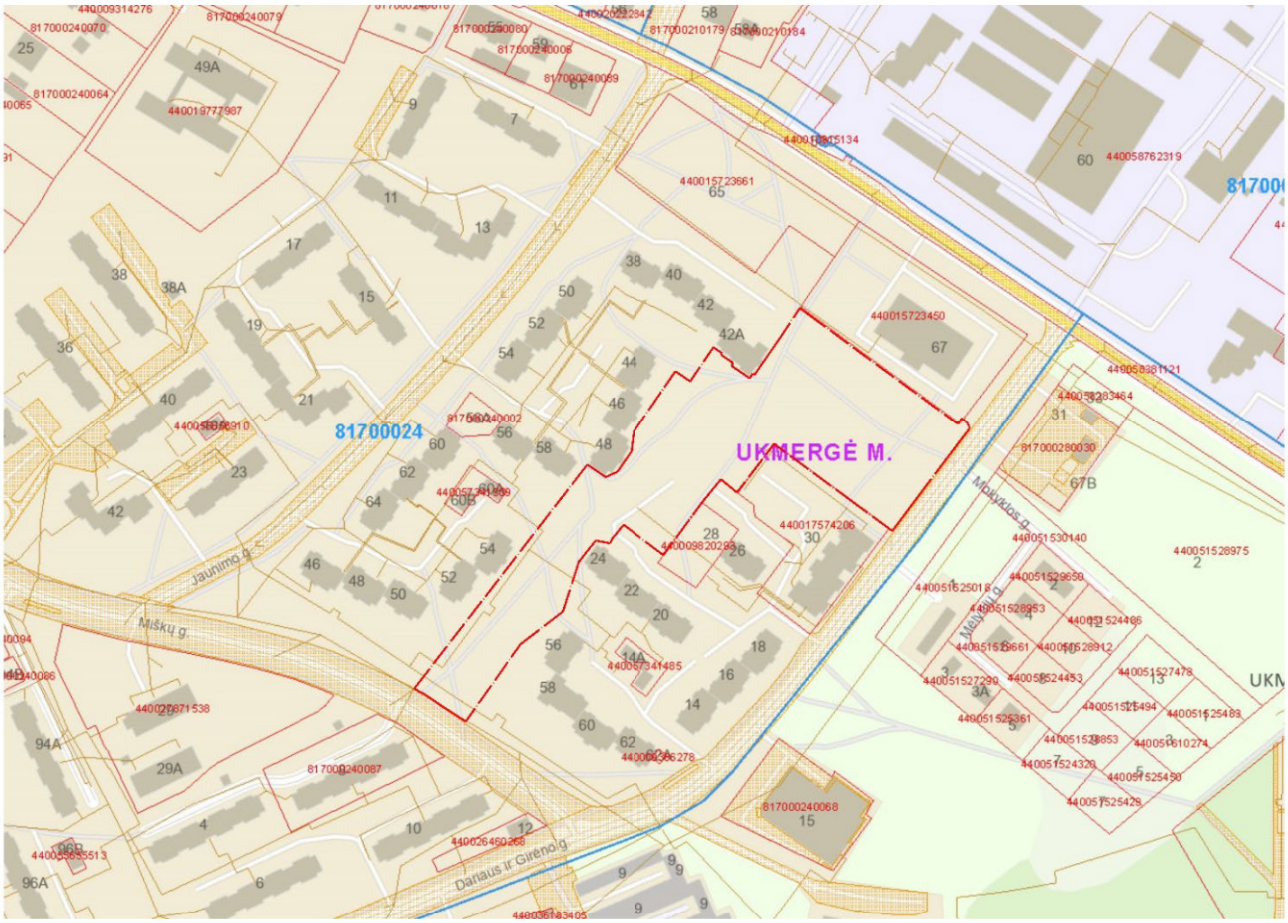

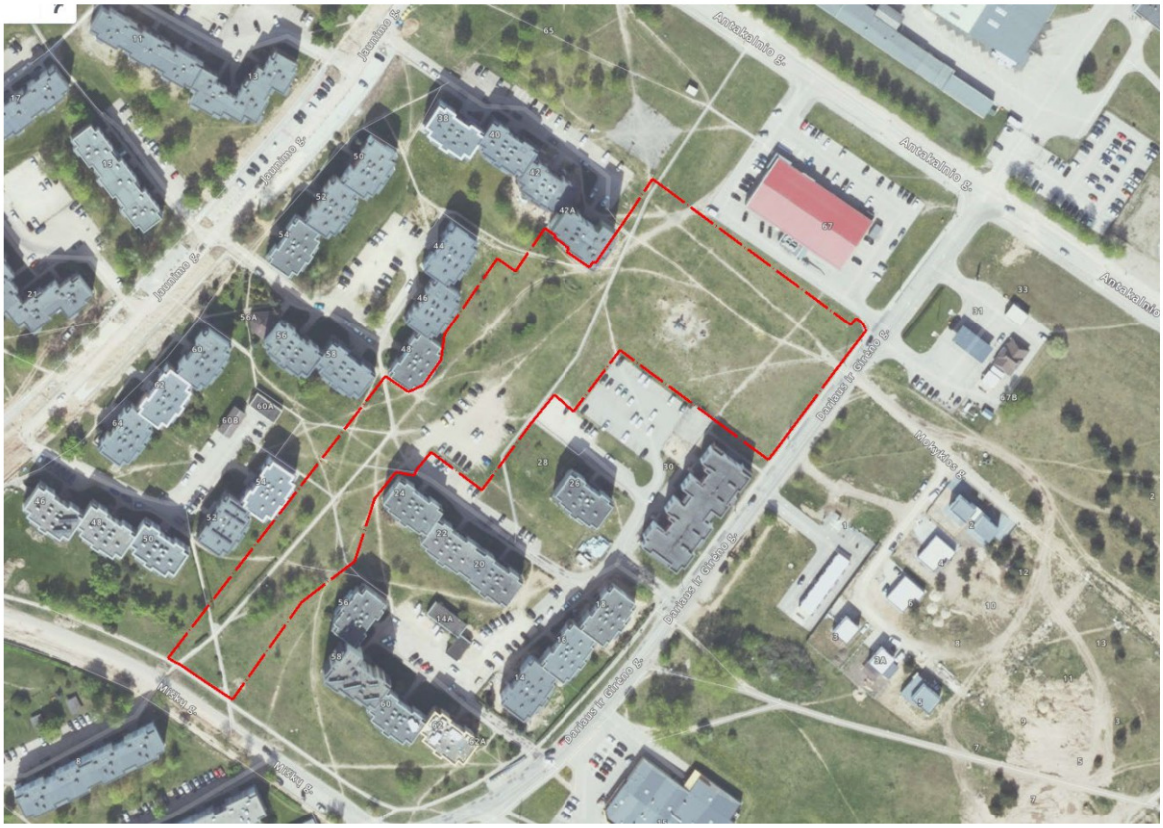

Nagrinėjama teritorija, kurioje planuojama sutvarkyti esamą viešąją erdvę, iš visų pusių ribojasi su daugiabučiais gyvenamaisias pastatais ir komercinės paskirties pastatais. Teritorija apsupta Dariaus ir Girėno , Antakalnio, Miškų ir Jaunimo gatvėmis.

2.2. Esamos funkcijos sklype

Pagrindinis esamo sklypo funkcinis panaudojimas – viešoji poilsio erdvė. Teritorija apsėta žole, joje yra įrengti takai, vaikų žaidimo aikštelė.

2.3. Esamas sklypo reljefas

Viešosios erdvės reljefas tolygus, su ≈2 m aukščio perkritimu ties gretimu sklypu. Centrinė teritorijos dalis pakankamai lygi.

2.4. Esamos dangos sklype

Sklypas apsėtas žole, jame yra įrengti takeliai, suoliukai, dalis esamų šaligatvių demontuojami,esami šviestuvai demontuojami, sėjama veja teritorijoje.

2.5. Esami inžineriniai tinklai

Į viešąją erdvę patenka daug inžinerinių tinklų, todėl medžiai sodinami teritorijoje kur nėra inžinerinių tinklų, arba išlaikant 2m atstumą iki jų. Teritorijoje esantys inžineriniai tinklai:

1. Požeminiai elektros tinklai,
2. Apšvietimo tinklai,
3. Dujotickio tinklai,
4. Šilumos tinklai,
5. Vandentiekio tinkai,
6. Nuotekų tinklai.

Viešosios erdvės dalyje, kur projektuojamos vaikų žaidimų aikštelės nėra inžinerinių tinklų.

2.6. Želdinių būklė ir želdynų sistema

Sklype esamų medžių inventorizacija nebuvo atlikta, esamus lapuočių veislės medžius statybos metų planuojama išsaugoti. Projektavimo metų viešosios erdvės sprendiniai rengiami tokių budų, kad esamus medžius įtraukti į naujai projektuojamo skvero pesčiųjų judėjimo krypčių organizavimą.

Esami želdiniai (medžiai ir krūmai) turi būti apsaugoti vadovaujantis Želdinių apsaugos, vykdant statybos darbus, taisyklėmis, patvirtintomis Lietuvos Respublikos aplinkos ministro 2010 m. kovo 15 d. įsakymu Nr. D1-193 „Dėl želdinių apsaugos, vykdant statybos darbus, taisyklių patvirtinimo“.

Apsaugos priemonės:

1. Medžių kamienai privalo būti apsaugoti standžiomis medžiagomis (pvz., lentomis, fanera ar kitomis atsparaus tipo apsaugomis), nepažeidžiant kamieno žievės.

2. Šaknų zona (laja plius 1 m) turi būti aptverta laikina tvorele, užtikrinant, kad į ją neįvažiuotų technika, nesandėliuotų medžiagų ir nebūtų atliekami kasimo darbai.
3. Statybinė technika neturi judėti ar būti statoma želdinių apsaugos zonoje.
4. Laikinas sandėliavimas (statybinių medžiagų, atliekų, kuro ir kt.) negalimas apsaugos zonoje.
5. Jei būtina atlikti darbus šaknų zonoje (pvz., komunikacijų tiesimą), darbai turi būti atliekami rankiniu būdu, siekiant kuo mažiau pažeisti šaknų sistemą.
6. Laistymas ir priežiūra – jei statybos trunka ilgą laiką ar vyksta vasaros metu, rekomenduojama reguliariai laistyti saugomus medžius.

Apsaugos priemonių efektyvumas turi būti užtikrinamas viso statybos laikotarpio metu.

Sprendiniai atitinka Ukmergės miesto žalinimo plano nuostatas, teritorija ties Antakalnio ir Miško gatvėmis numatyta kaip tvarkytina.

Urbanizuotoms Ukmergės miesto teritorijoms yra parengtas Ukmergės miesto žalinimo planas, kuriuo numatomos priemonės ir sprendiniai žaliųjų zonų vystymui, nustatytos probleminės ir prioritetinės zonos. Nagrinėjama teritorija tarp Antakalnio, Dariaus ir Girėno bei miško gatvių pagal Ukmergės miesto žalinimo planą patenka į gardelę Nr. 47053.

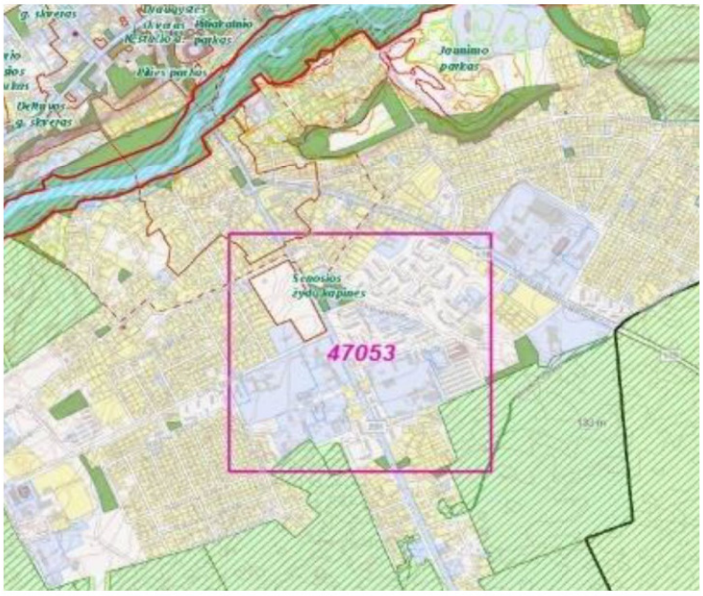

Schema iš nagrinėjamų gardelių išdėstymo Ukmergės mieste plano

Teritorijai 47053 identifikuojamos šios problemos:

- Nors neužstatyta teritorija sudaro nemažą dalį, tačiau augmenijos požiūriu yra skurdi. Didelių medžių grupių ar eilių yra tik prie kai kurių namų, krūmų grupių ir gyvatvorių dar mažiau.
- Vyrauja atviri skurdžios vejos plotai, daug kur praminti takai.
- Nėra apsauginių želdinių nuo garažų bendrijų, gamybos ir pramonės teritorijų.
- Gausiau želdinių auga tik nuo Vilniaus gatvės pusės. Bendro naudojimo erdves būtina papildyti naujais želdiniais tiek medžiais (lapuočiais, spygliuočiais), tiek krūmais, o vejas atnaujinti įsėjant įvairiarūšias daugiametes žoles. Kvartalą galėtų papuošti daugiamečių gėlių gėlynai, ypač prie darželio, mokyklos, prekybos centro.

Daugiabučių namų kvartalui prie Miško, Antakalnio, Vilniaus gatvių nustatomi šie reikalavimai:

1. Naujų želdinių įveisimas(n);
2. Kalėdinių eglučių sodinimo vieta (n);
3. esamų medžių priežiūra, genėjimas (s);
4. natūralioms pievoms artimų vejų įsėjimas (ss);

5. vejos atnaujinimas (va);
6. automobilių stovėjimo aikštelių dangos atnaujinimas (dn);
7. daugiamečių gėlių gėlynų įveisimas (gt);
8. senos asfalto ar betono dangos išardymas (dd);
9. naujų vaikų žaidimo ir sporto aikštelių įrengimas (vž);
10. poilsio aikštelių įrengimas (lt);
11. pavėsinių, pergolių įrengimas, apželdinant (vertikalusis želdinimas) (pž);
12. pėsčiųjų takų atnaujinimas ar įrengimas (dp).

Šiuo projektu numatoma esamą neįvaldytą žaląją zoną išvystyti į pilnavertę rekreacinę teritoriją, demontuojant senas dangas ir įrangą, įrengiant naujus takus, vaikų žaidimo ir sporto aikšteles, automobilių stovėjimo aikštelę, numatant zonas ramiam poilsiui. Yra numatomi nauji želdiniai: lapuočiai ir spygliuočiai medžiai bei krūmai, daugiamečių dekoratyvių žolinių augalų masyvų įrengimas, vejos atnaujinimas. Išsaugomi esami vertingi želdiniai: medžiai ir krūmai. Reikalavimai teritorijos sutvarkymui yra pateikti Statytojo Techninėje užduotyje.

Motorizuotas eismas

Projektu nenumatomi motorizuoto eismo sprendiniai.

3. Teritorijų planavimo dokumentai

Rajonų išdėstymo schema

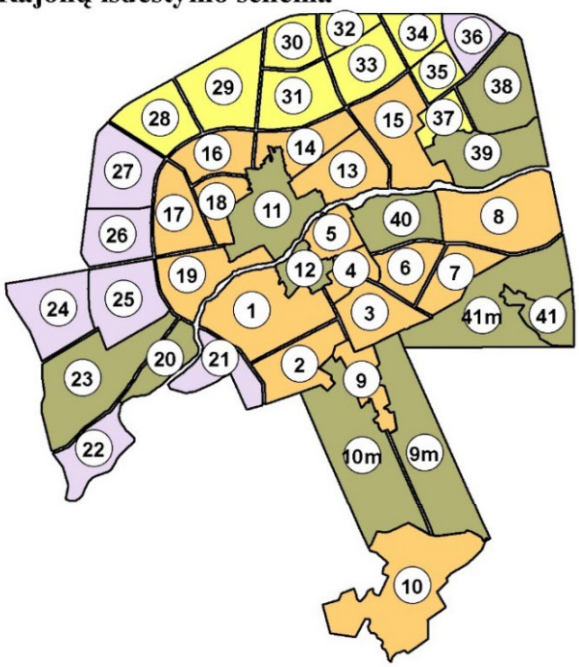

Ukmergės miesto teritorijos bendrojo plano keitimas, patvirtintas Ukmergės rajono savivaldybės tarybos 2024-04-25 sprendimu Nr. 7-129

- Teritorija **GD1**;

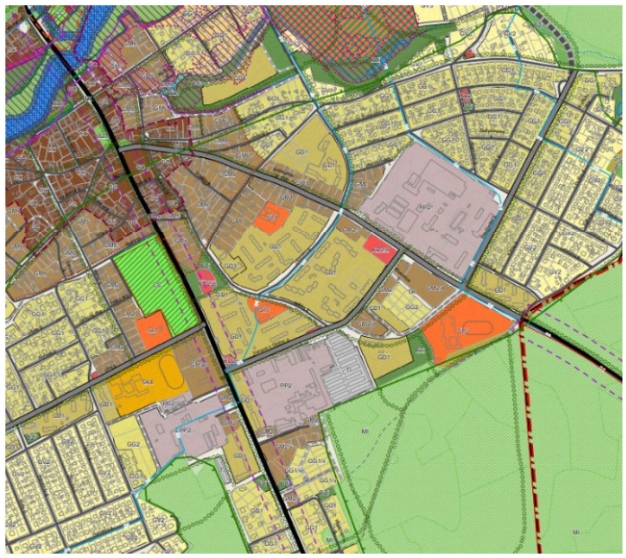

Pagal Ukmergės rajono bendrąjį planą miesto želdynai turi būti formuojami atsižvelgiant į būdingus gamtinius ir kultūrinius kraštovaizdžio struktūros elementus ir realius rekreacinius poreikius.

Pagrindiniai rekomenduotini želdynų apsaugos, formavimo prioritetai:

- Aktyviau integruoti miesto miškus į bendrą želdynų ir rekreacinę sistemą, formuojant žaliąsias jungtis su miesto atskiraisiais želdynais.

Siekiant įgyvendinti želdynų tvarkymo priemones, rekomenduotina parengti želdinių apsaugos, formavimo ir tvarkymo specialųjį planą, rengti ir įgyvendinti atskirų atskirų teritorijų želdinių tvarkymo projektus.

Aplinkos tvarkymo reikalavimai ir rekomendacijos pagal rajonus (žr. pagrindinį brėžinį „Ukmergės miesto teritorijos bendrasis planas. Teritorijos naudojimo funkciniai prioritetai“): Želdynai ir erdvės formuojami pagal išlikusią planinę/foto medžiagą ar analogus. Vengti kraštui nebūdingų augalų rūšių sodinimo ir planavimo. Skatintinas vertikalus ūkinių pastatų želdinimas.

4. Viešoji erdvė – sprendiniai

4.1. Projektas

Viešosios erdvės sutvarkymo techninis darbo projektas parengtas atsižvelgiant į projektavimo užduotį, į sklypo bei viso kvartalo istorinį-urbanistinį charakterį.

Projekte siekiama stiprinti esamus želdynus, juos tankinti kur įmanoma (kur nėra tinklų ar jų apsaugos zonos), todėl sodinami medžiai kur galima, krūmų masyvai ir daugiamečiai žoliniai augalai. Želdynas tarnauja ne tik kaip barjeras nuo triukšmo bei taršos, tačiau ir praturtina jungiamosios gatvės erdves, stiprina teritorijos ekologinę vertę ir užtikrina žaliųjų viešosios erdvės elementų ilgaamžiškumą.

Viešojoje erdvėje kuriamos pėsčiųjų jungtys visoms pėsčiųjų kategorijoms (vengiama kliūčių ir laiptų pagrindiniuose takuose). Vidinėje viešosios erdvės dalyje projektuojamas centrinis elementas, kuriame projektuojamas amfiteatras, šalia vaikų žaidimo aikštelė bei sporto įrenginių aikštelė, mažosios architektūrinės formos, kuriama ramaus poilsio erdvė.

Žaliosios erdvės želdiniai papildomi ir pastiprinami naujais, esami želdynai tvarkomi, prižiūrimi, kad neliktų nesaugių, išdžiūvusių medžių. Esami medžiai saugomi, apgenėjami pagal arboristo rekomendacijas. Trinkelių kontūras šalia ir aplink esamų medžių koreguotinas, atsižvelgiant į medžių šaknys. Kad nepažeisti jas, statybos metų, trinkeles klojamos ne arčiau kaip 1 m nuo kamienų.

Dalis želdynų tarnauja kaip vizualinės taršos pridengimas, atskyrimas nuo sklypo. Krūmų masyvai taip pat sodinami kaip lokalesnės erdvės sukūrimas šalia takų. Siūlomos augalų rūšys parinktos ne tik dėl savo fizinių savybių, bet ir siekiant pagerinti šios erdvės ekologinės aplinkos kokybę. Taip pat suprojektuoti želdynai žydi pramaišiui, kad būtų maksimaliai pasiekta želdynų kokybė.

Siekiant sukurti saugią viešąją erdvę, projektuojamas viešosios erdvės apšvietimas bei šiukšlių dėžės.

Automobilių aikštelėje numatomas trapas, dangoje link jo suformuoti nuolydžiai. Paviršinės nuotekos trapu surenkamos į infiltravimo talpos šulinį. Paviršinio vandens surinkimo ir šalinimo aikštelėje sprendiniai, drenažo sprendiniai bus projektuojami atskiru Nuotekų šalinimo tinklų projektu.

4.2. Projektuojamų statinių sąrašas

- Plokšti horizontalūs inžineriniai statiniai 4.1. (pėsčiųjų takai – 2626 m^2)

Projektuojamo statinio pagrindinė naudojimo paskirtis: Kiti inžineriniai statiniai;
Statinio kategorija: Nesudėtingi statiniai (II grupės);
Statybos rūšis: Naujo statinio statyba.

- Plokšti horizontalūs inžineriniai statiniai 4.1. (pėsčiųjų takai (klinkerio)– 567 m^2)

Projektuojamo statinio pagrindinė naudojimo paskirtis: Kiti inžineriniai statiniai;
Statinio kategorija: Nesudėtingi statiniai (II grupės);
Statybos rūšis: Naujo statinio statyba.

- Plokšti horizontalūs inžineriniai statiniai 4.1. (automobilių aikštelė – 949 m^2)

Projektuojamo statinio pagrindinė naudojimo paskirtis: Kiti inžineriniai statiniai;
Statinio kategorija: Nesudėtingi statiniai (II grupės);
Statybos rūšis: Naujo statinio statyba.

Taip pat projektuojama:
Vaikų žaidimų aikštelė Nr. 1 – 315m², Nesudėtingi statiniai (II grupės)
Vaikų žaidimų aikštelė Nr. 2 – 264m², Nesudėtingi statiniai (II grupės)
Vaikų smėlio aikštelė Nr. 3 – 31m², Nesudėtingi statiniai (I grupės)
Vaikų žaidimų aikštelė Nr. 4 – 343m², Nesudėtingi statiniai (II grupės)
Sporto aikštelė– 120m², Nesudėtingi statiniai (II grupės)

MAŽOJI ARCHITEKTŪRA

Projekte numatyta įrengti šiuos mažosios architektūros elementus:

	Suoliukai Parenkama iš pasiūloje esančių gaminių, pagal dizainą artimą analogams. Suoliukai įrengiami atskirai stovintys poilsio zonoje. Gabaritiniai matmenys 2000x600xh400/730(atlošas) mm, konstrukcija – metalo karkasas, apdaila – medinės lentos, su atlošu. Mediena: ąžuolas – kietmedis, ar kita poveikiui atspari mediena, padengiamas impregnantu arba alyvomis, išsaugančiais natūralią medžio spalvą. Metalo spalva – tamsiai pilka, matinė. Metalo ir medžio spalva turi sutapti ar būti artima su kitais mažosios architektūros elementais. Parenkamus gaminius būtina derinti su Projekto autoriais.
	Šiukšliadėžės Parenkama iš pasiūloje esančių gaminių, pagal dizainą artimą analogams. Įrengiamos tarp suoliukų poilsio zonoje. Gabaritiniai matmenys 500x500,50xh900/730 mm, konstrukcija – metalo karkasas, apdaila – metalas, su dėžės uždengimu. Metalo spalva – tamsiai pilka, matinė. Metalo spalva turi sutapti ar būti artima su kitais mažosios architektūros elementais. Parenkamus gaminius būtina derinti su Projekto autoriais.

	Dviračių stovai Parenkama iš pasiūloje esančių gaminių, pagal dizainą artimą analogams. Orientaciniai matmenys 550xh800 mm. Metalinių elementų spalva – tamsiai pilka, matinė. Metalinius elementus tvirtinant į trinkelių grindinį, būtina įrengti sustiprintą pagrindą užtikrinti stovų ilgalaikį stabilumą ir atsparumą galimam vandaliniam poveikiui. Metalo spalva turi sutapti ar būti artima su kitais mažosios architektūros elementais. Parenkamus gaminius būtina derinti su Projekto autoriais.

Teritorijoje yra nutiesti požeminiai inžineriniai tinklai, jie užima nemažą plotą teritorijoje, todėl didelė dalis sklypo gali būti užsodinta tik žoliniais augalais.

Sklype kertamų medžių nėra.

Tose vietose, kuriose nenumatomos kietos dangos ar želdynai, apsėjama turtinga skirtingomis rūšimis veja. Veja sėjama naudojant 10-15g sėklų kvadratiniam metrui. Detalesni želdyno sprendimai, specifikacija, tikslinami sekančiuose etapuose.

4.3. Dangos

Viešojoje erdvėje projektuojamos dangos natūralių spalvų, artimos miesto dangoms. Dangos parinktos pagal architektūrinius Projektinių pasiūlymų sprendinius, suderintus su Ukmergės rajono administracija. Projektuojamų pėsčiųjų bei automobilių dangų parinkimo pagrindimas atliktas vadovaujantis Automobilių kelių standartizuotų dangų konstrukcijų projektavimo taisyklių nuostatomis (V, VI skyrių reikalavimai). Dangų tipai atitinka Taisyklių VI Skyriaus Ketvirtame skirsnyje „Dangų konstrukcijos“ išvardintus principinius modelius.

Pagrindiniams takams numatoma naudoti natūralios pilkos spalvos kvadratines betonines trinkeles, vejos bortai — betoniniai. Teritorijos dalyje su žaidimų ir sporto aikštelėmis numatomi laisvesnės, parkinės konfigūracijos takai, kuriems numatoma naudoti pailgas klinkerio trinkeles, spalva natūraliai rusva, bortai – metaliniai. Statybos metu galima parinkti konstrukciškai ne prastesni sprendimą, pavyzdžiui, įrengiant be borto su papildomu paslėptu betonavimu, galimas variantas ir klinkerio bortai, tačiau tai architektūriškai būtų mažiau patrauklūs variantai.

Takuose numatomi įspėjamieji ir vedamieji paviršiai žmonėms su negalia. Turėtų būti parenkami gaminiai su paviršiais iš tų pačių trinkelių modelių, išlaikant tuos pačius medžiagiškumą, spalvą, faktūrą.

Automobilių stovėjimo aikštelei parenkamos kitokios, pailgos betoninės trinkelės, numatomi betoniniai kelio bortai. Numatomi specialūs bortai įvažiavimui, ir prižeminti bortai ties išėjimais iš aikštelės prie stovėjimo vietų žmonėms su negalia. Vandens surinkimui automobilių aikštelėje numatomas latakas su kaliojo ketaus grotelėmis, dangoje link jo suformuoti nuolydžiai. Paviršinės nuotekos trapu surenkamos į infiltravimo talpos šulinį.

Numatomos keturios vaikų žaidimų aikštelės ir sporto aikštelė su skirtingų spalvų gumine danga, bortai plastikiniai. Vaikų žaidimo aikštelėse minimalus liejamos dangos storis 40 mm; tose vietose kur pagal kritimo aukštį nuo įrenginių yra reikalingas storesnis dangos sluoksnis, pavyzdžiui 60-80 mm, jis privalo būti liejamas pagal liejamos dangos gamintojo sertifikate bei rekomendacijose nurodytą reikiamą storį, kuris amortizuotų reikiamą kritimo aukštį. Danga numatoma lygi, todėl dangos storį reikia kompensuoti formuojant pagrindus.

4.4. Apšvietimas

Projektuojamoje viešojoje erdvėje yra keletas šviestuvų, kurie bus demontuojami. Siekiant sukurti jaukią ir patrauklią erdvę tamsiuoju paros metu, numatoma 11 stulpinių šviestuvų tolygiai palei projektuojamas pėsčiųjų takus, ties takų susikirtimais. Šviestuvai — stulpiniai, skirti pėsčiųjų takų apšvietimui.

Šviestuvai lakoniškos formos, šiuolaikinio klasikinio stiliaus, juodos spalvos, kuriais galima stilingai apšviesti sodus ir parkus.

Ties automobilių stovėjimo aikštelėje esančiomis neįgaliųjų stovėjimo vietomis yra numatyti 2 šviestuvai.

Gatvių ir parkų šviestuvas

- Lempos tipas **Keičiamas LED**
- Korpuso medžiaga **Aliuminis**
- Spalva **Pilkas**
- Įtampa **100 - 240**
- LED nuolatinė srovė **1200 - 1200**
- Energijos efektyvumo klasė **A++ A+ A (LED)**
- Apsaugos klasė IP **IP65**
- Atsparumas smūgiams (IK) **IK09**
- Saugos klasė **I**
- Darbinė aplinkos temperatūra **25 - 25**
- Šviesos srautas pagal EC 6272 **4264 lm**
- Šviesos spalva **Baltas**

4.5. Vaikų žaidimo ir sporto aikštelės

Reikalavimai vaikų žaidimo aikštelėms ir sporto aikštelių dangoms pagal HN 131:2023:

Žaidimų aikštelės įranga, šalia šios įrangos įrengta atsitrenkimą švelninanti danga turi turėti atitikties sertifikatą ar gamintojo deklaraciją, liudijančią įrangos ir dangos atitiktį joms taikomų Lietuvos standartų LST EN 1176-1, LST EN 1176-2 „Žaidimų aikštelių įranga ir dangos. 2 dalis. Sūpuoklių papildomi specialieji saugos reikalavimai ir bandymo metodai“ (toliau – Lietuvos standartas LST EN 1176-2), LST EN 1176-3 „Žaidimų aikštelių įranga ir dangos. 3 dalis. Čiuožynių papildomi specialieji saugos reikalavimai ir bandymo metodai“ (toliau – Lietuvos standartas LST EN 1176-3), LST EN 1176-4 „Žaidimų aikštelių įranga ir dangos. 4 dalis. Lynų kelių papildomi specialieji saugos reikalavimai ir bandymo metodai“ (toliau – Lietuvos standartas LST EN 1176-4), LST EN 1176-5 „Žaidimų aikštelių įranga ir dangos. 5 dalis. Karuselių papildomi specialieji saugos reikalavimai ir bandymo metodai“ (toliau – Lietuvos standartas LST EN 1176-5), LST EN 1176-6 „Žaidimų aikštelių įranga ir dangos. 6 dalis. Supamosios įrangos papildomi specialieji saugos reikalavimai ir bandymo metodai“ (toliau – Lietuvos standartas LST EN 1176-6), LST EN 1176-10 „Žaidimų aikštelių įranga ir dangos. 10 dalis. Visiškai uždaros žaidimų įrangos papildomi specialieji saugos reikalavimai ir bandymo metodai“ (toliau – Lietuvos standartas LST EN 1176-10), LST EN 1176-11 „Žaidimų aikštelių įranga ir dangos. 11 dalis. Erdvinio tinklyno papildomi specialieji saugos reikalavimai ir bandymo metodai“ (toliau – Lietuvos standartas LST EN 1176-11), LST EN 1177 „Atsitrenkimą švelninanti žaidimų aikštelės danga. Bandymo metodai atsitrenkimo švelninimui nustatyti“ (toliau – Lietuvos standartas LST EN 1177) ar tapačių standartų reikalavimams, bei surinkimo, naudojimo ir priežiūros instrukcijas valstybine kalba. Žaidimų aikštelės įranga, šalia šios įrangos įrengta atsitrenkimą švelninanti danga turi būti sumontuota pagal gamintojo instrukcijas.

Prieš pradedant naudoti žaidimų aikštelę, kurioje įrengta žaidimų aikštelės įranga, turi būti patikrinta (įvertinta) jos atitiktis Lietuvos standartų LST EN 1176-1, LST EN 1176-2, LST EN 1176-3, LST EN 1176-4, LST EN 1176-5, LST EN 1176-6, LST EN 1176-10, LST EN 1176-11, LST EN 1177 reikalavimams. Patikrinimą (įvertinimą) turi atlikti įstaiga, akredituota Lietuvos standarto LST EN ISO/IEC 17020 „Atitikties įvertinimas. Reikalavimai, keliami įvairių tipų kontrolės įstaigų veiklai (ISO/IEC 17020)“ (toliau – Lietuvos standartas LST EN ISO/IEC 17020) atitikčiai kaip A tipo kontrolės įstaiga. Žaidimų aikštelės eksploatuotojas ar savininkas turi saugoti šios įstaigos išduotą kontrolės ataskaitą arba kontrolės sertifikatą.

Guminės dangos įrengimo reikalavimai. Vaikų žaidimo aikštelėje: minimalus liejamos dangos storis 40 mm; tose vietose kur pagal kritimo aukštį nuo įrenginių yra reikalingas storesnis dangos sluoksnis, pavyzdžiui 60-80 mm, jis privalo būti liejamas pagal liejamos dangos gamintojo sertifikate bei rekomendacijose nurodytą reikiamą storį, kuris amortizuotų reikiamą kritimo aukštį. Danga numatoma lygi, todėl dangos storį reikia kompensuoti formuojant pagrindus.

Nuo vaikų žaidimo aikštelių iki gatvių, esamų ir projektuojamų transporto priemonių stovėjimo aikštelių bei sporto įrenginių aikštelės (atskirtos gyvatvore) yra išlaikomi norminiai atstumai. Projektas atitinka HN 131:2023.

Projekte įvardinti preliminarūs vaikų žaidimų aikštelių įrenginiai. rangos metu galima parinkti analogiškos kokybės įrenginius iš kitų gamintojų. Taipogi projektas gali būti įrengiamas etapais, įrengiant atskyrus statinius.

5. UNIVERSALAUS DIZAINO, APLINKOS IR STATINIŲ PRITAIKYMO NEĮGALIESIEMS PROJEKTINIŲ SPRENDINIŲ APRAŠYMAS

Tvarkomai viešajai erdvei, kurioje projektuojami kitos paskirties inžineriniai statiniai – takai, vaikų žaidimų ir sporto aikštelės, automobilių stovėjimo aikštelė, nustatomi reikalavimai žmonių su negalia (ŽN) reikmėms, pagal STR 2.03.01:2019 „Statinių prieinamumas“ 1 priedas: 4.2. kitos paskirties inžineriniai statiniai (statiniai, kuriuose numatomi lankytojų srautai).

Teritorijoje numatomos poilsio vietos su suoliukais. Pagrindinių takų plotis yra 1,8m arba didesnis. Siauresniųjų takų atkarpos neviršija 25m – taip yra užtikrinama erdvė apsilenkti ties takų susikirtimais arba takų išplatėjimuose (numatyta erdvė ne mažiau kaip 1,8x2,5m, pažymėta atskiru žymėjimu dangų ir aplinkotvarkos plane).

Projektuojamuose takuose numatyta trinkelių danga su įspėjamaisiais ir vedamaisiais paviršiais žmonėms su negalia. Įspėjamieji paviršiai įrengiami ties lygių skirtumais, takų susikirtimuose ir ties projektuojamų takų pabaiga. Prie nuo įspėjamųjų paviršių numatomi vedamieji paviršiai pagal takų kryptis.

Teritorijos reljefas formuojamas atsižvelgiant į esamus lygių skirtumus ir nuolydžius, numatant kad nuolydis neviršytų 5%. Taip numatomas patogus judėjimas visiems žmonėms, taip pat su judėjimo negalia. Numatomi takų paviršiai – betono ir klinkerio trinkelės numatomi natūralios faktūros, kuri yra šiek tiek šiurkšti. Takams numatomas skersinis nuolydis apie 2%, siekiant išvengti drėgmės kaupimosi, slidžių vietų susidarymo. Bet kokie nelygumai, iškilumai ar įdubos tako paviršiuje neturi viršyti 5 mm, matuojant vertikaliai nuo aukščiausio iki žemiausio tako paviršiaus taško (šis reikalavimas netaikomas trinkelių dangų ir plokščių dangų siūlėms). Paviršiaus nuotekų surinkimo grotelės turi būti išdėstytos už pritaikytos trasos (maršruto) ribų.

Projektuojamoje automobilių stovėjimo aikštelėje numatytos 2 automobilių stovėjimo vietos žmonėms su negalia, A tipo (4,9x8,2m) ir B tipo (2,5x5,2m). Iš viso aikštelėje numatomos 26 stovėjimo vietos, remiantis STR 2.03.01:2019 „Statinių prieinamumas“ 1 lentelės reikalavimais, 21-50 vietų aikštelei privaloma numatyti ne mažiau kaip 2 neįgaliųjų automobilių stovėjimo vietas, iš kurių bent 1 A tipo. Vietos numatytos šalia pėsčiųjų tako, į kurį patekimas įrengiamas nuožulnus, be pakopų.

Projektuojamoje teritorijoje numatomas lauko apšvietimas. Šviestuvai išdėstyti tolygiais atstumais atsižvelgiant į takų ir aikštelių struktūrą, siekiant sukurti vientisą teritorijos apšvietimą. Ties neįgaliųjų automobilių stovėjimo vietomis numatyti 2 lauko šviestuvai. Apšvietimas neturi akinti arba būti pernelyg kontrastingas.

PAGRINDINIAI NORMATYVINIAI STATYBOS TECHNINIAI DOKUMENTAI, KURIAIS PRIVALOMA VADOVAUTIS VYKDANT STATYBOS DARBUS SĄRAŠAS:

1.	LR Statybos įstatymas, Nr. I-1240
2.	LR Aplinkos apsaugos įstatymas, Nr. I-2223
3.	LR Žemės įstatymas, Nr. I-446
4.	LR Atliekų tvarkymo įstatymas, Nr. VIII-787
5.	LR Priešgaisrinės saugos įstatymas, Nr. IX-1225
6.	Lietuvos Respublikos specialiųjų žemės naudojimo sąlygų įstatymas, Nr. XIII-2166
7.	Lietuvos Respublikos želdynų įstatymas, Nr. X-1241
8.	STR 1.04.04:2017 „Statinio projektavimas, projekto ekspertizė“
9.	STR 1.07.03:2017 „Statinių techninės ir naudojimo priežiūros tvarka. Naujų nekilnojamojo turto kadastro objektų formavimo tvarka“
10.	STR 1.05.01:2017 „Statybą leidžiantys dokumentai. Statybos užbaigimas. Statybos sustabdymas. Savavališkos statybos padarinių šalinimas. Statybos pagal neteisėtai išduotą statybą leidžiantį dokumentą padarinių šalinimas“
11.	STR 1.01.03:2017 „Statinių klasifikavimas“
12.	STR 1.01.02:2016 „Normatyviniai statybos techniniai dokumentai“
13.	STR 2.01.07:2003 „Pastatų vidaus ir išorės aplinkos apsauga nuo triukšmo“
14.	STR 2.01.01(1):2005 „Esminiai statinio reikalavimai. Mechaninis patvarumas ir pastovumas“
15.	STR 2.01.01(2):1999 „Esminiai statinio reikalavimai. Gaisrinė sauga“
16.	STR 2.01.01(3):1999 „Esminiai statinio reikalavimai. Higiena, sveikata, aplinkos apsauga“
17.	STR 2.01.01(4):2008 „Esminiai statinio reikalavimai. Naudojimo sauga“
18.	STR 2.01.01(5):2008 „Esminiai statinio reikalavimai. Apsauga nuo triukšmo“
19.	STR 2.01.01(6):2008 „Esminiai statinio reikalavimai. Energijos taupymas ir šilumos išsaugojimas“
20.	PAGD įsakymas „Gyvenamųjų pastatų gaisrinės saugos taisyklės“ Nr. 1-64
21.	PAGD įsakymas „Gaisrinės saugos pagrindiniai reikalavimai“ Nr. 1-338
22.	STR 2.04.01:2018 „Pastatų atitvaros. Sienos, stogai, langai ir išorinės įėjimo durys“ Nr. D1-186
23.	STR 2.01.06:2009 „Statinių žaibosauga. aktyvioji apsauga nuo žaibo“ Nr. D1-693
24.	STR 1.01:03:2017 „Statinių klasifikavimas“ Nr. D1-713
25.	STR 1.01.08:2002 „Statinio statybos rūšys" Nr. D1-653
26.	STR 2.07.01:2003 „Vandentiekis ir nuotekų šalintuvas. Pastato inžinerinės sistemos. Lauko inžineriniai tinklai“
27.	STR 1.06.01:2016 „Statybos darbai. Statinio statybos priežiūra“
28.	STR 1.02.01:2017 „Statybos dalyvių atestavimo ir teisės pripažinimo tvarkos aprašas“
29.	STR 2.02.09:2005 Vienbučiai ir dvibučiai gyvenamieji pastatai
30.	STR 2.06.04:2014 „Gatvės ir vietinės reikšmės keliai. Bendrieji reikalavimai“
31.	STR1.04.04:2017 „Statinio projektavimas, projekto ekspertizė“
32.	STR 2.01.02:2016 „Pastatų energinio naudingumo projektavimas ir sertifikavimas“
33.	STR 2.03.01:2019 „Statinių prieinamumas“
34.	STR 1.02.06:2012 „Statybos techninės veiklos pagrindinių sričių vadovų ir teritorijų planavimo specialistų kvalifikaciniai reikalavimai, atestavimo ir teisės pripažinimo tvarkos aprašas“
35.	STR 2.05.04:2003 "Poveikiai ir apkrovos"
36.	RSN 156-94 Statybinė klimatologija
37.	HN 69:2003 „Šiluminis komfortas ir pakankama šiluminė aplinka darbo patalpose. Parametrų norminės vertės ir matavimo reikalavimai“
38.	HN 42:2011 „Gyvenamųjų ir visuomeninių pastatų patalpų mikroklimatas“

39.	HN 33:2011 „Triukšmo ribiniai dydžiai gyvenamuosiuose ir visuomeninės paskirties pastatuose bei jų aplinkoje“
40.	HN 35:2007 „Didžiausia leidžiama cheminių medžiagų (teršalų) koncentracija gyvenamosios aplinkos ore“
41.	HN 50:2003 „Visą žmogaus kūną veikianti vibracija: didžiausi leidžiami dydžiai ir matavimo reikalavimai gyvenamuosiuose bei visuomeniniuose pastatuose“
42.	HN 36:2009 „Draudžiamos ir ribojamos medžiagos“
43.	Lietuvos Respublikos specialiųjų žemės naudojimo sąlygų įstatymas Nr. XIII-2166
44.	LST 1516. Statinio projektas. Bendrieji įforminimo reikalavimai.
45.	Įsakymas, Nekilnojamojo turto objektų kadastrinių matavimų ir kadastro duomenų surinkimo bei tikslinimo taisyklės

1. Bendrieji techniniai reikalavimai ir instrukcijos

1.1 Įstatymai, įstatai ir reikalavimai

Visos konstrukcijos, gaminiai ir medžiagos turi atitikti Lietuvos Respublikos ir Europos normų bei Lietuvos draudimo kompanijos reikalavimus. Taip pat turi būti laikomasi Užsakovo reikalavimų.

Rangovas yra atsakingas už visų leidimų iš valdžios įstaigų ir kitų institucijų gavimą.

Visos konstrukcijos ir įranga turi būti sertifikuoti arba pripažinti tinkamais naudoti Lietuvoje nustatyta tvarka ir turėti atitikties įvertinimo dokumentą.

Rangovas privalo palaikyti ryšį su Lietuvos Respublikos kontroliuojančiomis institucijomis, užtikrinti jų patikrinimus savo sąskaita, bei ištaisyti trūkumus, kuriuos jie atras šių patikrinimų metu.

Rangovas turi vykdyti visus Lietuvos Respublikos normatyvinius reikalavimus ir taisykles, išleistas bet kurios valdžios įstaigos, kurios jurisdikcijoje randasi statybos aikštelė.

Atsakingi darbai ir konstrukcijos, nurodyti techninėse specifikacijose, turi būti priimti Inžinieriaus, tai įforminant aktu, o baigtas statinys turi būti priimtas naudoti Lietuvos Respublikoje nustatyta tvarka.

Subrangovai. Jei Rangovas naudojasi Subrangovų paslaugomis, prieš pradedant konkretų darbą reikia gauti Užsakovo sutikimą. Rangovas pasirenkamus Subrangovus turi aptarti su Užsakovu ir gauti jo pritarimą.

1.2 Rangovo atliekami brėžiniai ir dokumentai

Rangovai ir subrangovai savo atliekamiems darbams ir konstrukcijoms turi savo sąskaita parengti darbo brėžinius pagal techninio projekto ir techninių specifikacijų sprendinius.

Brėžiniai turi būti suderinti su Projektuotoju, statytoju ir techniniu prižiūrėtoju, ir tik tada gali būti perduoti vykdymui. Rangovas atsako už darbo brėžinių sprendinius ir pasekmes.

Brėžiniai ir kita dokumentacija turi būti ruošiami lietuvių kalba.

Baigus darbus ir priduodant statybą Rangovas turi parengti ir pateikti Užsakovui statybos atliktų darbų dokumentaciją su visais įneštais pakeitimais, papildymais, išmatavimais ir kt. patikslinimais natūroje, taip pat nuskanuotus brėžinius ir technines specifikacijas, pagal kurias buvo pastatyti statiniai. Prieš skanuojant brėžinius juos privaloma suantspauduoti bei pasirašyti techniniam prižiūrėtojui ir statybos vadovui.

1.3 Prioriteto tvarka tarp brėžinių, specifikacijų ir kitų dokumentų

Ši specifikacija turi būti skaitoma drauge su brėžiniais. Jei tarp brėžinių ir specifikacijos iškyla kokių nors skirtumų, svarbesne laikoma specifikacija. Tačiau Rangovas turi atkreipti Užsakovo dėmesį į visus didesnius neatitikimus prieš spręsdamas apie konkrečią interpretaciją.

Jei kokių pakeitimų atsiranda nuostatuose, teisiniuose dokumentuose, standartuose ir t.t., svarbesniais laikomi specifikacijos ir brėžiniai. Tačiau Rangovas turi informuoti Užsakovą apie visus

tokius neatitikimus prieš nuspręsdamas apie konkrečią interpretaciją, ypač teisinių dokumentų, nuostatų ar standartų atžvilgiu.

1.4 Statybiniai gaminiai, medžiagos

Visi statybiniai gaminiai, medžiagos ir priedai turi atitikti nurodytus dokumentacijoje ir turi būti nauji. Gamintojas ir konstrukcinė sistema turi būti žinomi ir pripažinti tarptautinių draudimo kompanijų.

Bet kurj specifikacijoje nurodytą importinį produktą galima pakeisti analogišku vietiniu. Vietos produktams turi būti suteikiama aiški pirmenybė, tačiau, jei vietiniai produktai yra blogesnės kokybės, vietinio produkto reikia atsisakyti. Visiems nukrypimams nuo specifikacijos turi būti gautas Statytojo sutikimas.

Visos medžiagos ir gaminiai turi būti pateikti su:

- gamintojo rekvizitais, firmos atpažinimo ženklu;
- specifikacija;
- spalvos nuoroda;
- įrenginio pagaminimo data.

Rangovas privalo pristatyti visiems pagrindiniams produktams užsakymo kodus ir kilmės vietą bei pavadinimą priežiūros, valymo bei pakeitimo tikslu.

Nenaudotinos medžiagos. Draudžiama naudoti medžiagas, kurių sudėtyje yra asbesto, kancerogenų, polifluorangliavandenilių (pvz. teflono), švino, švino druskų, kadmio druskų, chromo druskų, gyvsidabrio druskų ir nikelio druskų.

Nerekomenduojama naudoti akrilnitrilo polimerų (pvz., kaučiuko, ABS plastiko), chlorpreno kaučiuko (pvz., neopreno), poliacetatų, poliuretanų, polivinilchloridų, polivinilidenechlorido, polivinilfluorido, aromatinių poliamidų, halogenidinių angliavandenilių, poliamidų. Nerekomenduojamos medžiagos negali būti kitų medžiagų sudėtyje, pvz., gumoje, klijuose, laminuotoje medienoje.

1.5 Gaminių ir medžiagų kokybės reikalavimai

Visi gaminiai ir medžiagos turi atitikti specifikacijoje ir brėžiniuose nurodomus kokybės reikalavimus. Jų įpakavimai ar pristatymo dokumentai turi nurodyti jų kokybę arba tokia pati informacija turi būti nurodoma kokiu nors kitu būdu.

Specifikacijoje pateikiami bendrieji kokybės reikalavimai. Tokiu atveju, jei konkrečiai nebus nurodyta medžiaga, pvz. nenurodant medžiagos pavadinimo ar standarto, prieš ją perkant ji turės būti pateikiama Užsakovo patvirtinimui.

1.6 Gaminiai ir medžiagos, turintys nurodytą patvirtinimo tipą ir standartą, bei kokybės kontrolė

Jei reikalaujama, kad naudojami gaminiai ir medžiagos būtų nurodyto tipo ar standarto arba jie yra įtraukti į oficialią kokybės kontrolės procedūrą, jie turi turėti tipo patvirtinimo liudijimą, atitikimo standartui ar oficialų kokybės kontrolės patvirtinimą. Tipo patvirtinimo ir atitikimo standartui liudijimai negali būti atskiriami nuo produktų, o identifikacija turi būti visiškai aiški.

1.7 Gaminių ir medžiagų atitikties nuorodos jų montavimo metu

Galimi gaminių ir medžiagų atitikties nurodymai montavimo stadijos metu neturi būti uždengiami arba, jei negalima palikti jų matomais, turi būti lengvai ir visiškai atidengiami.

1.8 Pakavimas, transportavimas, tarpinis saugojimas

Transportavimo ir tarpinio saugojimo metu visi gaminiai ir medžiagos turi būti deramai uždengti ir supakuoti. Ant kiekvieno paketo turi būti nurodytas jo turinys. Jei pristatomos prekės yra birios ir nepakuotos, numeris, rūšis ir kokybė turi būti nurodyti pristatymo pranešime.

1.9 Gaminių ir medžiagų pristatymas

Gaminių ir medžiagų pristatymą reikia koordinuoti pagal statybos darbų grafiką. Reikia vengti nereikalingo saugojimo statybos aikštelėje. Visi tiekiami gaminiai ir medžiagos turi būti su tinkamais dokumentais.

1.10 Pristatymo patikrinimas

Atvežtų prekių išvaizdą, galimus defektus ir žalą reikia patikrinti vizualiai. Prekių užsakovas yra atsakingas už pranešimų dėl galimos žalos ir defektų pateikimą. Visos pretenzijos turi būti pateikiamos prekių tiekėjui.

1.11 Saugojimas aikštelėje

Gaminiai ir statybinės medžiagos turi būti saugomi taip, kad nepablogėtų jų kokybė. Reikia laikytis kiekvienos medžiagos nurodytų saugojimo reikalavimų ir gamintojo pateiktų galiojančių nuorodų.

Statybos aikštelėje medžiagos turi būti laikomos tinkamose ir jei būtina, izoliuotose, sausose, šildomose ir tinkamai vėdinamose patalpose taip, kad kiekviena medžiaga būtų padėta teisingai ir lengvai patikrinama.

Medžiagos ir prekės, pažeistos ar kitaip sugadintos dėl veiklos statybos aikštelėje, turi būti pakeistos naujomis Rangovo sąskaita.

1.12 Statybos įranga ir statybos metodai

Visa įranga, technika, priedai ir statybos metodai turi tenkinti Lietuvos Respublikos darbo saugos reikalavimus.

1.13 Matavimai

Visi matavimai ir dydžiai turi būti nustatyti ir pažymėti taip, kad jais būtų lengva naudotis. Ašinės linijos ir altitudės turi būti pažymėtos stacionariai ant nekilnojamų konstrukcijų. Matavimų tikslumą reikia sutikrinti atliekant kryžminius matavimus arba matavimus atliekant iš naujo iš kitos stebėjimo padėties.

Aikštelėje laikomuose brėžiniuose turi būti nurodytos bazinės ir papildomos koordinatės, o taip pat jų išsidėstymas lyginant su oficialių koordinačių padėtimi.

Rangovas turi laikytis visų pateiktų statybos paklaidų reikalavimų.

Rangovas privalo įvertinti paklaidų susikaupimo galimybę ir užtikrinti, kad jos nebūtų besisumuojančios tik į vieną pusę.

Rangovas yra atsakingas už statybinių medžiagų paklaidų suderinamumo laikymąsi.

Statybos darbuose reikia laikytis Lietuvoje galiojančių matavimo normatyvų.

1.14 Vykdymas

Visi darbai turi būti atliekami taikant bendrai naudojamus ir pageidautinus darbo metodus, patyrusią ir tinkamą darbo jėgą.

Jei Rangovas nori panaudoti metodą, kuris nukrypsta nuo dokumentacijoje pateikto metodo, Rangovas turi prašyti leidimo iš Užsakovo. Darbo metodo pakeitimo patvirtinimas jokiu lygiu nesumažina Rangovo atsakomybės. Bet kokį perprojektavimą dėl metodo pakeitimo privalo kompensuoti Rangovas.

1.15 Bandymai ir pavyzdžiai

Užsakovo reikalavimu Rangovas privalo savo sąskaita atlikti konstrukcijų ir medžiagų bandymus ir pateikti jų rezultatus Užsakovui įmanomai greitesniu laiku.

Sėkmingam patikrinimui svarbu, kad prieš pradedant bandymus būtų atsižvelgta į tokius dalykus: šalių susitartas bandymo laikas, vieta ir būdas, turi būti užtikrinamas priėjimas prie visų bandomų vietų, bandymams turi būti prieinami visi reikalingi dokumentai, įrankiai ir įrengimai.

Bandymų ir pavyzdžių aprobavimo būdai turi būti suderinti su Užsakovu.

Bandymai. Turi būti atlikti visi sąlygose, normose ir Lietuvos Respublikos standartuose numatyti tyrimai. Rezultatai turi būti laikomi aikštelėje ir vėliau pristatomi suinteresuotoms šalims susipažinimui.Tokiu atveju, jei bandymo rezultatai yra blogesni, negu nurodyta reikalavimuose, Rangovas nedelsdamas privalo informuoti visas suinteresuotas šalis. Jei rezultatai nepatenkinami konstrukcijų ar kurio nors kito materialaus turto saugumo faktorių atžvilgiu, kurie turi esminę svarbą darbo rezultatams, Rangovas privalo nedelsdamas apie tai informuoti suinteresuotas šalis ir organizuoti susitikimą sprendimų priėmimui dėl būsimų darbų organizavimo. Jei būtina, reikia imtis saugumo priemonių, siekiant išvengti bet kokios žalos ir pavojaus. Bet kokio bandymo rezultatų slėpimas yra sunkinanti aplinkybė.

Gaminių ir medžiagų pavyzdžiai. Konkrečiai specifikacijoje nurodytų gaminių ir medžiagų pavyzdžiai turi būti pateikti Užsakovui iki darbų pradžios patvirtinimui gauti.

Nuolatiniam sulyginimui su galutiniais produktais naudojami pavyzdžiai turi būti laikomi iki pat darbų užbaigimo. Atliktini ar pateiktini pavyzdžiai yra nurodyti specifikacijoje. Rangovas turi įrengti pavyzdžių kambarį statybos aikštelėje.

1.16 Ataskaitos

Visi klausimai, turintys įtakos darbams, turi būti aptarti prieš darbų pradžią. Darbo planai, įskaitant darbų saugos ir priešgaisrinės apsaugos priemones turi būti paruošti iš anksto, įregistruoti dokumentuose, jų turi būti laikomasi, jie turi būti tikrinami ir atitinkamai pagal juos turi būti atsiskaitoma pagal Rangovo pateiktą Užsakovui ir jo patvirtintą kokybės užtikrinimo sistemą.

1.17 Montavimo metodai ir darbo sąlygos

Visi darbai turi būti atliekami pagal dokumentacijoje ir gamintojo pateiktas instrukcijas bei taikant tinkamus darbo metodus, o taip pat pagal naudingą gamybinę patirtį.

Darbo sąlygos ir kiti faktoriai, turintys įtakos darbų įvykdymui, turi būti numatyti iš anksto.

1.18 Vėliau atliktini darbai

Rangovas privalo savalaikiai informuoti Inžinierių kada galima tikrinti medžiagų ir įvairių stadijų darbų kokybę, prieš įrengiant sekančias konstrukcijas.

1.19 Naudojimas statybos metu

Jei iki darbų priėmimo bus naudojama kuri nors pastovi įranga, ji turi būti rūpestingai apsaugoma pagal Užsakovo instrukcijas. Be Užsakovo leidimo įrangos naudojimas yra neleidžiamas.

1.20 Apsauga

Nebaigtos ir užbaigtos statinių dalys turi būti saugomos nuo sugadinimo tolimesnių darbų metu. Turi būti saugoma nuo mechaninio poveikio, purvo, korozijos, lietaus, drėgmės, sniego, ledo, užšalimo, per didelės kaitros ir per greito džiūvimo.

1.21 Bendros sąlygos

Angos ir nišos. Konstrukciniuose brėžiniuose nenumatytų angų ar nišų laikančiose konstrukcijose įrengimas, be Užsakovo sutikimo raštu, neleidžiamas.

Jei bus atliekamas skylių išmušimas, pjovimas ar atitinkami veiksmai, darbai turi būti atliekami taip, kad pabaigus juos, konstrukcijos liktų nesugadintos. Darbo aplinka turi būti sutvarkoma, kad atitiktų aplinkos reikalavimus.

Angos montavimui. Kiekvienas Rangovas statybos pradžioje turi išstudijuoti ar yra poreikis atlikti instaliacijas arba kitas angas ir, tai patvirtinus Užsakovui, turi pateikti visus tokius reikalavimus vykdymui.

Angų ir įdubimų, nenumatytų brėžiniuose, jokiose laikančiose konstrukcijose palikti ar daryti negalima, nebent tai leistų Inžinierius.

Varžtai, tvirtinimai ir atramos. Visų tvirtinimo elementų ir t.t. dydis, stiprumas, skaičius ir kitos savybės turi būti sukonstruoti taip, kad atlaikytų numatytas apkrovas, išlaikant saugumo reikalavimus, ir nesilpnintų pagrindo ar konstrukcijos, kuriai leistina tokia apkrova.

Dėl bet kurio tipo varžtų, tvirtinimų, atramų ir t.t., kurie nenurodyti specifikacijose panaudojimo, Rangovas turi kreiptis j Inžinierių leidimo.

Visi tvirtinimo elementai, pagaminti iš plieno, turi būti apsaugoti nuo korozijos ar pagaminti iš nerūdijančio plieno, išskyrus dalis, liekančias betone. Apsauginis betono sluoksnis turi būti ne mažesnis kaip nurodyta konkrečiai konstrukcijai.

Remontas (defektų taisymas). Jei nenurodyta kitaip, visos angos, įdubimai ir panašūs paviršiai turi būti užlyginami ir apdailinami. Paviršių savybės ir išvaizda turi būti identiška supantiems paviršiams. Kur jungiasi dvi dalys, jungčių stiprumas ir išvaizda turi atitikti jiems nurodytus reikalavimus. Remontas leidžiamas tais atvejais, kur tokia procedūra nesusilpnina konstrukcijos ar nepablogins išvaizdos. Remontą reikia riboti iki minimumo ir nedaryti iš anksto nepatikrinus tokio taisymo masto ir metodo. Jei remonto kiekis ar mastas yra ypatingai didelis ar konstrukcija nepatenkina nurodytų reikalavimų, Rangovas privalo perstatyti tokias konstrukcijas savo sąskaita pagal numatytą laiko grafiką. Jei remontuotina zona pagaminta iš profilinių dalių, pvz. plytų, lentų ir pan., pažeista dalis turi būti pakeičiama nauja. Jei suremontuota zona turi būti dažoma, tai turi būti atlikta atsižvelgiant j supančią aplinką.

1.22 Tikrinimas ir pridavimas eksploatacijai

Tikrinimai. Prieš uždengiant konstrukciją ar baigtą darbą, juos reikia pateikti Užsakovo patvirtinimui. Jei tai nepadaroma, Užsakovas turi teisę reikalauti, kad dengiančios medžiagos ar dalys būtų nuimamos. Procedūrų nesilaikymo išlaidos teks Rangovui net ir tokiu atveju, jei uždengtas darbas pasirodo besąs tinkamas.

Rangovo pildoma dokumentacija. Priduodant projekto darbus Rangovas privalo pateikti visų panaudotų medžiagų, konstrukcijų ir įrangos sertifikatų, techninių pasų ir kitos informacijos rinkinius, dengtų darbų ir laikančių konstrukcijų pridavimo aktus, lauko inžinerinių tinklų išpildomuosius brėžinius ir kitą dokumentaciją, kurios pareikalaus valstybinės institucijos, remdamosi Lietuvos Respublikos įstatymais ir norminiais aktais. Statybos metu Rangovas turi pastoviai pildyti Lietuvoje nustatytos formos statybos darbų žurnalą, kuris būtų prieinamas Užsakovo peržiūrai.

Pridavimas eksploatacijai. Tolimesniam pastato ir išorinių įrenginių naudojimui, Rangovas turi pateikti tris tokių dokumentų rinkinius:

- Veikimo principą ir sistemos aprašymą;
- Visus sertifikatus, tame tarpe Lietuvos sertifikatus, bandymo protokolus, medžiagų saugos ir atitikties dokumentus, tikrinimo ataskaitas;
- Išorės apdailos priežiūros instrukciją;
- Vidaus paviršių medžiagų valymo instrukciją;
- Gamintojo priežiūros instrukciją įrangai, įrenginiams, sistemoms ir medžiagoms;
- Tiekėjų ir subrangovų sąrašus su adresais, telefonais, faksais, elektroniniais adresais.

Aukščiau išvardinti reikalavimai yra privalomi visiems subrangovams bei jų medžiagoms ir įrengimams. Dokumentacija turi būti sukomplektuota bylose ir sutvarkyta pagal turinį, laikantis šioje specifikacijoje pateikiamos kodavimo sistemos.

Visos naudojimosi instrukcijos ir brėžiniai turi būti paruošti lietuvių kalba.

Visi dažai, tvirtinimai, vyriai, spynos, rankenos, fiksatoriai, nuorodų lentelės turi būti pristatyti su rezervu, pakeitimui vienerių metų laikotarpyje.

Atsargines dalis keitimui dviejų metų laikotarpiui pristato Rangovas.

Mokymas. Rangovas privalo apmokyti tam tikrą Užsakovo parinktų darbuotojų skaičių, kad jie iki projekto įgyvendinimo pradžios galėtų tiksliai ir kruopščiai kontroliuoti, tikrinti ir prižiūrėti statybos darbus.

Apmokymus turi vykdyti Rangovo pasamdytas kvalifikuotas personalas kiekvienam patarnavimui atskirai ir turi tęstis visą sutarties periodą iki projekto galutinio priėmimo, jeigu statybos sutartis nenumato ilgesnio periodo, arba Užsakovas ir Rangovas susitarė kitaip.

Apmokymai, kaip ir naudojama dokumentacija, turi būti ruošiami ir vykdomi lietuviškai.

Priėmimas. Rangovas organizuoja statybos užbaigimą pagal STR 1.05.01:2017 „Statybą leidžiantys dokumentai. Statybos užbaigimas. Statybos sustabdymas. Savavališkos statybos padarinių šalinimas. Statybos pagal neteisėtai išduotą statybą leidžiantį dokumentą padarinių šalinimas“ ir kviečia Užsakovą į užbaigimą, kad galėtų gauti galutinio priėmimo aktą. Tikrinimo akte turi būti nurodyti nebaigti darbai ir defektų taisymas. Tie, kuriuos Užsakovas sutinka pataisyti per defektų šalinimo laikotarpi, turi būti registruojami atskirai.

Darbai pagal patikrinimo įrašus, išskyrus šalintinus vėliau, turi būti atliekami neatidėliotinai ir tikrinami atskirai bei patvirtinami pagal galutinio priėmimo akto reikalavimus.

Atsakomybės už defektus laikotarpis. Defektai, kurie galėtų sukelti nepatogumų ar papildomą žalą, turi būti taisomi iš karto. Galutinis patikrinimas turi būti atliekamas po vienerių metų nuo priėmimo datos. Priėmimo metu turi būti priimamas sprendimas dėl to, kokiu mastu ir kurie defektai turi būti šalinami iš karto, o kuriuos galima atidėti galutiniam defektų tikrinimui. Rangovas atsakingas už visų defektų ir susidėvėjimų taisymą, išskyrus tuos, kuriuos sukėlė netinkama eksploatacija.

Visi remonto darbai turi būti atliekami Rangovo ar tiekėjų, esant tinkamai Rangovo priežiūrai.

Visi darbai turi būti atliekami laikantis darbo metodų ir kokybės standartų, pateikiamų kontrakte.

1.23 Garantija

Rangovui tenka Lietuvos Respublikos įstatymų numatyta administracinė, civilinė ir baudžiamoji atsakomybė už blogai atliktų statybos darbų padarinius statybos metu ir per nustatytą statinio garantinį laiką (kurio pradžia skaičiuojama nuo statinio atidavimo naudoti dienos):

1) statinių - 5 metai;
2) paslėptų statinio elementų (konstrukcijų, vamzdynų) -10 metų.

Rangovas privalo garantiniu laikotarpiu savo sąskaita skubiai ištaisyti trūkumus, kilusius dėl nepakankamos darbo kokybės, blogos konstrukcijos ir nestandartinių medžiagų.

Pataisytų ar pakeistų dalių garantija visada prasideda naujo remonto užbaigimo dieną.

Garantinis aptarnavimas. Garantinis aptarnavimas ir remontas apima visas transporto, pristatymo, kelionės, apgyvendinimo ir darbo išlaidas, vadybos ir muitinės išlaidas bei mokesčius.

Tikimasi, kad aptarnavimas bus atliekamas nustatytomis darbo valandomis.

Du kartus per metus bus organizuojami aptarnavimo vizitai intervalu ne mažesniu kaip keturi mėnesiai ir ne didesniu kaip 8 mėnesiai.

Apsilankymo metu pakeistos dalys arba medžiagos, kurioms galioja garantija, yra įtraukiamos į aptarnavimą; eksploataciniai reikmenys ir medžiagos į aptarnavimą neįtraukiami.

Jei aptinkami įrangos trūkumai, kurie priklauso garantiniam aptarnavimui ir dėl kurių reikalingas papildomas apsilankymas tarp nustatytų apsilankymų, tai šie papildomi apsilankymai vykdomi pagal garantijos ir aptarnavimo trukmes.

TS 1. BENDRIEJI NURODYMAI

Projekto techninėse specifikacijose pateikiami techniniai reikalavimai statybos darbams ir objekte naudojamoms medžiagoms bei gaminiams, nurodomi techninius rodiklius atitinkantys dokumentai – LST, LST EN. Medžiagos ir gaminiai privalo tenkinti šių standartų reikalavimus ir

turėti ten nurodytus arba ne blogesnius techninius ir kokybės rodiklius. Darbus gali vykdyti tik atestuotos firmos ir apmokyti specialistai, griežtai laikydamiesi produktų gamintojų instrukcijų. Darbai vykdomi turint tam leidimą, suderinus su statytoju jų eigą ir tvarką. Visos objekte naudojamos medžiagos privalo būti atvežamos firminėje pakuotėje, turėti LR sertifikatą, atitikties deklaraciją arba gaminio pasą.

Vykdant statybos montavimo darbus vadovautis Lietuvos Respublikos įstatymais, statybos techniniais reglamentais, normomis ir taisyklėmis bei kitais normatyviniais dokumentais. Statybos procesą reglamentuojančių dokumentų sąrašas pateiktas žemiau. Statybos darbai vykdomi vadovaujantis patvirtintais Projektiniais pasiūlymais (PP) ir parengtu Techniniu darbo projektu (DDP).

Techninių specifikacijų reikalavimus vykdyti vadovaujantis kartu pateiktomis schemomis, aiškinamojo rašto sprendiniais ir brėžiniais. Jei projekto realizacijos metu numatomi pakeitimai arba atsiradus pakeitimams nuostatuose, standartuose bei kituose teisiniuose dokumentuose, rangovas privalo informuoti projekto autorių, užsakovą ir suderinti sprendimus. Visus statybos darbus rangovas privalo pradėti tik parengus darbų vykdymo projektą, vadovaujantis projekte pateiktais bendrais statybos paruošimo ir organizavimo sprendiniais, techninėmis specifikacijomis, brėžiniais. Visus apdailos medžiagų bei gaminių pavyzdžius, spalvas, formą, raštą prieš užsakant derinti su architektu ir užsakovu.

Visus išmatavimus tikslinti vietoje. Vadovautis brėžiniuose nurodytais išmatavimais, o ne masteliu.

Techninės specifikacijos turi būti skaitomos kartu su brėžiniais. Jei tarp brėžinių ir specifikacijų iškyla tam tikrų skirtumų, svarbesne laikoma specifikacija. Rangovas privalo informuoti projekto vadovą bei užsakovą apie visus svarbesnius skirtumus prieš spręsdamas apie konkrečią interpretaciją, ypač teisinių dokumentų, nuostatų ar standartų atžvilgiu. Jei pakeitimų atsiranda nuostatuose, teisiniuose dokumentuose, standartuose ir pan., svarbesniais laikomi specifikacijos ir brėžiniai.

Vykdantieji statybos darbus bei statybos darbų priežiūrą specialistai privalo turėti reikalingus kvalifikacinius atestatus. Vykdant statybos darbus statybvietėje ir statinyje turi būti laikomasi saugaus darbo, gaisrinės saugos, aplinkos apsaugos, tinkamų darbui higienos sąlygų užtikrinimo reikalavimų, turi būti užtikrinta trečiųjų asmenų interesų apsauga statybos metu. Statybos įranga ir metodai. Visa įranga, technika, priedai ir statybos metodai turi tenkinti Lietuvos Respublikos darbo saugos reikalavimus.

Montavimo metodai ir darbo sąlygos. Visi darbai turi būti atliekami pagal dokumentacijoje ir gamintojo pateiktas instrukcijas bei taikant tinkamus darbo metodus, o taip pat pagal naudingą gamybinę patirtį. Darbo sąlygos ir kiti faktoriai, turintys įtakos darbų įvykdymui, turi būti numatyti iš anksto.

Statybų metu naudojami statybos produktai neturi būti laidūs teršalams ir nuotekoms, kurios gali pasklisti aplinkoje ir turėti aplinkai neigiamą poveikį sukeliant grėsmę žmonių sveikatai, gyvūnams ir augalams bei ekosistemoms. Statybos produktai turi atitikti HN 36:2009 reikalavimus.

Projekto pakeitimai galimi tik suderinus su šio projekto vadovu ir atitinkamomis institucijomis.

Paslėpti darbai

Rangovas privalo informuoti užsakovo atstovus aikštelėje ir inžinierių kada galima tikrinti medžiagų ir įvairių stadijų darbų kokybę, prieš įrengiant kitas konstrukcijas, ar darbus.

Apsauga

Nebaigtos ir užbaigtos statinių dalys turi būti saugomos nuo apgadinimų tolimesnių darbų metu. Turi būti saugoma nuo mechaninio poveikio, nuo purvo, korozijos, lietaus, drėgmės, sniego, ledo, užšalimo, per didelės kaitros ir per greito džiuvimo.

Bendrieji reikalavimai apdailos darbams

Apdailos darbai turi būti atliekami esant teigiamai (>10ºC) aplinkos temperatūrai, kai oro drėgnumas ne didesnis kaip 60 %.

Paliekamų statinių būklė

Pabaigus statybos darbus, Rangovas turi pašalinti visas medžiagas ir statybines šiukšles, išvalyti statybos metu atsiradusį purvą. Statiniai ir sklypas turi būti paliktas švarūs.

TS 2. ŽEMĖS DARBAI.

TS 2.1. Objekto statybos vietos paruošiamieji darbai

1. Teritorijose, kur yra esamos požeminės komunikacijos, o ypač elektros, kontrolės kabeliai, rangovui reikėtų imtis visų atsargumo priemonių dirbant su žemės kasimo įrenginiais. Tose zonose, kur pavojus pažeisti tokius įrenginius yra realus, kasimo darbus reikia atlikti rankiniu būdu. Žemės kasimo mašinų panaudojimas tokiose zonose, kur tie įrenginiai veikia, galimas tik leidus tų komunikacijų šeimininkams.
2. Prieš pradedant žemės kasimo darbus, Užsakovas turi pateikti Rangovui kasinėjimo zonos topografinę nuotrauką su joje pažymėtais požeminiais inžineriniais tinklais. Rangovas turi juos reikiamoje vietoje atsikasti ir įsitikinti toponuotraukos tikslumu.
3. Vykdant kasimo darbus šalia požeminių įrenginių, pamatų, šulinių, kanalų, komunikacijų ir kelių, juos reikia sutvirtinti atitinkamomis palaikančiosiomis laikinosiomis konstrukcijomis arba įrengti klojinius (įtvarus).
4. Tuo atveju, kai rangovas, atlikdamas požeminius darbus, susiduria su projekto brėžiniuose nenurodytais įrenginiais arba komunikacijomis, jis privalo nedelsiant informuoti statybos techninę priežiūrą, dėl minėtų įrenginių dispozicijos ir jų nurodytais būdais apsaugoti, išlaikyti arba pašalinti minėtus įrenginius arba komunikacijas. Tik tada leidžiama tęsti darbus toje zonoje.
5. Visos žemės darbų zonos turi būti aptvertos ir įrengti įspėjimo ženklai, informuojantys apie tai, jog netoliese yra pavojaus zona.
6. Pažeminant gruntinius vandenis būtina numatyti priemones, apsaugančias nuo grunto išpurenimo ir užtikrinančias stabilumą.
7. Gruntinio vandens pažeminimas arba pamatų duobės apsauga nuo paviršinio vandens turi užtikrinti pamatų duobės stabilumą ir neleisti pagrindo gruntui dugne išmirkti, šlaitams nuslinkti ir pan.
8. Kasant gruntą rankomis, darbininkai turi dirbti saugiam atstume (darbininkų darbo zonos neturi kirstis), kad nesužalotų vienas kito naudojamais įrankiais.
9. Vykdant mechanizuotus žemės paruošimo ir statybos darbus reikia ypatingai stebėti tas darbų vietas, kur tikėtinos grunto nuošliaužos bei nuogriuvos. Pavojingos vietos turi būti atitvertos ir pažymėtos atitinkamais įspėjamais užrašais. Dirbti tokiose vietose leidžiama tik po kasdieninės darbų vadovo apžiūros.
10. Numatomi esamų dangų, mažosios architektūros elementų, šviesų demontavimas. Statytinės atliekos turi būti saugomos tam tikrose, aptvertose vietose.
11. Darbų eiliškumas:
    1) Demontavimo darbai
    2) Grunto paruošimo darbai
    3) Tinklų tiesimo darbai
    4) Žemės lygio formavimo darbai
    5) Dangų įrengimo darbai
    6) Mažosios architektūros elementų įrengimo darbai
    7) Teritorijos sutvarkymas, vejos atsodinimas, dekoratyvinių želdinių sodinimas.

TS 2.2. Esamų dangų, kitų sutvirtintų vietų ir kitų objektų demontavimas

Esamos dangos ir kitos sutvirtintos vietos (esamas plytelių dangos sluoksnis ir kt.) turi būti išardytos statybvietės ruošimo metu pagal projekto nurodymus. Atliekamos medžiagos turi būti sandėliuojamos iki išvežimo į perdirbimo vietą.

Išardomi esamų kelio ženklų, šviestuvų, aplinkos elementų atramų betoniniai pamatai, betoninės pralaidos ir kitą susidariusį statybinį betono / gelžbetonio laužą numatoma išvežti į Rangovo pasirinktą specializuotą statybinio laužo utilizavimo aikštelę.

Demontuojami kelio ženklų skydai, šviestuvų atramos, aplinkos elementų metalinės, medinės dalys išvežami į Rangovo pasirinktą vietą suderinus su Statytoju. Kelio ženklų pamatai išvežami kartu su statybiniu laužu.

Darbų kontrolė ir priėmimas

Tikrinant išardymo darbus, turi būti patikrintas jų atitikimas projektui: ar iš statybvietės pašalintos visos projekte nurodytos medžiagos ir požeminių konstrukcijų elementai, ar sutankintas gruntas. Visi šie darbai turi būti atlikti prieš statybos darbų pradžią. Po tranšėjų užpylimo turi būti atlikta žemės paviršiaus ir požeminių komunikacijų tinklų geodezinė nuotrauka ir nustatomas tikrosios žemės darbų apimtys. Perduodant vamzdynus, turi būti nustatytas tikrasis jų gylis.

Rangovas turi pateikti priėmimo procedūros reikalaujamus atitinkamos valdžios institucijos pasirašytus dokumentus.

TS 2.3. Dirvožemio, augmenijos ir atliekų pašalinimas

Rangovas iš statybvietės turi pašalinti dirvožemį, augmeniją ir atliekas, susidariusias paruošiamųjų darbų metu. Šalintina augmenija ir atliekos neturi patekti į pylimus ar sandėliuojamas medžiagas. Dirvožemio, augmenijos ir atliekų pašalinimo apimtys nurodytos darbų kiekių žiniaraščiuose.

Numatoma, kad statybos metu poveikio esamam dirvožemio sluoksniui nebus, arba jis bus minimalus. Labiausiai galimas tik minimalios apimties mechaninis poveikis dirvožemiui:

- kasimas, stūmimas, spaudimas;
- nukastą dirvožemio sluoksnį numatoma išsaugoti ir laikinai sandėliuoti tol, kol bus panaudotas želdinimo reikmėms, apsaugant jį nuo užterštumo, išplovimo, vėjo išpustymo. Saugojimo laikotarpiu ant sustumtų dirvožemio krūvų turi būti pastoviai naikinamos piktžolės;
- atliekamas dirvožemis turi būti išvežamas į Rangovo pasirinktą vietą suderinus su Statytoju.

Siekiant išvengti neigiamo poveikio dirvožemiui statybos metu, reikia laikytis šių reikalavimų:

- parinkti tinkamą vietą derlingo dirvožemio saugojimui;
- statybos metu reikia minimizuoti teritorijos su atviru dirvožemiu plotą. Vienu metu reikia laikyti kuo mažiau nestabilizuotų plotų;
- atlikus darbus, būtina kuo skubiau vietovę sutvirtinti. Stabilizavimui reikia panaudoti nuimtą derlingą dirvožemio sluoksnį. Pylimų ir iškasų šlaitai, plotai sutvirtinami 10 cm storio dirvožemio sluoksniu ir užsėjami žole;
- pasiruošti atidirbtų tepalų surinkimui, kad jie nebūtų išpilami atvirai ant dirvožemio.

Tvarkingai eksploatuojant objektą fizinio bei cheminio poveikio dirvožemiui nebus, todėl projekte poveikio dirvožemiui sumažinimo priemonės nenumatomos.

Dirvožemis nukasamas ekskavatoriumi (ar kitu Rangovo turimu mechanizmu), pakraunamas ir išvežamas į laikiną sandėliavimo vietą. Sandėliavimo vietoje privalo būti saugomas kol bus panaudojamas pažeistų plotų rekultivacijai.

Laikino statybų aikštelės ir statybinių medžiagų sandėliavimo aikštelės įrengimas, darbas joje, ir užbaigus statybos darbus jos rekultivavimo darbai įvertinti statybvietės įrengimo išlaidose.

TS 3. DEKORATYVINĖ VEJA

Baigus statybos darbus, suplaniravus sklypą, visi projekte numatyti plotai apsėjami dekoratyvine veja.

Šios specifikacijos nurodymais vadovautis atstatant žolės dangą aplink pastatą. Veja įrengiama pavasarį arba rudenį. Veją sėjama pagal vejos mišinio gamintojo reikalavimus ir rekomendacijas.

Sėjamas žolių mišinys parenkamas pagal vyraujantį dirvožemį. Veja sėjama pagal gamintojo nurodymus. Sėjamas žolių mišinys parenkamas suderinus su užsakovu.

TS 3.1 Dirvos paruošimas

Įrengiant vejas, turi būti sunaikinami invaziniai augalai, piktžolės, pagerinti esamą armens sluoksnį, o jei jo nėra (po statybų), iš reikiamo substrato suformuoti armens sluoksnį, jį patręšti mineralinėmis trąšomis, kokybiškai išlyginti dirvos paviršių ir tolygiai pasėti reikiamą sėklų mišinį.

Piktžolės ir kiti nepageidaujami, greitai plintantys augalai sunaikinami herbicidais. Herbicido rūšis ir reikiamas parenkama pagal esamą situaciją. Panaudojus herbicidus vejų žolės sėjamos po 2 – 3 savaičių.

Armens sluoksnis dekoratyvinėms vejoms suformuojamas ne mažesnis nei 15 – 20 cm. Jei dirvos pH yra 5,5 ar rūgštesnė, dirvą būtina nukalkinti. Jei armens sluoksnis pakankamas, jį būtina perkasti 8 – 10 cm gyliu, išrinkti šakniastiebines piktžoles, statybos atliekas.

Vejai skirtuose žemės plotuose būtina suformuoti 0,5 – 0,6 % nuolydį vandeniui nubėgti.

Prieš sėją dirva patręšiama: 3 – 4 kg/ 1a kompleksinių trąšų. Trąšos į dirvą įterpiamos akėčiomis, jei plotai nedideli – grėbliu.

Dirva suvoluojama 125 – 135 kg volu 2 – 3 kartus. Negalima voluoti per daug sausos ar drėgnos žemės. Atsiradę nelygumai užberiami žeme.

Paprastosios paskirties (kraštovaizdžio) vejos sėjos norma 10 – 15 g/m^2. Sėjamas žolių mišinys parenkamas pagal vyraujantį dirvožemį.

TS 3.2 Sėjos darbai

Sėjos darbai turi būti atliekami tokia tvarka:

- Dirva suvoluojama arba suspaudžiama;
- Mažuose plotuose sėklos tolygiai paskleidžiamos rankomis (pusė reikiamo sėklų kiekio išbarstoma išilgai sklypo, kita pusė skersai sklypo); dideliuose sklypuose žolių sėklos sėjamos specialiomis sėjamosiomis;
- Siekiant, kad sėklos lengviau pasiskleistų, jos sumaišomos su smėliu ar sausa durpe;
- Pasėtos sėklos sekliai įterpiamos į dirvą (gylis parenkamas pagal parinktą veją)
- Įterptos sėklos privoluojamos;
- Prieš sėjant šlaituose, juose turi būti tempiami tinklai šlaitams sutvirtinti.

TS 3.3 Laistymas

Įrengtos vejos dirvožemio paviršius turi būti visą laiką drėgnas. Laistoma smulkialašiais ar rūką skleidžiančiais purkštukais. Išplautos vejos atsėjamos.

TS 3.4 Vejos įrengimo vertinimo kriterijai

Vejos vertinimui parenkami ir analizuojami 30x30 cm vejų ploteliai kiekviename 10 arų vejų plote.

Pagrindiniai įrengtų vejų vertinimo kriterijai:

- Armens sluoksnis ne mažesnis nei 15 – 20 cm (sėjamoms vejoms);
- Žemės paviršius turi būti gerai išlygintas, be įdubimui vandeniui kauptis ir pakankamai suspaustas, kad vaikščiojant neįsispaustų pėdos
- Pasėtas tinkamas žolių sėklų mišinys, pritaikytas vejų rūšiai pagal paskirtį , 20 g/m^2;
- Žemės gerinimo darbai (tręšimas, dirvos mechaninės sudėties gerinimas ir kt.) pagrįsti dokumentais ir laboratoriniais tyrimais.

TS 4. APŽELDINIMO DARBAI

Teritorijoje esantys želdiniai turi būti tvarkomi pagal „Medžių ir krūmų veisimo, vejų ir gėlynų įrengimo taisyklėmis“ ir „Atskirųjų želdynų apsaugos ir tvarkymo pavyzdinis reglamentas“ reikalavimus. Prieš tvarkant želdinius, juos turi įvertinti specialistas.

Medžiai ir krūmai turi būti sodinami ir vejos įrengiamos laikantis projekto sprendinių. Teritorijas, kuriose pagal projektą numatoma išsaugoti esamus medžius ar jų grupes, krūmus, pievas, vykdant statybos darbus, būtina aptverti.

Atstumai nuo statinių iki medžių ir krūmų pateikti 1 lentelėje

Pastatų ir inžinerinių statinių elementai	Atstumai iki ašies, m	
	Medžio kamieno	Krūmo
Pastatų išorinės pusės	5	1,5
Apšvietimo tinklo, inžinerinių statinių atramos	4	-
Šlaitų papėdės ir kt.	1	,5
Atraminių sienelių papėdės išorinės pusės	3,	1,
Šaligatvių ir sodo takelių kraštas	,7	,5
Bortinis akmuo ar kelio sustiprintos juostos kelkraščio pakraštys	2,	1,2
Požeminiai tinklai:		
dujotiekio, nuotekų	1,5	-
šilumos tinklų (nuo kanalo sienelės)	2,	1,
bekanalinių šilumos tinklų, vandentiekių, drenažų	2,	-
jėgos kabelių ir elektroninių ryšių kabelių	2,	,7

Atstumai nuo elektros oro linijų iki medžių nustatomi pagal Elektros linijų ir instaliacijos įrengimo taisykles. Medžio lajai esant didesnei kaip 5 m, atstumas iki pastatų ir statinių padidinamas 0,5 m, didėjant medžio lajai -1 m.

Projektuojant želdinius, būtina vadovautis:

- Atskirųjų rekreacinės paskirties želdynų plotų normų ir priklausomųjų želdynų normų (plotų) nustatymo tvarkos aprašu,;
- Medžių ir krūmų veisimo, vejų ir gėlynų įrengimo taisyklėmis;
- Sodmenų kokybės reikalavimais;
- Apšvietimo elektros įrenginių įrengimo taisyklėmis;
- Elektros linijų ir instaliacijos įrengimo taisyklėmis;
- Šilumos tiekimo tinklų ir šilumos punktų įrengimo taisyklėmis;
- Pėsčiųjų ir dviračių takų projektavimo rekomendacijomis.

Miesto gatvės specialiojoje požeminių inžinierinių tinklų juostoje neleidžiama sodinti medžių bei krūmų, joje gali būti įrengiama veja, gėlynai, krūmokšniai. Atstumas eilėje tarp medžių, atsižvelgiant į suaugusių medžių lają, turi būti ne mažesnis kaip 5 m, o atstumas tarp medžių ir krūmų - ne mažesnis kaip 2 m. Žaliosios juostos turi turėti skersinį nuolydį nuo 0,5 iki 5%.

Mažiausi medžių ir krūmų atstumai nuo požeminių inžinerinių tinklų:

Požeminiai inžinieriniai tinklai	Atstumas iki ašies, m	
	Medžio kamieno	Krūmo
Dujotiekio	2,0	-
Kanalizacijos	1,5	-
Šilumos tinklų (nuo kanalo sienelės)	2,0	1,0

Bekanalinių šilumos tinklų, vandentiekių, drenažų	2,0	-
Jėgos kabelių ir ryšių kabelių	2,0	0,7

TS 5. SKLYPO TVARKYMO DARBAI. DANGOS.

Aplinkos tvarkymo darbai atliekami vadovaujantis projektiniais sprendiniais, medžiagų ir gaminių naudojimo technologinėmis rekomendacijomis, statybos taisyklėmis. Aplinkos tvarkymo paruošiamiesiems darbams priskiriami geodeziniai nužymėjimai, esamų nereikalingų statinių pašalinimas, augalinio sluoksnio nuėmimas ir sandėliavimas, paviršinio ir gruntinio vandens nuleidimas, teritorijos išlyginimas, planiravimas. Vykdant žemės darbus, draudžiama užversti žeme ar statybinėmis medžiagomis bei jų atliekomis želdinius, požeminių inžinerinių tinklų šulinių dangčius, geodezinius ženklus, gaisrinius hidrantus, kultūros vertybių teritorijas ir jų apsaugines zonas.

TS 5.1. Paruošiamieji žemės darbai

Vykdant kasimo darbus šalia požeminių – antžeminių įrengimų ir statinių, pamatų, šulinių, kanalų, komunikacijų, kelių, transformatorinių, atkasamuosius šlaitus reikia sutvirtinti atitinkamomis palaikančiosiomis laikinosiomis konstrukcijomis, įrengti klojinius (įtvarus) arba įrengti pastoviąsias atramines sienutes. Tuo atveju, kai Rangovas, atlikdamas požeminius darbus, susiduria su projekto brėžiniuose nenurodytais įrenginiais ar komunikacijomis, jis privalo nedelsiant informuoti statybos Techninę priežiūrą ir nurodytais būdais apsaugoti, išlaikyti arba pašalinti minėtus įrenginius ar komunikacijas. Tik tada leidžiama tęsti darbus toje zonoje. Visos žemės darbų zonos turi būti aptvertos ir įrengti įspėjimo ženklai, informuojantys apie tai, jog netoliese yra pavojaus zona. Esant gruntinio vandens pažeminimo būtinybei, prieš atliekant darbus, būtina apžiūrėti greta esančių pastatų techninę būklę bei patikslinti požeminių komunikacijų vietą. Pažeminant gruntinius vandenis būtina numatyti priemones, apsaugančias nuo grunto išpurenimo, taip pat užtikrinančias duobės šlaitų ir greta esančių statinių, pastatų pamatų stabilumą. Gruntinio vandens pažeminimas arba pamatų duobės apsauga nuo paviršinio vandens turi užtikrinti pamatų duobės stabilumą ir neleisti pagrindo gruntui dugne išmirkti, šlaitams nuslinkti ir pan.

TS 5.2. Grunto iškasimas

Iškasų dydis turi būti toks, kad atstumas iki dugno krašto apačioje būtų ne mažiau kaip 1,20 m. Didžiausias leistinas iškasos šlaito nuolydis nustatomas pagal saugumo technikos reikalavimus ir Rangovo pateiktus skaičiavimus, suderintus su statybos Techninės priežiūros inžinieriumi. Kasant duobes turi būti numatytos techninės priemonės greta esančių statinių pastovumui išsaugoti. Užterštas gruntas pašalinamas aplinkai nepavojingu būdu, pagal galiojančias gamtosaugines taisykles.

Iškasų šlaitų nuolydis priimamas remiantis lentele:

Grunto rūšis	Šlaito nuolydis atitinkamam iškasos gyliui m, ne daugiau		
	1,5	3	5
Smėlis ir žvyras	1:0,5	1:1	1:1
Priemolis ir molis	1:0	1:0,75	1:0,75

TS 5.3. Gruntas

Gruntas prieš dangos konstravimą turi būti sutankintas. Pagrindas rengiamas ant išlyginto ir sutankinto grunto paviršiaus. Pagrindas įrengiamas iš skaldos ir smėlio.

TS 5.4. Pagrindai

Pagrindai dangoms kaip žemiausios kategorijos valstybinės reikšmės keliui parenkami vadovaujantis:

1. Automobilių kelių standartizuotų dangų konstrukcijų projektavimo taisyklės
2. Automobilių kelių žemės darbų atlikimo ir žemės sankasos įrengimo taisyklės ĮT ŽS 17

3. Automobilių kelių dangos konstrukcijos iš trinkelių ir plokščių įrengimo taisyklės ĮT Trinkelės 14
4. Automobilių kelių nesurištųjų mišinių ir gruntų, naudojamų sluoksniams be rišiklių, techninių reikalavimų aprašas TRA SBR 19
5. Automobilių kelių dangos konstrukcijos sluoksnių be rišiklių įrengimo taisyklės ĮT SBR 19

Dangų konstrukcijos projektuojamos pagal parinktą DK 0,1 konstrukcijos klasę, remiantis Automobilių kelių standartizuotų dangų konstrukcijų projektavimo taisyklėmis.

Projektuojamoje stovėjimo aikštelėje įrengiama trinkelių danga pagal „Automobilių kelių standartizuotų dangų konstrukcijų projektavimo taisyklių“ 4 lentelę, parinkta DK 0,1 klasė. Priimama, kad konstrukcija bus rengiama ant F3 šalčiui jautrumo klasės gruntų. Todėl vadovaujantis 6 lentele šalčiui atsparios dangos konstrukcijos storis yra: 0,5*hz (kur hz = 1,4 m) ir lygus 70 cm. Tai projektinė dangos konstrukcija: betoninės trinkelės (200x100 mm) 8 cm storio ant 3 cm storio išlyginamojo sluoksnio iš gamtinės mineralinės medžiagos akmens atsijų 0/3, 15 cm storio pagrindo sluoksnio iš skaldos 0/32 bei 45 cm storio apsauginio šalčiui atsparaus medžiagų sluoksnio iš smėlio. Kadangi dangos konstrukciją numatoma rengti ant F3 klasės gruntų, todėl vadovaujantis KPT SDK 19, 75 p. numatoma 50 cm esamo grunto pakeisti geresnių savybių gruntu.

Smėlio pagrindas

Trinkelių pagrindui naudojamas smėlis susidės iš vidutiniagrūdžio smėlio. Medžiaga turi būti gerai išrūšiuota, be protarpių arba nukrypimų nuo lygios linijos ir reikalaujamos granulometrijos sudėties. Vidutiniagrūdžio smėlio pralaidumas vandeniui: k10 > 1,0 x 10– 5 m/s.

Smėlio smulkesnių kaip 0,063 mm dalelių gali būti iki 7 % mišinio masės, tamprumo modulis EV2 ≥ 100 MPa, sankabumas C = 0,006 MPa. Smėlio išbandymas pagal LST 1361.1. Prieš pristatant medžiagas į vietą ir prieš pradedant darbus, rangovas pateiks pavyzdžius inžinieriui ir suderinus su juo šių medžiagų naudojimą. Grindinio sluoksniai bus paskleisti ir paskirstyti tolygiai.

Apatinio pagrindo sluoksniui medžiagos bus išbarstytos tolygiais sluoksniais ir sutankintos, kad būtų pasiektas sausas tankis ne mažesnis kaip 95 % modifikuoto AASHO. Tankinant smėlį būtina sudrėkinti.

Užbaigtas apatinis pagrindas atitiks brėžiniuose nurodytiems storiams.

Visos apatinio pagrindo dalys su trūkumais bus rekonstruotos ir padarytos pagal techninius dokumentus arba inžinieriaus nurodymus ir visa tai bus atlikta rangovo sąskaita (silpnų sluoksnių nuėmimas, šiukšlių ir kenksmingų teršalų pašalinimas).

Užbaigtas apatinio pagrindo paviršius bus lygus be duobių, įdaubų, atliekų arba kitų defektų ir bus tikslaus skerspjūvio, gerai užpildytas ir išlygintas.

Reikiamo smėlio sluoksnis tolygiai užpilamas ir sutankinamas. Sutankinimo koeficientas 0,98.

Skaldos pagrindas

Skaldos pagrindas bus iš dolomitinės, frakcinės skaldos mišinio 0/45.

Dolomitinės, frakcinės skaldos tamprumo modulis EV2 ≥ 120 MP.

Bazinio pagrindo dolomitinė-frakcinė skalda bus išbarstyta ir sutankinta sluoksniais iki maksimalaus sluoksnio storio ir palaistyta.

Mineralinių medžiagų išbandymas vykdomas pagal Lietuvos statybos standartą (toliau LST) 136.1, granulometrinė sudėtis turi atitikti LST 1361.2.

Skalda turi būti švari, be molio, priemolio dalių ir kitokių grumstelių. Skalda beriama skirstytuvais arba rankinių būdu. Skaldos sluoksnis beriamas 30 % storesnis, nes jis tiek sutankėja. Tankinama vibro – plokštėmis rankiniu būdu.

Prieš beriant skaldą lovio briaunos sustiprinamos, pastatant kelio bortus.

Nukrypimai nuo projektinių storių gali būti tokie, kad tik 10 % patikrintų rezultatų gali skirtis □ 20 mm ribose, visi kiti □ 10 mm.

Atsijos

Akmens atsijų sutankinimo koeficientas K = 0,96. Akmens atsijų sluoksnio h = 30mm. Frakcija iki 5mm

Apželdinta betoninių trinkelių danga:

Konstrukcija po apželdintomis trinkelėmis analogiška mašinų stovėjo aikštelės dangos konstrukcijai. Pagrindo storis priklauso nuo prognozuojamos apkrovos dydžio. Danga įrengiama ant sutankinto pakeisto F3 klasės grunto (Ev2 45 MPa), 45 cm šalčiui atsparus smėlio sluoksnis (Ev2 100 MPa), 15cm smulkios skaldos pagrindo sluoksnis iš nesurišto mišinio (Ev2 120 MPa), 3cm posluoksnis granitinės atsijos. Ant šių sluoksnių įrengiama betoninių apželdinamų trinkelių danga. Trinkelių ažūras užpildomas dirvožemiu, apsėjamas veja.

TS 5.5. Geotekstilė, geotinklas

Formuojami statūs šlaitai tvirtinami geotekstile ir geotinklu, tam kad jų neišplautų liūtys ir jie nenuslinktų. Visą sistemą sudaro: geotekstilė, geotinklas su jam skirtais sujungimo raktais ir tvirtinimo elementais. Sistema klojama laikantis gamintojo instrukcijų ir rekomendacijų.

Pirmiausia sutvarkomi šlaitai: suformuojami šlaito kontūrai, kampai, aukštis ir pan., paviršius supresuojamas. Geotekstilė klojama po geotinklu, tam vanduo neplautų geotinklo ir šlaito kontūrai liktų nepakitę. Šlaito paruošimas tvirtinimui priklauso nuo šlaito dydžio, norimo pasiekti nuolydžio, geologinių sąlygų.

Geotekstilė ir/ar geotinklas paklojama ant sunkiai susitankinančio grunto/molio, kuri veikia kaip armuojamasis tinklas. Ant geotekstilės klojamas geotinklas, kuris sutvirtinamas specialiais smaigais, laikikliais. Ištiesus geotinklą, jis užpildomas augaliniu sluoksniu. Rekomenduojama uždėti bent keliais centimetrais daugiau augalinio sluoksnio negu geotinklo viršutinė riba, nes gruntas per laiką linkęs sukristi. Paklojus augalinį sluoksnį, jis apsėjamas veja ar klojamas velėna.

Geotekstilė gali būti klojama ant paprasto grunto kaip atskiriamasis sluoksnis ir esant nepakankamam pagrindo atsparumui. Audinys turi būti atsargiai užpilamas smėliu (apie 5 cm, geriausiai „nuo savęs“ būdu, kartu išlyginant ir sutankinant).

Geotekstilės/geotinklo sluoksnis turi pagerinti grunto konstrukcijų mechanines savybes; suvienodinti grunto nuosėdžius; sumažinti užpilamo grunto ar inertinių medžiagų sluoksnius; leisti įrengti grunto konstrukcijas ant silpnų gruntinių pagrindų; leisti išvengti nepageidaujamo gruntų susimaišymo ir natūralių gruntų išjudinimo; išlaikyti sankasų laikomąją galią; įrengti atraminės sienutės; padidinti sankasos pastovumą ir stabilumą.

Papildomas vertikalių, žeme užverstų jungčių sprendimas. Visos jungtys iš galinės pusės padengiamos vandeniui pralaidžia geotekstile ir užpilamos gruntu. Geotekstilė turi būti lengvai transportuojama, galima vandens filtracija, turi sumažinti riziką nuo potvynių ar lietaus vandens nuotekio padaromos žalos. Turi būti lanksti, kad būtų galima lengvai supjaustyti iki reikalingo dydžio, turi būti tinkama eismui, lengvai perdirbama, pralaidi vandeniui.

Techninės savybės:

- 100 - 150g/m^2 monofilamentinis tinklas, 100% polipropilenas, atsparus UV.
- Rulono matmenys (Aukštis x Ilgis) plotis 1,15 x ilgis 10m
- Tempimo stiprumo riba: 7.8 kN/m
- Pailgėjimas iki nutrūkimo: 60 %
- Statinis atsparumas pradūrimui: 1050 N
- Dinaminis pradūrimas: 27 mm
- Atsparumas plyšimui: 300 N
- Akutės dydis O90W: 0.125 mm

- Vandens pralaidumas VIH50: 60 mm/s
- Įrengiant vadovautis standartu LST EN 13252

TS 5.6. Medžiagos ir jų montavimas

Prieš įrengiant dangas, įrengiami vejos bei gatvės bortai. Visi vejų ir takų bortai padaryti iš pagamintų bortų elementų ant betoninio pagrindo. Betoninių bortų įrengimui naudojamas betonas C20/25.

Visi bortai turi būti taisyklingi, lygūs ir prieš pradedant klojimo darbus, Inžinieriaus patikrinti ir aprobuoti. Bortai gaminami 1,0 m ilgio. Tais atvejais, kai reikiamas ilgis nesiekia 1,0 m, bortai apdirbami rankiniu būdu. Įvažiavimų kampuose montuojami lenkti kelio bortai. Posūkiuose naudoti tiesius kelio bortus galima, kai spindulys yra didesnis kaip 15 m. Ties bortų įgilinimu, iš abiejų pusių, numatomi žemėjantys bortai.

Betoniniai bortai montuojami ant betono sluoksnio, sutvirtinant išorinę borto pusę betono mišiniu, kuris sukietėjus užpilamas gruntu. Bortai pagal ilgį sujungiami 6 mm storio cemento skiediniu.

Po to klojamas betono trinkelių pagrindo sluoksnis. Ant pakloto pagrindo paskleidžiamas dangos pasluoksnis. Betono klasė B20. Pasluoksnio medžiagos neturi įsiskverbti į pagrindo sluoksnį, todėl pagrindui turi būti naudojamas geros sanklodos nesurištasis mineralinių medžiagų mišinys.

Projektuojamų pėsčiųjų bei automobilių dangų parinkimo pagrindimas atliktas vadovaujantis Automobilių kelių standartizuotų dangų konstrukcijų projektavimo taisyklių nuostatomis (V, VI skyrių reikalavimai). Dangų tipai atitinka Taisyklių VI Skyriaus Ketvirtame skirsnyje „Dangų konstrukcijos“ išvardintus principinius modelius.

Gatvės bortas 15x30x100 cm

Pagrindinės savybės	*Klasė*	*Atitikmuo*	*Standartas LT*	*Standartas*
Tempimo stipris skeliant	*2 (T)*	*≥5 klasė*	*LST EN 1340:2003*	*PN-EN1340:2004*
Atsparumas atmosferos poveikiui	*3 (D)*	*≥F 200*	*LST EN 1340:2003*	*PN-EN1340:2004*
Vandens įgeriamumas	*2 (B)*	*≤5%*	*LST EN 1340:2003*	*PN-EN1340:2004*
Betono klasė	*B30*			

Vejos bortas 5x25x100 cm

Pagrindinės savybės	*Klasė*	*Atitikmuo*	*Standartas LT*	*Standartas*
Tempimo stipris skeliant	*2 (T)*	*≥5 klasė*	*LST EN 1340:2003*	*PN-EN1340:2004*
Atsparumas atmosferos poveikiui	*3 (D)*	*≥F 200*	*LST EN 1340:2003*	*PN-EN1340:2004*
Vandens įgeriamumas	*2 (B)*	*≤5%*	*LST EN 1340:2003*	*PN-EN1340:2004*
Betono klasė	*B30*			

Betoninės pėsčiųjų takų dangos trinkelės 100x100x80mm

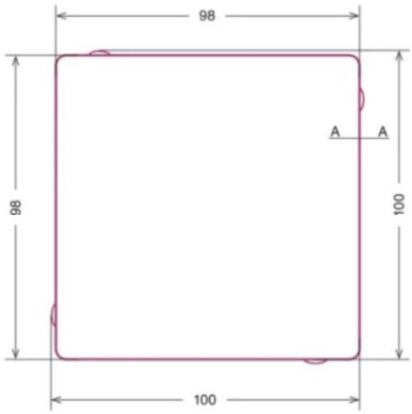

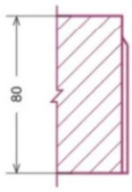

Techniniai duomenys

Išmatavimai	Gaminio masė (kg)	Gaminių kiekis (1m2)	Gaminių kiekis pakete (vnt)	Gaminių plotas pakete (m2)	Paketo masė (kg)
100x100x80 mm	1,90	100	990	9,90	1881
Standarto pavadinimas	**Stipris tempiant skėlimui (Mpa)**	**Atsparumas dilimui**	**Vandens įgėris %**	**Betono stiprumo klasė**	**Atsparumas šalčiui, masės nuostoliai kg/m2**
LST EN 1338:2003 Grindinio trinkelės	≥ 3,6	≤ 20 (4I)	≤ 6,0 (2B)		≤ 1,0 (3D)

Klinkerio pėsčiųjų takų dangos trinkelės 206x67x80mm

DF80 Drainflow	206x67x80 mm
Išeiga	65 vnt/m2 kai siūlė 2-3 mm
Svoris	2,3 kg/vnt

Betoninės automobilių stovėjimo aikštelės dangos trinkelės 200x100x80mm

Techninė specifikacija

PRODUKTO DUOMENYS:

Išmatavimai	200x100x80 mm
Gaminio masė (kg)	3,70
Gaminių kiekis (1m2)	50
Gaminių kiekis pakete (vnt)	540
Gaminių plotas pakete (m2)	10,80
Paketo masė (kg)	1998

STANDARTAS:

Standarto pavadinimas	LST EN 1338:2003 Grindinio trinkelės
Stipris tempiant skėlimui (Mpa)	≥ 3,6
Atsparumas dilimui	≤ 20 (4I)
Vandens įgėris %	≤ 6,0 (2B)
Betono stiprumo klasė	
Atsparumas šalčiui, masės nuostoliai kg/m2	≤ 1,0 (3D)

Betoninės apželdinamos automobilių stovėjimo aikštelės dangos trinkelės 200x100x80mm

Techninė specifikacija

PRODUKTO DUOMENYS:

Išmatavimai	200x100x80 mm
Gaminio masė (kg)	2,64
Gaminių kiekis (1m2)	50
Gaminių kiekis pakete (vnt)	480
Gaminių plotas pakete (m2)	9,6
Paketo masė (kg)	1267,2

STANDARTAS:

Standarto pavadinimas	LST EN 1338:2003 Grindinio trinkelės
Stipris tempiant skėlimui (Mpa)	≥ 3,6
Atsparumas dilimui	≤ 20 (4I)
Vandens įgėris %	≤ 6,0 (2B)
Betono stiprumo klasė	
Atsparumas šalčiui, masės nuostoliai kg/m2	≤ 1,0 (3D)

Metaliniai bortai 2000-3000 x150 (dantys 300) x 5 (dantys 30) mm

Metaliniai bortai numatyti naudoti laisvos parkinės konfigūracijos parkinių klinkerio plytelio takų aprėminimui. Galima plieno rūšis:

1. Nerūdijantis plienas 304
2. Šlifuotas nerūdijantis plienas 304
3. Nerūdijantis plienas 304, dažytas milteliniu būdu pagal RAL spalvų standartą
4. Šlifuotas nerūdijantis plienas 316
5. Karštai cinkuotas plienas
6. Karštai cinkuotas plienas, padengtas milteliniu būdu (Qualisteelcoat sertifikatas) pagal RAL spalvų standartą
7. Corten plienas

Papildomos detalės: Borteliams jungtys ir varžtai (1 vnt. vienam metrui)

Galimi montavimo būdai:

- Betoninis pamatas
- Įsukamas į žemę

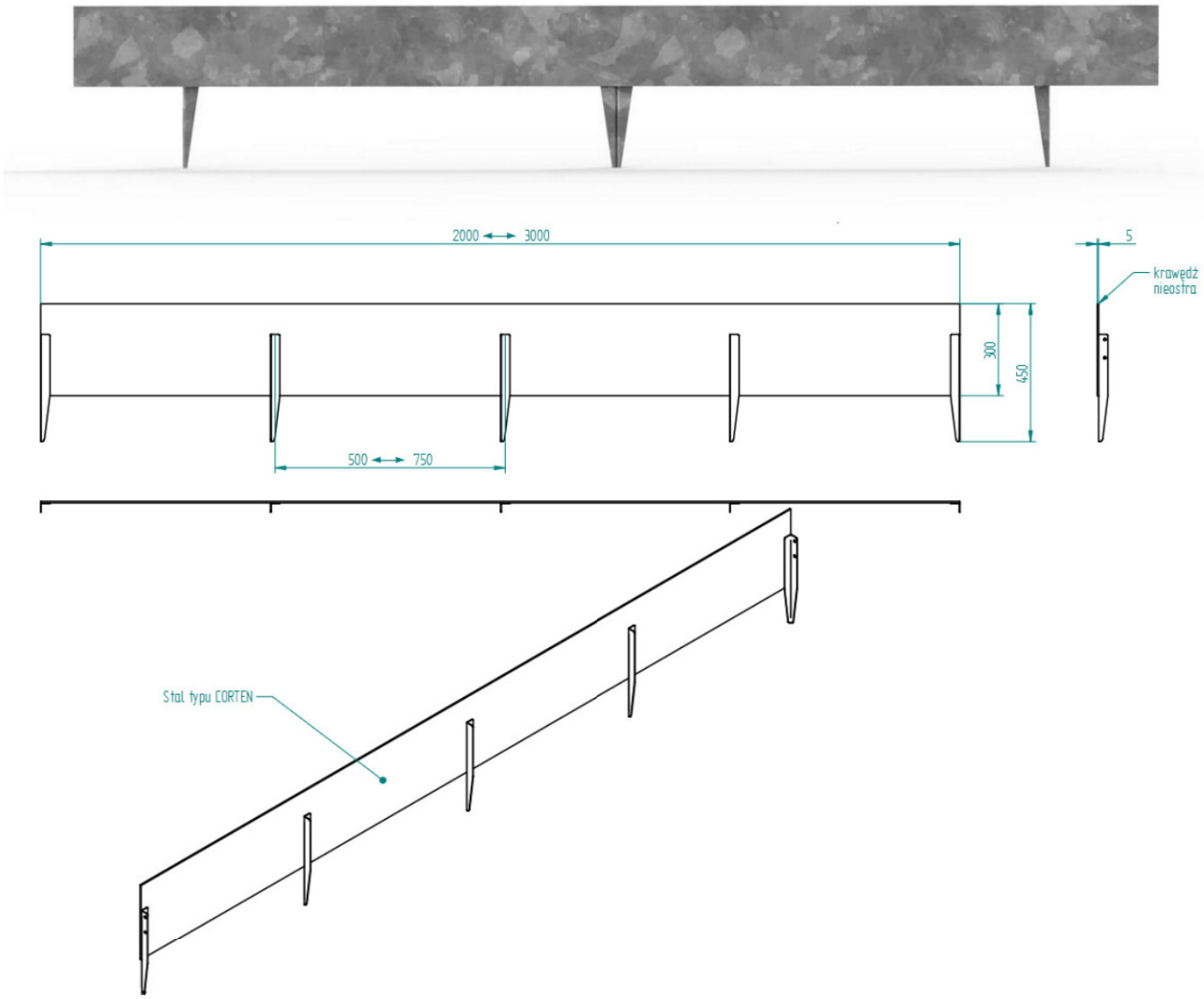

TS 5.7. Eismo organizavimas

5.7.1. Kelio ženklai

Kelio ženklai ir jų simbolių spalvos turi atitikti kelio ženklų įrengimo ir vertikaliojo ženklinimo taisyklėse išdėstytus reikalavimus bei TRA VŽ 12 „Automobilių kelių vertikaliųjų kelio ženklų techninių reikalavimų aprašas“ ir LST EN 12899-1:2008 reikalavimus.
Kelio ženklai suprojektuoti II grupės, išskyrus kelio ženklus Nr. 407 „Apvažiuoti iš dešinės“, kurie projektuojami I grupės dydžio ir Nr. 413 „Pėsčiųjų ir dviračių takas“, kurie projektuojami 0 grupės dydžio. Ženklai turi būti gaminami su šviesą atspindinčiu paviršiumi. Visi ženklai ir jų detalės turi būti pagaminti iš nerūdijančių medžiagų arba padengti antikoroziniu sluoksniu, atitinkančiu standartų reikalavimus. Ženklų korpusai, jų antroji pusė ir visos ženklų tvirtinimo detalės turi būti pilkos spalvos.
Kelio ženklų skydai tvirtinami prie cinkuoto metalinio vamzdžio atramos, pastatytos ant betono C25/30 pagrindo. Ant paruošto dydžio skydo priekinės dalies klijuojama šviesą atspindinti plėvelė.
Kitoje ženklo pusėje arba prie ženklo pritvirtintoje specialioje lentelėje turi būti pateikta:
Ženklus pagaminusios įmonės prekės ženklas;
Pagaminimo data;
Minėto standarto žymuo.
Pagaminti ženklai turi būti suvynioti į drėgmės nepraleidžiantį popierių ir sudėti į specialius konteinerius arba dėžes taip, kad laikant ar gabenant jie nebūtų sugadinti. Ženklų naudojimo garantijos laikas 2 metai. Ženklų su šviesą atspindinčiu paviršiumi garantijos laikas nustatomas pagal šviesą atspindinčių medžiagų naudojimo garantijos laiką.
Kelio ženklų atramos turi būti įrengiamos vadovaujantis PĮT KŽA 08 „Kelio ženklų atramų parinkimo, projektavimo ir įrengimo taisyklės“.

5.7.2. Horizontalus ženklinimas

Dangos horizontalusis ženklinimas turi atitikti kelių horizontaliojo ženklinimo taisykles ir ĮT ŽM 12 „Kelių ženklinimo medžiagų naudojimo ir ženklinimo įrengimo taisyklės“. Dangos horizontaliajam ženklinimui naudoti termoplastą, vadovaujantis standartu LST EN 1436:2007+A1:2009.
Ženklinimo linijos neturi būti iškilusios virš kelio dangos aukščiau kaip 6 mm ir turi būti neslidžios.
Atnaujinant ženklinimo linijas neturi likti senojo ženklinimo pėdsakų, esamas nereikalingas ženklinimas turi būti nuvalomas.

TS.6. MEDŽIAI

Medžių sodinimo darbų aprašymas:

- Sodinamo medžio apimtis 1 m aukštyje turi būti ne mažesnė kaip 0,18 – 0,2 m. Turi būti suformuotas šaknų gumulas.
- Medžius sodinti pagal projekto brėžinyje nurodytas vietas, kurios darbo brėžiniuose turėtų būti nužymėtos, ir darbus atlikti paskutiniu statybos darbų etapo metu.
- Duobes medžiams kasti 120 cm gylio ir ne mažiau 120 cm pločio.
- Sodinant medžius sodinimo duobėse privalomas pilnas esamo grunto pakeitimas derlingu dirvožemiu, tai būtina, kad medis sustiprėtų pirmais jo augimo metais. Būtinos trąšos.
- Duobes medžiams užpilti augalinio grunto ir kompostinės žemės mišiniu.
- Medžių atvežimo metu duobės turi būti pilnai paruoštos augalų sodinimui
- Sodinamus medžius būtinai rišti prie 3 impregnuotų kuolų (ilgis 2,5m, Ø 6 cm). Kamienas turi būti apsaugotas minkšta tarpine medžiaga prieš jį rišant prie kuolų. Rišimo aukštis H=1,30 m.
- Užpylus šaknis augaliniu gruntu, palaistyti vandeniu (20-30 l medžiui).
- Augalams suteikiama vieno vegetacijos sezono garantija (priežiūra turi būti vykdoma laikantis ir augalui keliamų reikalavimų). Neprigiję augalai po metų turi būti atsodinami.

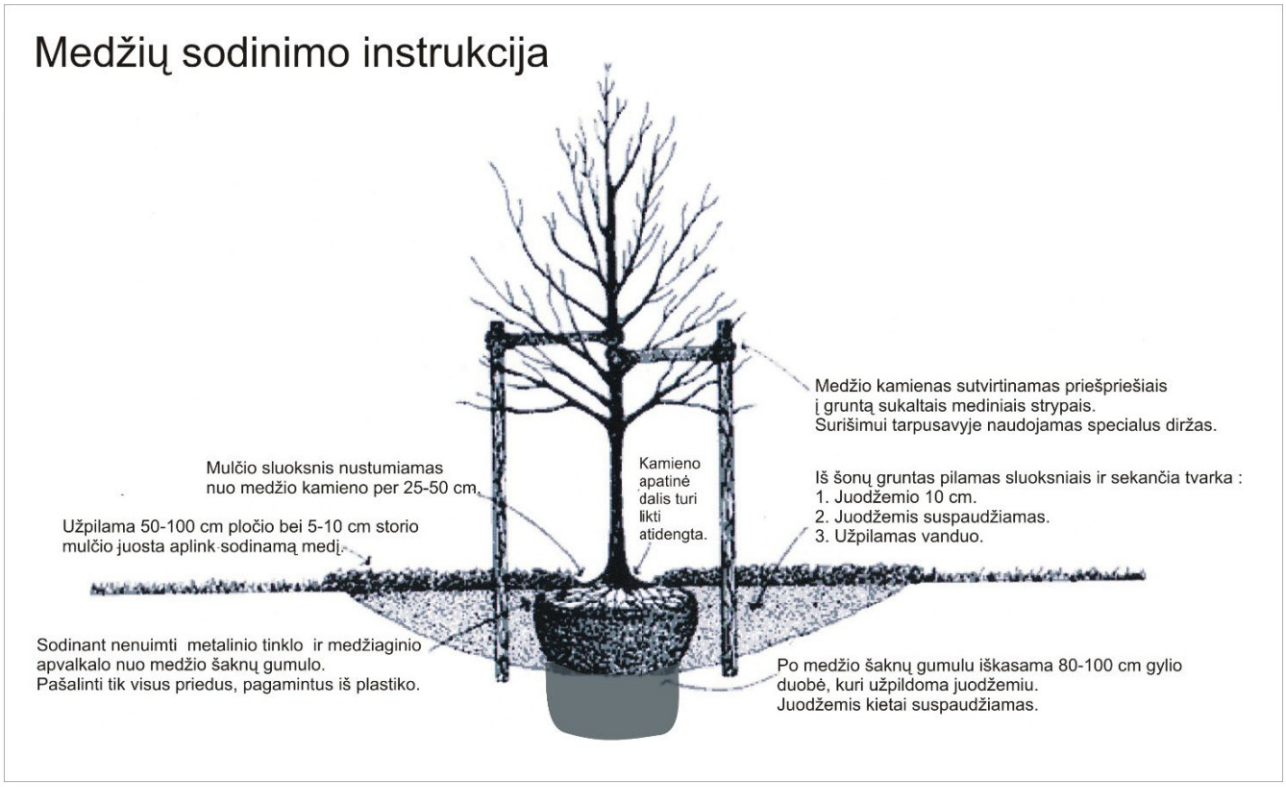

Projekte numatyta sodinti šiuos medžius:

	Beržas karpotasis „Laciniata“ *Betula pendula „Laciniata“* Aukštis: iki 15 metro. Plotis: iki 4-6 metro. Lapai: Žali. Augimo vieta: Saulėta, pusiau saulėta Dirvožemis: Nereiklus. Pastabos: Sodinuko dydis – min 1,4-2,5m. Rekomenduojama paaugęs medis 3-3,5m Kiti reikalavimai – 20-25ltr vazonas. Grakščios, siauros formos medis, galintis užaugti apie 10-15 m aukščio. Veislės išskirtinis bruožas – sodriai žali, pailgos formos, giliai karpyti lapai. Jaunos šakelės lengvai svyra, kamienas baltas, šiek tiek šerpetoja. Geriausiai auga vidutinio derlingumo, derlingose priesmėlio ar priemolio, drėgnose, bet neužmirkusiose dirvose, saulėtose vietose. Atsparus šalčiui.
	Liepa mažalapė „Greenspire“ *Tillia cordata „Greenspire“* Aukštis: iki 15 metrų Plotis: iki 7-8 metrų Lapai: Žali. Augimo vieta: Šviesomėgis, dalinis pavėsis. Dirvožemis:Dirvožemiui neteiklus. Klimato zona: 5-8 Mėgsta šviesias, saulėtas vietas. Sodinamas parkuose eilėmis, kuriamos alėjos, tinka apželdinti pakeles, skverus.
	Juodoji pušis *Pinus nigra* Aukštis: iki 15 metrų. Plotis: iki 6-8 metro. Spygliai: tamsiai žali, pluošteliuose po 2, ilgi, iki 15 cm, šiurkštūs. Augimo vieta: Saulėta, pusiau saulėta Dirvožemis: Nereiklus. Kiti reikalavimai – 20-25ltr vazonas. Pastabos: Sodinuko dydis – min 1,4-2,5m. Rekomenduojama paaugęs medis 3-3,5m Juodosios pušies laja yra kūgiška ir rutuliška, o medžiui einant senyn jis įgauna skėtinę formą. Gali užaugti apie 10-15 m aukščio. Geriausiai auga vidutinio derlingumo, derlingose, vandeniui laidaus dirvožemio vietose.

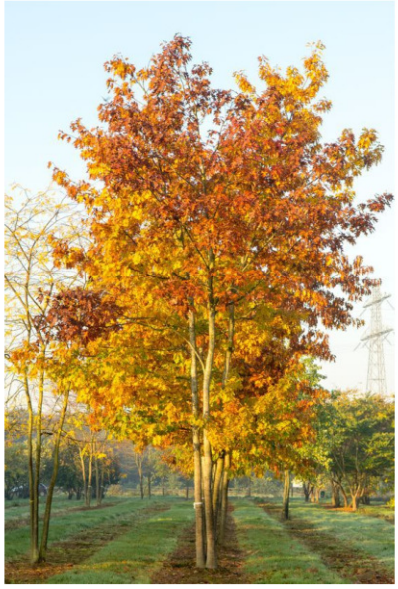	**Raudonasis ažuolas** *Quercus rubra* Aukštis: iki 20 metrų. Plotis: iki 4-6 metro. Lapai: Žali. Augimo vieta: Saulėta, pusiau saulėta Dirvožemis: Nereiklus. Pastabos: Sodinuko dydis – min 1,4-2,5m. Rekomenduojama paaugęs medis 3-3,5m Kiti reikalavimai – 20-25ltr vazonas. Tankios, horizontaliai išsidėsčiusios šakos sukuria platų atviros lajos vainiką. Didingas ir tuo pat metu grakštus lapuotis. Medžio išraiškingos lapijos spalvos. Rudenį priklausomai nuo saulės nusidažo raudonais ar oranžiniais raudonais tonais. Ypač greitai augantis ąžuolas. Geriausiai auga vidutinio derlingumo, derlingose, vandeniui laidaus dirvožemio vietose. Atsparus šalčiui.
	Šermukšnis švedinis *Sorbus intermedia* Aukštis: iki 6-8 metrų. Plotis: iki 3-4 metro. Lapai: Žali. Augimo vieta: Saulėta, pusiau saulėta Dirvožemis: Nereiklus, laidus vandeniui. Pastabos: Sodinuko dydis – min 1,4-2,5m. Rekomenduojama paaugęs medis 3-3,5m Kiti reikalavimai – 20-25ltr vazonas. Užauga iki 12 m aukščio medis. Žydi baltai birželio mėnesį, raudonai oranžiniai vaisiai subręsta rugsėjo - spalio mėnesiais. Ypač vertinami nekartūs vaisiai. Atsparus šalčiui, šviesamėgis, gali augti sausokoje vietoje. Sodinama po vieną ar grupėmis.

TS7. KRŪMAI

Sodinti krūmus galima rudenį ir pavasarį. Sodinimui iškasamos duobės arba tranšėjos. Jų dydis priklauso nuo sodinamų augalų amžiaus ir šaknų sistemos dydžio. Krūmams kasamos 20-50 cm pločio ir 20-50 cm gylio duobės arba tranšėjos. Viršutinis žemės sluoksnis atskiriamas nuo apatinio podirvio sluoksnio. Duobių dugnas 10 cm gyliu supurenamas. Sodinimui naudojamas derlingas dirvožemis. Iš supiltos į duobę žemės padaromas kūgio pavidalo kauburys, ant kurio paskleidžiamos sodinamo augalo šaknys. Sodinimo metu augalas sukrečiamas, kad tarpai tarp šaknų gerai užsipildytų žemėmis. Po to žemės gerai suminamos ir padaromi lėkštės pavidalo įdubimai. Pasodinti augalai palaistomi.

Aplink pasodintus augalus žemė purenama 5-8 cm gilumu, išraunamos ar nukertamos piktžolės. Naudinga patręšti organinėmis trasomis. Kasmet anksti pavasarį šalinamos nereikalingos atžalos ir šakos. Krūmų peržydėję žiedynai, jiems išdžiūvus, nupjaunami. Taip pat kovojama prieš dekoratyvinių augalų ligas bei kenkėjus. Reikia laiku pasirūpinti išdžiūvusių arba sunaikintų augalų atsodinimu.

Po krūmų masyvais įrengiamas vientisas 10 cm storio pušų žievės mulčius. Pušų žievės mulčius paskirstomas ant lygaus sutankinto ir suplaniruoto paviršiaus.

Projekte numatyta sodinti šiuos krūmus:

	Šermukšnialapė lanksvūnė *Sorbaria sorbifolia* Aukštis: iki 1m. Plotis: ~1m Lapai: žali, geltonuojantys. Žiedai: rožiniai Augimo vieta: Saulėta, pusiau saulėta Dirvožemis: Nereiklus. Pastabos: Sodinuko dydis – ne mažiau 0,4m. Kiti reikalavimai min 4ltr vazonas, min 4 stiprios šakos. Želdiniai vazonuose turi būti juose augę bent vieną sezoną ir šaknų sistema pilnai užpildžiusi jų tūrį. Dailus dekoratyvus nereiklus krūmas baltais šluotelės formos žiedais. Atsparus šalčiui, nereiklus dirvožemiui, lengvai formuojamas, šis augalas puikiai tinka sodinti pavieniui, grupėse bei gyvatvorėms formuoti. Geriausiai auga derlingame, saikingai drėgname, laidžiame dirvožemyje. Mėgsta saulėtas vietas. Sodinant augalą, rekomenduojama esamą dirvožemį pagerinti universaliu durpių substratu arba kompostine žeme.
	Lanksva japoninė „Golden princess“ *Spiraea japonica „Goldflame“* Aukštis: 0,5-0,6m, formuoti iki 0,5. Plotis: 0,5-1m Lapai: geltoni. Žiedai: rožiniai Augimo vieta: Saulėta, pusiau saulėta Dirvožemis: Nereiklus. Pastabos: Sodinuko dydis – ne mažiau 0,25m. Kiti reikalavimai min 4ltr vazonas, min 4 stiprios šakos. Želdiniai vazonuose turi būti juose augę bent vieną sezoną ir šaknų sistema pilnai užpildžiusi jų tūrį. Lapai pavasarį ryškiai geltoni, bet švelnaus atspalvio, vasarą šviesiai geltoni, šalto atspalvio, rudenį - šilto oranžinio-gelsvo atspalvio. Lapai 6-7 cm ilgio, ovaliai smailūs. Gausiai žydi birželio-liepos mėnesiais, rausvai raudoni žiedai sutelkti 3-4 cm skersmens žiedynuose. Augalas atsparus šalčiui ir užsitęsusioms sausroms. Dirva – vidutiniškai drėgna. Sodinimo vieta tinka tiek saulėta, tiek pusiau saulėta. Sodinamas ~0,5m atstumais, 4vnt/m^2.

	Hortenzija ąžuolalapė „Snow queen“ Hydrangea quercifolia „Snow queen“ Aukštis: 1,2-1,8m. Plotis: 1,2-1,8m Lapai: tamsiai žali. Žiedai: balti Augimo vieta: Saulėta, pusiau saulėta Dirvožemis: Nereiklus. Pastabos: Sodinuko dydis – ne mažiau 0,6m. Kiti reikalavimai min 10ltr vazonas, min 4 stiprios šakos. Želdiniai vazonuose turi būti juose augę bent vieną sezoną ir šaknų sistema pilnai užpildžiusi jų tūrį. Iškilus, palaipinis, dekoratyvus krūmas apvalia laja. Žydi dideliais, piramidinės formos šluoteliniuose žiedynuose sutelktais stambiais, išvaizdžiais, steriliais žiedais nuo birželio iki rugpjūčio mėnesio. Žydėjimas trunka apie 1,5 - 2 mėnesius, peržydėję žiedynai įgauna rausvai - violetinį atspalvį. Charakteringi, giliai skiautėti, šiek tiek šiurkštoki, tamsiai žalios spalvos, panašūs į ąžuolo, apie 20 cm ilgio lapai rudenį nusispalvina labai gražiomis kaštono ir burgundo raudonumo spalvomis. Sumedėjusios šakos atpleišėjusios, žiemos metu apatinė rudos spalvos žievė – efektingas sodo akcentas. Geriausiai auga organiškai turtingoje, vidutiniškai drėgnoje, tačiau gerai drenuotoje dirvoje, dalinai saulėtoje vietoje. Vasaros metu mulčias aplink krūmelio šaknis palaiko drėgmės balansą. Žiedus formuoja ant senų šakų, todėl, jeigu yra būtina, krūmas genimas tik po žydėjimo. Šioms hortenzijoms turi būti parinkta nuo šaltų žiemos vėjų apsaugota vieta, be to žiemai rekomenduojama mulčiuoti šaknis, apsaugoti šakas.
	Pušis kalninė „Mughus“ *Pinus mugo „Mughus“* Aukštis: iki 1,5-3m. Plotis: ~1,5-2,5m Spygliai: tamsiai žali. Augimo vieta: Saulėta, pusiau saulėta Dirvožemis: Nereiklus. Pastabos: Sodinuko dydis – ne mažiau 0,6m. Kiti reikalavimai min 10ltr vazonas. Želdiniai vazonuose turi būti juose augę bent vieną sezoną ir šaknų sistema pilnai užpildžiusi jų tūrį. Populiari kalninės pušies veislė. Dabinasi ilgais, minkštais, tamsiai žaliais spygliais. Lėto augimo per 10 metų užauga apie 1,2 – 1,5 m aukščio. Energingos šakelės suformuoja netaisyklingą rutulio lają. Dažnai sodinamas norint sutvirtinti šlaitus. Toleruoja miesto taršą, todėl puikiai tinka sodinti miesto želdynuose. Geriausiai auga humusingoje, priesmėlio ar priemolio, silpnai rūgšti, gerai drenuotoje, vidutiniškai drėgnoje dirvoje.

TS8. ŽOLINIAI AUGALAI

Projekte numatyta sodinti šiuos žolinius augalus:

	Viksva „Evergold“ *Carex oshimensis „Evergold“* Aukštis: iki 0,3m. Plotis: iki 0.3m Lapai: žali su geltonomis juostelėmis. Žiedai: rausvos varpos Augimo vieta: Saulėta, pusiau saulėta Dirvožemis: Nereiklus. Pastabos: Sodinuko dydis – ne mažiau 0,2m. Kiti reikalavimai min 4ltr vazonas. Želdiniai vazonuose turi būti juose augę bent vieną sezoną ir šaknų sistema pilnai užpildžiusi jų tūrį. Lapai žali su ryškia, aiškiai matoma geltona juosta, einančia per lapo vidurį – iš toli atrodo kaip geltonai žalia kompozicija. Formuoja tvarkingus, kompaktiškus ir tankius kupstus. Nuo liepos iki vėlyvo rudens apsipila dailiomis labai dekoratyviomis varpomis. Veislė dirvožemiui nereikli, tinka vidutinio derlingumo, tačiau mėgsta drėgnesnes bei vandeniui laidžias dirvas. Geriausiai jaučiasi pavėsingose vietose, tuomet labiau išryškėja lapų spalva. Netoleruoja sausros. Tinka užpildyti tuščias alpinariumų, gėlynų vietas, bordiūrams, apvadams. Pavasarį rekomenduojama pašalinti sudžiuvusius lapus. Sodinant augalą, rekomenduojama esamą dirvožemį pagerinti universaliu durpių substratu, žeme skirta gėlėms arba kompostine žeme. Sodinama ~0,3m atstumais, 9-11 vnt/m²m.
	Lendrūnas smailiažiedis „Overdam“ *Calamagrostis acutiflora „Overdam“* Ankstyva varpinė žolė. Jau gegužės pabaigoje jie būna gražiai paaugę, o žydi birželio - spalio mėn. Lapai žali su baltais kraštais ir rausvu atspalviu. Iš pradžių varpos būna purios žalsvai violetinės, paskui pereina į rudus atspalvius. Auštis iki 120 cm, plotis 60-70 cm. Labai populiari lendrūnų veislė. Kereliai statūs, neišgula. Nereiklus augimo sąlygoms. Greitai auga, bet agresyviai nesiplečia. Nuoroda: https://juragiumedelynas.lt/kiti-varpiniai/lendrunas-smailiaziedis-overdam

	Miskantas kininis „Graziella“ *Miskantus sinensis „Graziella“* Aukštis: krūmas 180 cm/ žiedynas 210 cm Plotis: iki 120 cm Žiedų spalva: balta- šviesiai rožinė Lapai: žali Žydėjimo laikas: VIII - X Augimo vieta: saulėta, pusiau saulėta Gruntas: lengvas priesmėlis, laidus priemolis Klimato zona: 5-9 Pastabos: Žali lapai rudeniop keičia spalvą į raudoną, varinę ir oranžinę. Puošniai atrodo ir žiemą. Augalas 3 litrų vazone.

TS9. MULČIAS

Mulčią numatoma įrengti aplink sodinamus krūmus. Projekte numatoma medžių žievės mulčias. Prieš dengiant mulčią reikia ant lygaus sutankinto ir suplaniruoto paviršiaus pakloti geotekstilę. Mulčias vėliau paskirstomas ant geotekstilės.

Geotekstilė naudojama įvairių tipų hidroizoliacinių dangų apsauga nuo galimo mechaninio pažeidimo, piktžolių augimo, gruntų maišymosi, užsiteršimo, grunto frakcijos atskyrimui.

Geosintetinės medžiagos yra pateikiamos darbų kiekių žiniaraštyje bei įrengimo brėžinyje. Rangovui pageidaujant galima įrengti ir kitos markės geosintetines medžiagas, tačiau jos turi būti ne prastesnių charakteristikų negu suprojektuotos. Keičiamas medžiagas rangovas parenka pats, suderinęs jas su techninės priežiūros inžinieriumi.

Geosintetinių medžiagų gaminiai turi atitikti MN GEOSINT ŽD 13 ir TRA GEOSINT ŽD 13 reikalavimus.

TS10. MAŽOJI ARCHITEKTŪRA

Projekte numatyta įrengti šiuos mažosios architektūros elementus:

	Suoliukai Parenkama iš pasiūloje esančių gaminių, pagal dizainą artimą analogams. Suoliukai įrengiami atskirai stovintys poilsio zonoje. Gabaritiniai matmenys 2000x600xh400/730(atlošas) mm, konstrukcija – metalo karkasas, apdaila – medinės lentos, su atlošu. Mediena: ąžuolas – kietmedis, ar kita poveikiui atspari mediena, padengiamas impregnantu arba alyvomis, išsaugančiais natūralią medžio spalvą. Metalo spalva – tamsiai pilka, matinė. Metalo ir medžio spalva turi sutapti ar būti artima su kitais mažosios architektūros elementais. Parenkamus gaminius būtina derinti su Projekto autoriais.
	Šiukšliadėžės Parenkama iš pasiūloje esančių gaminių, pagal dizainą artimą analogams. Įrengiamos tarp suoliukų poilsio zonoje. Gabaritiniai matmenys 500x500,50xh900/730 mm, konstrukcija – metalo karkasas, apdaila – metalas, su dėžės uždengimu. Metalo spalva – tamsiai pilka, matinė. Metalo spalva turi sutapti ar būti artima su kitais mažosios architektūros elementais. Parenkamus gaminius būtina derinti su Projekto autoriais.
	Dviračių stovai Parenkama iš pasiūloje esančių gaminių, pagal dizainą artimą analogams. Orientaciniai matmenys 550xh800 mm. Metalinių elementų spalva – tamsiai pilka, matinė. Metalinius elementus tvirtinant į trinkelių grindinį, būtina įrengti sustiprintą pagrindą užtikrinti stovų ilgalaikį stabilumą ir atsparumą galimam vandaliniam poveikiui. Metalo spalva turi sutapti ar būti artima su kitais mažosios architektūros elementais. Parenkamus gaminius būtina derinti su Projekto autoriais.

TS11. VAIKŲ ŽAIDIMO IR SPORTO AIKŠTELIŲ ĮRENGIMAS.

Reikalavimai vaikų žaidimo aikštelėms ir sporto aikštelių dangoms pagal HN 131:2023:

Žaidimų aikštelės įranga, šalia šios įrangos įrengta atsitrenkimą švelninanti danga turi turėti atitikties sertifikatą ar gamintojo deklaraciją, liudijančią įrangos ir dangos atitiktį joms taikomų Lietuvos standartų LST EN 1176-1, LST EN 1176-2 „Žaidimų aikštelių įranga ir dangos. 2 dalis. Sūpuoklių papildomi specialieji saugos reikalavimai ir bandymo metodai“ (toliau – Lietuvos standartas LST EN 1176-2), LST EN 1176-3 „Žaidimų aikštelių įranga ir dangos. 3 dalis. Čiuožynių papildomi specialieji saugos reikalavimai ir bandymo metodai“ (toliau – Lietuvos standartas LST EN 1176-3), LST EN 1176-4 „Žaidimų aikštelių įranga ir dangos. 4 dalis. Lynų kelių papildomi specialieji saugos reikalavimai ir bandymo metodai“ (toliau – Lietuvos standartas LST EN 1176-4), LST EN 1176-5 „Žaidimų aikštelių įranga ir dangos. 5 dalis. Karuselių papildomi specialieji saugos reikalavimai ir bandymo metodai“ (toliau – Lietuvos standartas LST EN 1176-5), LST EN 1176-6 „Žaidimų aikštelių įranga ir dangos. 6 dalis. Supamosios įrangos papildomi specialieji saugos reikalavimai ir bandymo metodai“ (toliau – Lietuvos standartas LST EN 1176-6), LST EN 1176-10 „Žaidimų aikštelių įranga ir dangos. 10 dalis. Visiškai uždaros žaidimų įrangos papildomi specialieji saugos reikalavimai ir bandymo metodai“ (toliau – Lietuvos standartas LST EN 1176-10), LST EN 1176-11 „Žaidimų aikštelių įranga ir dangos. 11 dalis. Erdvinio tinklyno papildomi specialieji saugos reikalavimai ir bandymo metodai“ (toliau – Lietuvos standartas LST EN 1176-11), LST EN 1177 „Atsitrenkimą švelninanti žaidimų aikštelės danga. Bandymo metodai atsitrenkimo švelninimui nustatyti“ (toliau – Lietuvos standartas LST EN 1177) ar tapačių standartų reikalavimams, bei surinkimo, naudojimo ir priežiūros instrukcijas valstybine kalba. Žaidimų aikštelės įranga, šalia šios įrangos įrengta atsitrenkimą švelninanti danga turi būti sumontuota pagal gamintojo instrukcijas.

Prieš pradedant naudoti žaidimų aikštelę, kurioje įrengta žaidimų aikštelės įranga, turi būti patikrinta (įvertinta) jos atitiktis Lietuvos standartų LST EN 1176-1, LST EN 1176-2, LST EN 1176-3, LST EN 1176-4, LST EN 1176-5, LST EN 1176-6, LST EN 1176-10, LST EN 1176-11, LST EN 1177 reikalavimams. Patikrinimą (įvertinimą) turi atlikti įstaiga, akredituota Lietuvos standarto LST EN ISO/IEC 17020 „Atitikties įvertinimas. Reikalavimai, keliami įvairių tipų kontrolės įstaigų veiklai (ISO/IEC 17020)“ (toliau – Lietuvos standartas LST EN ISO/IEC 17020) atitikčiai kaip A tipo kontrolės įstaiga. Žaidimų aikštelės eksploatuotojas ar savininkas turi saugoti šios įstaigos išduotą kontrolės ataskaitą arba kontrolės sertifikatą.

Guminės dangos įrengimo reikalavimai. Vaikų žaidimo aikštelėje: minimalus liejamos dangos storis 40 mm; tose vietose kur pagal kritimo aukštį nuo įrenginių yra reikalingas storesnis dangos sluoksnis, pavyzdžiui 60-80 mm, jis privalo būti liejamas pagal liejamos dangos gamintojo sertifikate bei rekomendacijose nurodytą reikiamą storį, kuris amortizuotų reikiamą kritimo aukštį. Danga numatoma lygi, todėl dangos storį reikia kompensuoti formuojant pagrindus.

Nuo vaikų žaidimo aikštelių iki gatvių, esamų ir projektuojamų transporto priemonių stovėjimo aikštelių bei sporto įrenginių aikštelės (atskirtos gyvatvore) yra išlaikomi norminiai atstumai. Projektas atitinka HN 131:2023.

Projekte įvardinti preliminarūs vaikų žaidimų aikštelių įrenginiai. rangos metu galima parinkti analogiškos kokybės įrenginius iš kitų gamintojų. Taipogi projektas gali būti įrengiamas etapais, įrengiant atskyrus statinius.

Eil. Nr.	Pavyzdys	Tipinė specifikacija
1.1	**Žaidimų aikštelės kompleksas PCE211621**	
	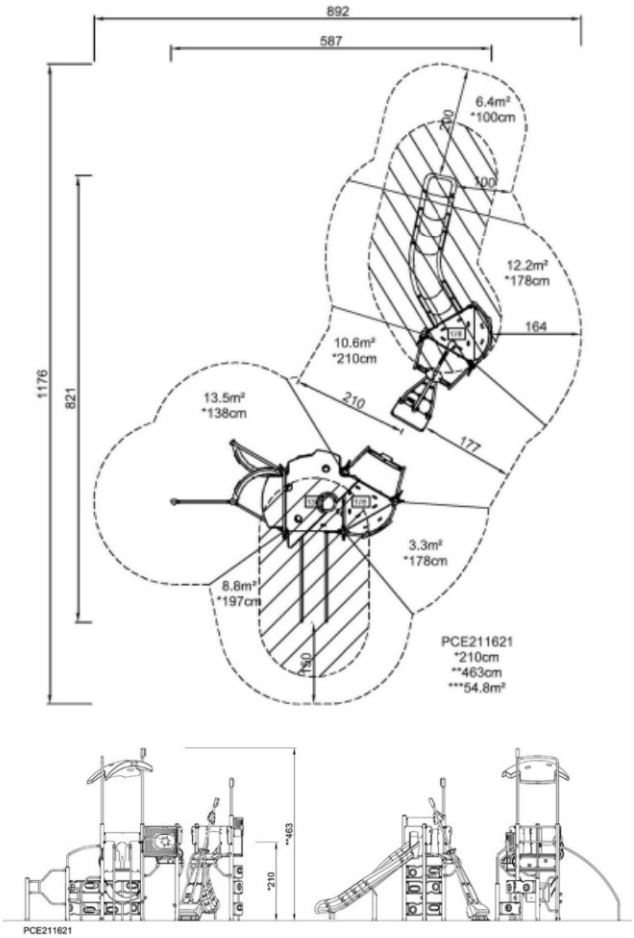	**Aprašymas:** Žaidimų kompleksą sudaro du bokštai, iš kurių vienas su stogeliu su persikėlimo kartimi. Į abu bokštus galima patekti plastikinėmis laipiojimo sienelėmis. Iš bokštelio su stogeliu galima nusileisti lenkta atvira čiuožykla, o iš bokštelio su stogeliu-turėkline čiuožykla. Taip pat po bokšteliu su stogeliu yra ant grandinių pakabintas suoliukas. **Matmenys:** • Gaminio matmenys: 5870 x 8210 x 4630h mm. • Saugos zona: 892 x 1176 cm • Didžiausias kritimo aukštis 210 cm. **Medžiagos:** • Plokštės – iš 19mm storio HDPE, pagaminto iš daugiau nei 95% po vartojimo perdirbtų medžiagų (pvz., maisto pakuočių atliekų) tiek šerdyje, tiek spalvotame išoriniame sluoksnyje. • Pagrindiniai plieniniai stulpai– Ø101,6mm skersmens, 2mm sienelės storio, iš S235 plieno. Paviršius – iš anksto cinkuotas iš vidaus ir išorės, su išoriniu milteliniu dažymu (70–120µm sluoksnis). • Platformų konstrukcija– iš aliuminio profilių su keliomis tvirtinimo galimybėmis. Pilkos spalvos formuotos platformos– iš 75% po vartojimo perdirbto polipropileno, su neslidžia tekstūrine danga. • Lenktos plokštės ir stogeliai– iš vientisai formuoto polietileno, kurio sudėtyje 33% po vartojimo perdirbtų medžiagų, skirtingų spalvų, ne mažesnio kaip 5mm sienelės storio. • Tuščiavidurės plastikinės detalės – iš 100% perdirbamo polietileno, kurio sudėtyje 33% po vartojimo perdirbtų medžiagų, formuojamos kaip vientisas elementas (min. 5mm sienelė), atitinkančios EN71-3

		standartą ir patikrintos dėl UV stabilumo. • Čiuožykla iš formuoto polietileno– su 33% po vartojimo perdirbtų medžiagų, vientisos konstrukcijos, min. 5mm sienelės storio, atitinkančios EN71-3 ir patikrintos dėl UV stabilumo. • Persikėlimo kartis nuo vieno bokštelio prie kito juda pirmyn–atgal. Pagaminta iš suvirintos plieno konstrukcijos su Ø48mm, 4,1mm storio centriniu vamzdžiu. 360° stovėjimo platforma – iš medžiagos, kurios pagrindas pagamintas iš polietileno, o viršutinis paviršius – termoplastinio elastomero, kuris yra minkštesnis ir turi struktūruotą tekstūrą. Dvipusės lenktos rankenos – iš 19mm HDPE medžiagos. • Lenktos atsispyrimo platformos – iš 2mm AISI304 nerūdijančio plieno plokštės su neslidžia tekstūra. Apatinė dalis sutvirtinta 19mm storio HDPE plokšte saugiam atsispyrimui, o stulpo atramai įrengtas poliuretano gumos buferis. • Turėklai ir turėklinės čiuožyklos stulpai – iš nerūdijančio plieno Ø42,4×3,2mm arba Ø38×2 mm. • Plieninės dalys – karštai cinkuotos pagal ISO1461 standartą; švino kiekis paviršiuje ne daugiau 90ppm, pagrindinėje medžiagoje ne daugiau 100ppm. • Žaidimų elementai ir laipiojimo laikikliai – iš liejimo būdu formuoto, aukštos kokybės, UV stabilizuoto nailono. **Tvirtinimas:** Įbetonuojamos 90cm gylyje. **Sertifikavimas:** Gaminys turi TUV sertifikatą pagal EN1176. Turi turėti išduotą CO_2 emisijos skaičiavimo metodikos sertifikatą išduotą TUV arba Bureau Veritas pagal GHG Protocol reikalavimus ir gaminio kortelę su

		apskaičiuotu konkretaus gaminio CO2 pėdsaku.
1.2	**Žaidimų aikštelės kompleksas PCE112022**	
	  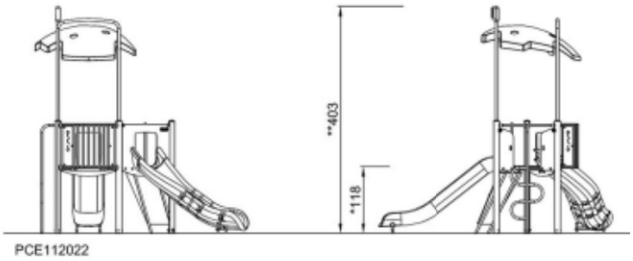 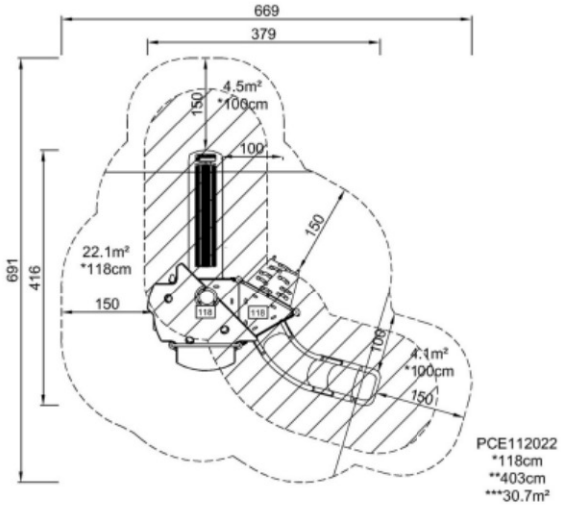	**Aprašymas:** Žaidimų bokštelis su viename aukštyje esančia plačia platforma ir stogeliu. Į bokštelį galima patekti pasvirusia laipiojimo sienele su kybiais ir „gaisrininko stulpu“ su pakopomis, o nusileisti dvejomis čiuožyklomis- viena atvira tiesi, kita atvira lenkta. **Matmenys:** • Gaminio matmenys: 3790 x 4160 x 4030 h mm. • Saugos zona 669 x 691 cm • Didžiausias kritimo aukštis 118cm. **Medžiagos:** • 19mm storio HDPE plokštės pagamintos iš daugiau nei 95% perdirbtų po vartojimo atliekų (pvz., maisto pakuočių). Tiek šerdis, tiek spalvotas išorinis sluoksnis sudaryti iš perdirbtos medžiagos. • Pagrindiniai plieniniai stulpai Ø101,6mm skersmens, 2 mm sienelės storio, pagaminti iš S235 plieno. Stulpai yra cinkuoti (viduje ir išorėje) ir padengti milteliniu dažymu (70–120µm storio sluoksnis), užtikrinančiu ilgaamžiškumą ir atsparumą korozijai. • Platformų konstrukcija– iš aliuminio profilių su keliomis tvirtinimo galimybėmis. Pilkos spalvos formuotos platformos– iš 75% po vartojimo perdirbto polipropileno, su neslidžia tekstūrine danga. • Stogelis- tuščiaviduris, iš vieno gabalo formuotas stogas pagamintas iš 100 % perdirbamo polietileno (33 % po vartojimo medžiagų). Minimalus sienelės storis – 5 mm. • Čiuožyklos iš formuoto polietileno– su 33 % po vartojimo perdirbtų medžiagų, vientisos konstrukcijos, min. 5mm sienelės storio,

		atitinkančios EN71-3 ir patikrintos dėl UV stabilumo. • Skersiniai pagaminti iš S235 plieno, Ø38mm. Vamzdis cinkuotas viduje ir išorėje bešviniu cinku. **Tvirtinimas:** Įbetonuojamos 90cm gylyje. **Sertifikavimas:** Gaminys turi TUV sertifikatą pagal EN1176. Turi turėti išduotą CO_2 emisijos skaičiavimo metodikos sertifikatą išduotą TUV arba Bureau Veritas pagal GHG Protocol reikalavimus ir gaminio kortelę su apskaičiuotu konkretaus gaminio CO2 pėdsaku.
1.3	**Sūpynės KSW92011**	
	  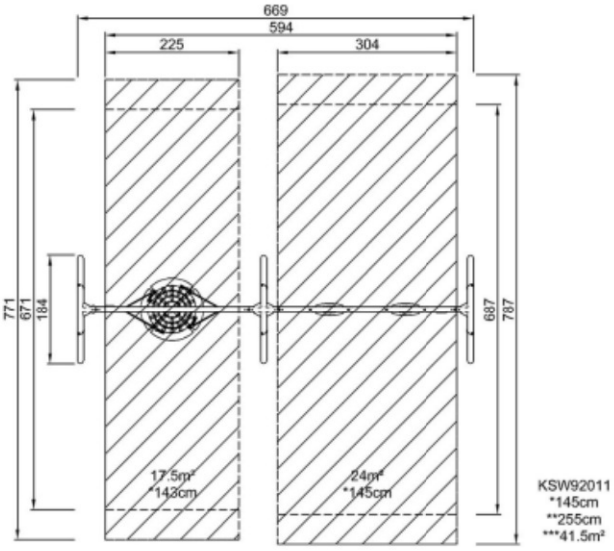 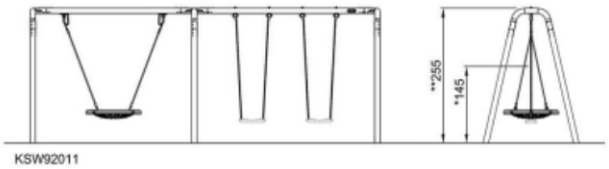	**Aprašymas:** Švytuoklinės sūpynės su dviem tradicinėmis (plokščiomis) sėdynėmis ir „paukščio lizdo“ sėdyne. **Matmenys:** • Gaminio matmenys: 6690 x 1840 x 2550h mm. • Saugos zona: 669 x 771 cm • Didžiausias kritimo aukštis 145 cm. **Medžiagos:** • Pagrindiniai plieniniai stulpai– Ø101,6mm, 2,0mm sienelės storio, karštai cinkuoti iš vidaus ir išorės bešviniu cinku pagal ISO1461. Švino kiekis paviršiuje ne daugiau 90ppm, pagrindinėje medžiagoje ne daugiau 100ppm. • Skersinis – Ø101,6mm, 2,9mm sienelės storio, karštai cinkuotas iš vidaus ir išorės bešviniu cinku pagal ISO1461. Švino kiekis paviršiuje ne daugiau 90ppm, pagrindinėje medžiagoje ne daugiau 100ppm. • Pagrindinio stulpo ir skersinio jungtis – iš Ø101,6mm plieninio vamzdžio (2,9mm sienelė), karštai cinkuota iš vidaus ir išorės bei papildomai padengta milteliniu būdu. Cinkavimas– pagal ISO1461, švino kiekis: ne daugiau 90ppm paviršiuje, ne daugiau

		100ppm pagrindinėje medžiagoje. • Sūpynių pakabos– iš aukštos kokybės UV stabilizuoto nailono korpuso su integruotais sandariais rutuliniais guoliais. Grandinės tvirtinamos nerūdijančio plieno kabliu su varžtu. • „Lizdo“ tipo sūpynėms– sustiprintos nerūdijančio plieno pakabos. Tvirtinimas prie skersinio– suvirintu laikikliu ir dviem varžtais. Guoliai sutepti silikoniniu tepalu ir nereikalauja papildomos priežiūros. • Grandinės– 6mm storio, iš nerūdijančio plieno • Tradicinės (plokščios) sėdynės yra dviejų komponentų konstrukcijos: vidinė polipropileno šerdis ir išorinis guminis sluoksnis, suformuotas vienos operacijos metu. • Virvinės „lizdo“ sėdynės – iš viengubai pintų 16mm poliesterio virvių, pasižyminčių dideliu atsparumu trinčiai ir UV spinduliams. Virvių kilpos sujungtos nailono jungtimis. Buferiai- polipropileno šerdis su minkštu termoplastinės gumos išoriniu sluoksniu. **Tvirtinimas:** Įbetonuojamos 90cm gylyje. **Sertifikavimas:** Gaminys turi TUV sertifikatą pagal EN1176. Turi turėti išduotą CO_2 emisijos skaičiavimo metodikos sertifikatą išduotą TUV arba Bureau Veritas pagal GHG Protocol reikalavimus ir gaminio kortelę su apskaičiuotu konkretaus gaminio CO2 pėdsaku.
1.4	**Į dangą įleidžiamas batutas JUM10101**	
		Aprašymas: Kvadrato formos į dangą įleidžiamas batutas, kurio šokinėjimo plotas yra 100x100 cm. **Matmenys:** • Gaminio matmenys: 1600 x 1600 x 30h mm. • Saugos zona: 400 x 400 cm. • Didžiausias kritimo aukštis 100 cm.

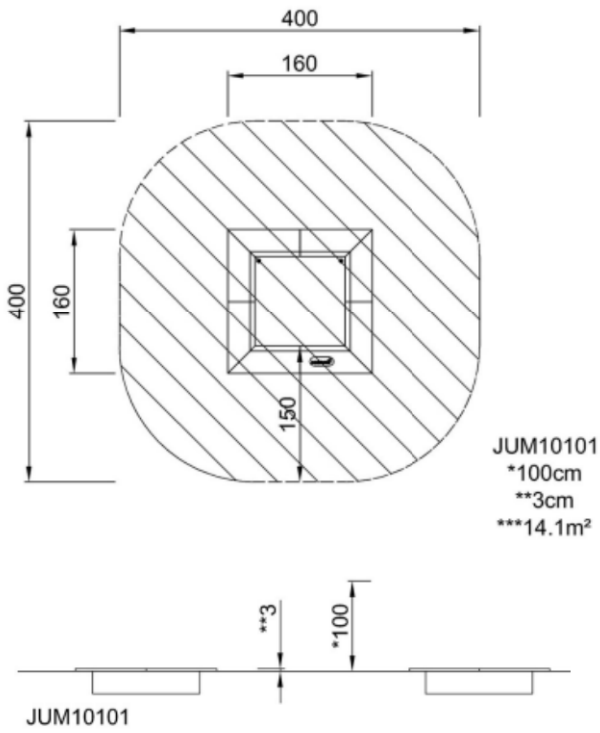

Medžiagos:

- Juodos spalvos šokinėjimo membranos pagamintos iš 6,0 mm storio etileno–propileno konvejerinės juostos su poliesterio ir poliamido audinio armuojančiu karkasu. Spyruoklių tvirtinimo vietos sustiprintos plieninėmis įvorėmis ir poveržlėmis iš abiejų pusių. Membrana atspari ozonui ir turi 8 centre išdėstytas vandens nutekėjimo angas.
- Visos 36 spyruoklės pagamintos iš nerūdijančio plieno. Plieninės vielos storis–3,2mm, o paskutinės penkios vijų eilės yra kūginės formos suteikiant konstrukcijai tvirtumo.
- Pilkos spalvos apdailos plytelės formuojamos iš pilkos spalvos granuliuotos perdirbtos gumos (SBR). Kiekvienos guminės plytelės viduje yra 3 mm storio karštai cinkuota plieninė plokštė.
- Visi plieniniai komponentai gaminami iš S235 anglinio plieno, 3 mm storio. Šoninės plokštės, viršutinio rėmo atraminės sienelės, lankstytos plokštės su SBR danga yra karštai cinkuotos.
- SBR plyteles galima nuimti valymui ir techninei priežiūrai. Atsukus šešis varžtus, SBR plytelė pakeliama ir atveriama prieiga prie spyruoklių.

Tvirtinimas:
Įleidžiamas iki žemės lygio, tvirtinant ant betoninio pamato.

Sertifikavimas:
Gaminys turi TUV sertifikatą pagal EN1176. Turi turėti išduotą CO_2 emisijos skaičiavimo metodikos sertifikatą išduotą TUV arba Bureau Veritas pagal GHG Protocol reikalavimus ir gaminio kortelę su apskaičiuotu konkretaus gaminio CO2 pėdsaku.

1.5	**Spyruoklinės sūpynės M175**	
	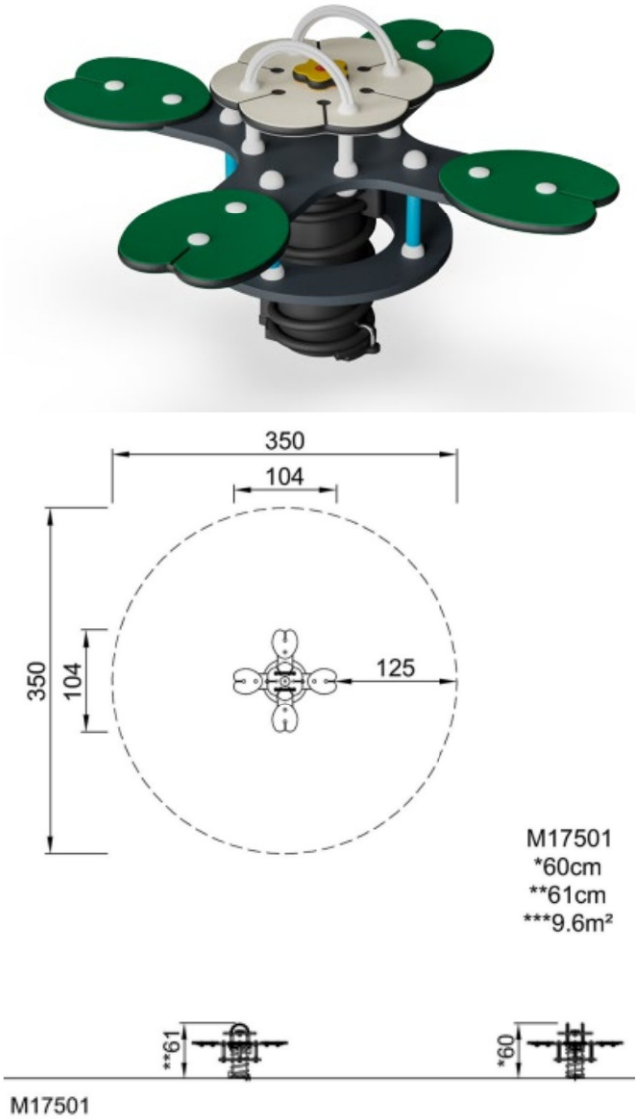	**Aprašymas:** Keturvietės spyruoklinės sūpynės vaizduojančios leliją. Sūpynės turi atramas rankoms ir kojoms. **Matmenys:** • Gaminio matmenys: 1040 x 1040 x 610h mm. • Saugos zona: 350 x 350 cm. • Didžiausias kritimo aukštis 60 cm. **Medžiagos:** • Plokštės ir sėdynė pagamintos iš 19mm storio HDPE, sudaryto iš daugiau nei 95 % perdirbtos po vartojimo susidariusios medžiagos (pvz., maisto pakuočių atliekų) tiek šerdyje, tiek spalvotame išoriniame sluoksnyje. • Plieninės dalys karštai cinkuotos pagal ISO1461 standartą; švino kiekis paviršiuje– mažesnis nei 90ppm, o pagrindinėje medžiagoje– mažesnis nei 100ppm. • Skersinės korpuso ir pakojų plokštės pagamintos iš aukšto slėgio laminato (HPL), 17,8mm storio, su neslidžia paviršiaus tekstūra pagal EN438-6 standartą. • Viršutinis sluoksnis padengtas milteliniu būdu, dangos storis– 70–120µm. • Spyruoklės pagamintos iš 18,5mm skersmens spyruoklinio plieno pagal DIN17221/EN1270-1 standartus, apdorotos šratavimo būdu siekiant išvengti paviršinių įtrūkimų ir padengtos milteliniu būdu iki C3 korozijos klasės pagal ISO12944-2. Spyruoklėse įrengti apsauginiai nuo pirštų prispaudimo laikikliai iš lieto poliamido. • Spyruoklės viduje įmontuotas poliuretano įdėklas, stabilizuojantis spyruoklės judėjimą.

		• Rankenos ir dekoratyviniai elementai pagaminti iš poliamido. **Tvirtinimas:** Įbetonuojamas 40cm gylyje. **Sertifikavimas:** Gaminys turi TUV sertifikatą pagal EN1176. Turi turėti išduotą CO_2 emisijos skaičiavimo metodikos sertifikatą išduotą TUV arba Bureau Veritas pagal GHG Protocol reikalavimus ir gaminio kortelę su apskaičiuotu konkretaus gaminio CO2 pėdsaku.
1.6	**Spyruoklinės sūpynės M17204**	
	  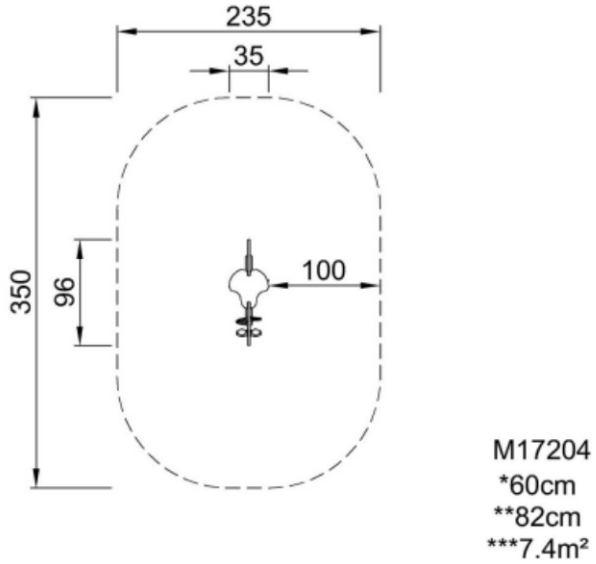 	**Aprašymas:** Spyruoklinės sūpynės vaizduojančios arkliuką. **Matmenys:** • Gaminio matmenys: 350 x 960 x 820h mm. • Saugos zona 235 x 350 cm • Didžiausias kritimo aukštis 60 cm. **Medžiagos:** • Plokštės pagamintos iš 19 mm storio HDPE, sudaryto iš daugiau nei 95% perdirbtos po vartojimo susidariusios medžiagos (pvz., maisto pakuočių atliekų) tiek šerdyje, tiek spalvotame išoriniame sluoksnyje. • Plieninės dalys karštai cinkuotos pagal ISO1461 standartą; švino kiekis paviršiuje– mažesnis nei 90ppm, o pagrindinėje medžiagoje– mažesnis nei 100ppm. • Viršutinis sluoksnis padengtas milteliniu būdu, dangos storis– 70–120µm. • Spyruoklės pagamintos iš 18,5mm skersmens spyruoklinio plieno pagal DIN17221/EN1270-1 standartus, apdorotos šratavimo būdu siekiant išvengti paviršinių įtrūkimų ir padengtos milteliniu būdu iki C3 korozijos klasės pagal ISO12944-2.

	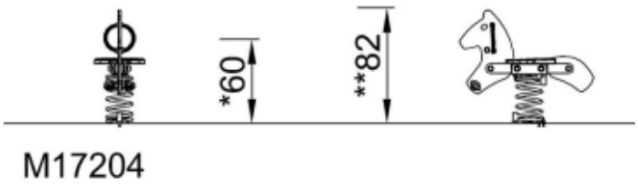	• Spyruoklėse įrengti apsauginiai nuo pirštų prispaudimo laikikliai iš lieto poliamido. • Vientisos konstrukcijos lieta sėdynė su polipropileno šerdimi ir minkštu išoriniu gumos sluoksniu. • Rankenos ir dekoratyviniai elementai pagaminti iš poliamido. **Spalvos:** Derinamos atskirai iš gamintojo spalvų palečių. **Tvirtinimas:** Įbetonuojamas 40cm gylyje. **Sertifikavimas:** Gaminys turi TUV sertifikatą pagal EN1176. Turi turėti išduotą CO_2 emisijos skaičiavimo metodikos sertifikatą išduotą TUV arba Bureau Veritas pagal GHG Protocol reikalavimus ir gaminio kortelę su apskaičiuotu konkretaus gaminio CO2 pėdsaku.

Eil. Nr.	Pavyzdys	Tipinė specifikacija
1.7	**Karuselė GXY916**	
		Aprašymas: Karuselė be centrinio taško, pakreipta 10° kampu, todėl ji sukasi, kai vaikai vaikšto žiedu. Išorinio žiedo skersmuo yra 206 cm, o viršutinis taškas yra 60 cm virš žemės paviršiaus. **Matmenys:** • Gaminio matmenys: 2060 x 2060 x 600h mm. • Saugos zona 606 x 606 cm • Didžiausias kritimo aukštis 100 cm. **Medžiagos:** • 7 žiedo segmentai pagaminti iš mažo tankio polietileno, kurio sudėtyje yra 33% po vartojimo perdirbtų medžiagų. Medžiaga pasižymi dideliu atsparumu smūgiams ir tinkama naudoti esant plačiam temperatūrų diapazonui. Kiekviename segmente iš abiejų pusių integruotos rankenos ir neslidus viršutinis paviršius saugiam naudojimui.

	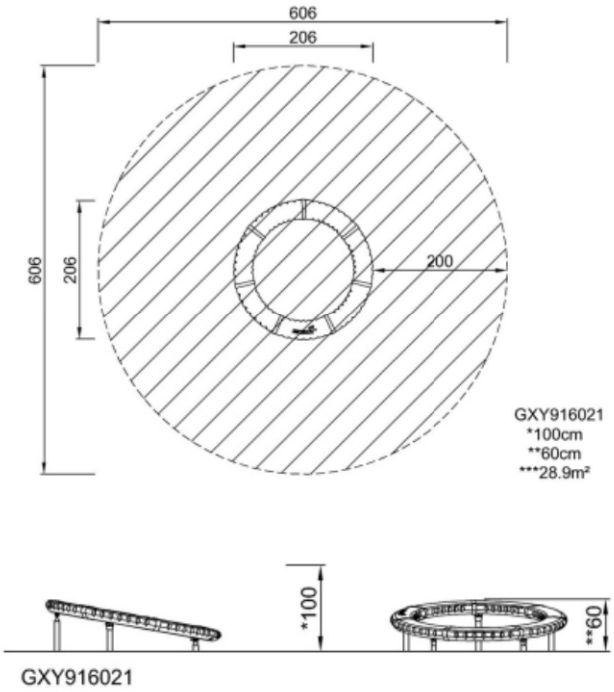	• Išorinis žiedo skersmuo– 208cm, aukščiausias taškas– 60cm virš žemės paviršiaus. • Jungiamieji elementai pagaminti iš stiklo pluoštu armuoto poliamido. • Karuselė montuojama ant penkių plieninių kojų iš Ø60,3mm skersmens ir 2mm storio vamzdžių. Vamzdžiai karštai cinkuoti. Konstrukcija montuojama 10° kampu. • Ritininę sistemą sudaro 14 vertikalių ir 14 horizontalių 52mm skersmens ritinėlių, pagamintų iš termoplastinio poliuretano. Kiekvienas ritinėlis turi du sandarius rutulinius guolius. • Plieninės dalys karštai cinkuotos pagal ISO1461 standartą; švino kiekis paviršiuje– mažesnis nei 90ppm, o pagrindinėje medžiagoje– mažesnis nei 100ppm. **Spalvos:** Derinamos atskirai iš gamintojo spalvų palečių. **Tvirtinimas:** Įbetonuojamas 60cm gylyje. **Sertifikavimas:** Gaminys turi TUV sertifikatą pagal EN1176. Turi turėti išduotą CO_2 emisijos skaičiavimo metodikos sertifikatą išduotą TUV arba Bureau Veritas pagal GHG Protocol reikalavimus ir gaminio kortelę su apskaičiuotu konkretaus gaminio CO2 pėdsaku.
1.8	**Tentinė stoginė NRO208**	
		Aprašymas: Rombo formos tentinė stoginė, kurios atramos iš skirtingo aukščio natūralios Robinia medienos, skirta pavėsio zonai sukurti. **Matmenys:** • Gaminio matmenys 9120 x 5640 x 3390h mm. **Medžiagos:** • Keturios atramos pagamintos iš natūralios Robinia medienos, sertifikuotos FSC ® (FSC® C004450), gaunamos iš tvarių Europos šaltinių. Stulpeliai,

	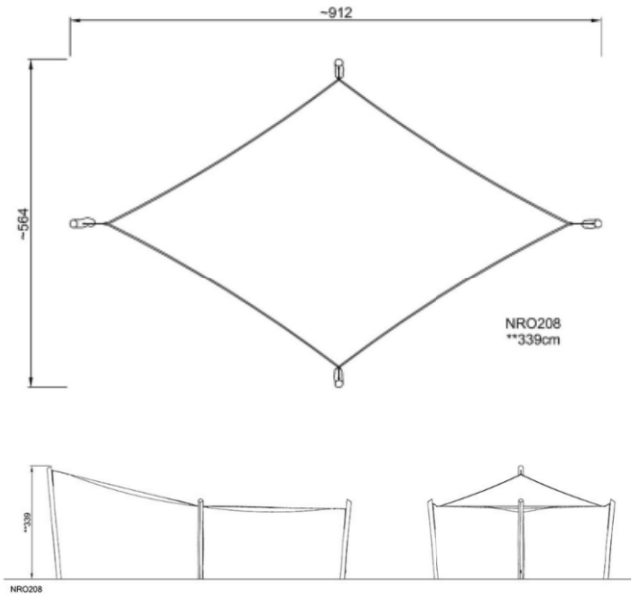	skersinės ir kitos neapdorotos dalys yra pagamintos iš įvairių matmenų Robinia kamienų, kurių žievė yra nuimta ir kurie yra be sulos. • Stogas "burės" tipo pagaminta iš 100% didelio tankio polietileno (HDPE), smėlio spalvos. Tankis yra apie 320 g/m². HDPE „burė“ turi UV-10 klasės ženklą pagal UV standartą 801. • Visuose tvirtinimo taškuose yra plieniniai laikikliai, užtikrinantys tvirtą ryšį su įtempimui naudojama nailonine virve. Virvė yra pritvirtinta prie Robinijos stulpo nerūdijančio plieno kilpa ir įtempta nailono laikikliu su pleištu. • Plieniniai laikikliai su karšto cinkavimo paviršiaus apdorojimu pagal ISO1461, kurių paviršiaus švino kiekis yra mažesnis nei 90ppm, o pagrindinės medžiagos– mažesnis nei 100ppm. **Tvirtinimas:** Įbetonuojamas 100cm gylyje. **Sertifikavimas:** Turi turėti išduotą CO_2 emisijos skaičiavimo metodikos sertifikatą išduotą TUV arba Bureau Veritas pagal GHG Protocol reikalavimus ir gaminio kortelę su apskaičiuotu konkretaus gaminio CO2 pėdsaku.
1.9	**Smėlio žaidimas NRO524**	
		Aprašymas: Smėlio žaidimas imituojantis kasimą ekskavatoriumi. Įrenginys aplink centrinę ašį sukasi 360° kampu. **Matmenys:** • Gaminio matmenys: 1240 x 230 x 800h mm. • Saugos zona 492 x 492 cm • Didžiausias kritimo aukštis 37 cm. **Medžiagos:** • Konstrukcija pagaminta iš nerūdijančio plieno. Po gamybos plienas visiškai ėsdinamas, siekiant užtikrinti lygų ir švarų slydimo paviršių. • Sėdynė iš natūralios Robinia medienos, sertifikuotos FSC ®

	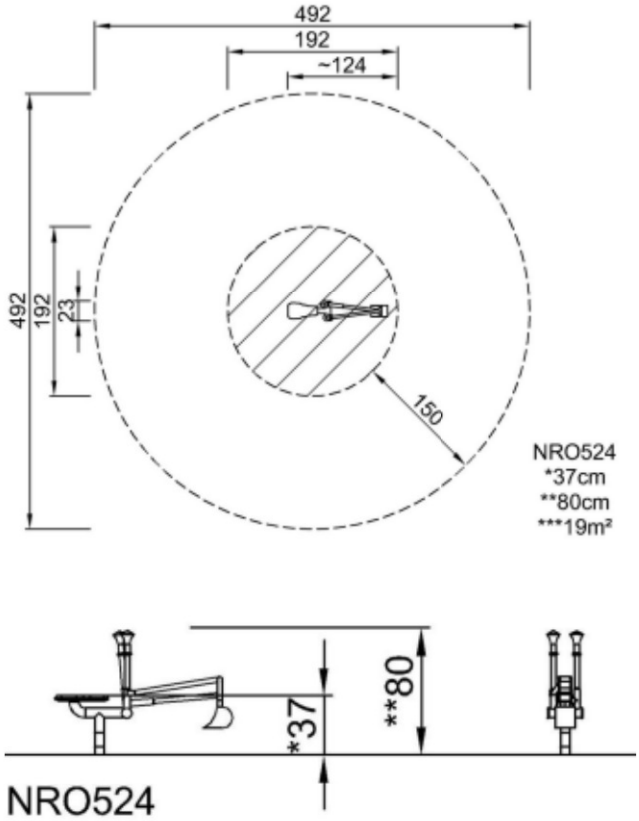	(FSC® C004450), gaunamos iš tvarių Europos šaltinių. • Rankenos pagamintos iš UV stabilizuoto, liejimo būdu formuoto poliamido, atsparaus įvairioms oro sąlygoms. **Tvirtinimas:** Įbetonuojamas 80cm gylyje. **Sertifikavimas:** Gaminys turi TUV sertifikatą pagal EN1176. Turi turėti išduotą CO_2 emisijos skaičiavimo metodikos sertifikatą išduotą TUV arba Bureau Veritas pagal GHG Protocol reikalavimus ir gaminio kortelę su apskaičiuotu konkretaus gaminio CO2 pėdsaku.
1.10	**Būgneliai NRO602**	
	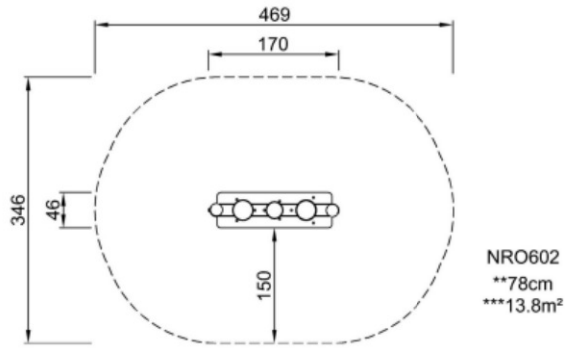	**Aprašymas:** Perkusinę sienelę sudaro du skirtingo diametro plastikiniai Konga būgneliai ir vienas metalinis Babel būgnelis. **Matmenys:** • Gaminio matmenys: 1700 x 460 x 780h mm. • Saugos zona 469 x 346 cm • Laisvojo kritimo aukštis 0 cm. **Medžiagos:** • Mediena: Staliukas ir atramos pagamintos iš natūralios Robinia medienos, sertifikuotos FSC® (FSC® C004450), gaunamos iš tvarių Europos šaltinių. Stulpeliai, skersinės ir kitos neapdorotos dalys yra pagamintos iš įvairių matmenų Robinia kamienų, kurių žievė yra nuimta ir kurie yra be sulos. • Konga būgneliai pagaminti iš polipropileno vamzdžių su spalvotu viršumi. Didysis būgnas: vamzdis Ø250mm, viršus Ø260mm. Mažasis būgnas: vamzdis Ø200mm, viršus Ø210mm.

	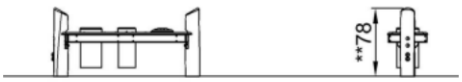 NRO602	• Babel būgnas Ø254mm skersmens, pagamintas iš AISI304 nerūdijančio plieno. Turi 6 perkusines sklendes, kurios skleidžia skirtingus garsus. Integruota Ø26mm drenažo anga vandeniui nutekėti. **Tvirtinimas:** Įbetonuojamas 100cm gylyje. **Sertifikavimas:** Gaminys atitinka pagal EN1176. Turi turėti išduotą CO_2 emisijos skaičiavimo metodikos sertifikatą išduotą TUV arba Bureau Veritas pagal GHG Protocol reikalavimus ir gaminio kortelę su apskaičiuotu konkretaus gaminio CO2 pėdsaku.
1.11	**Gimnastikos kompleksas FSW10402**	
	  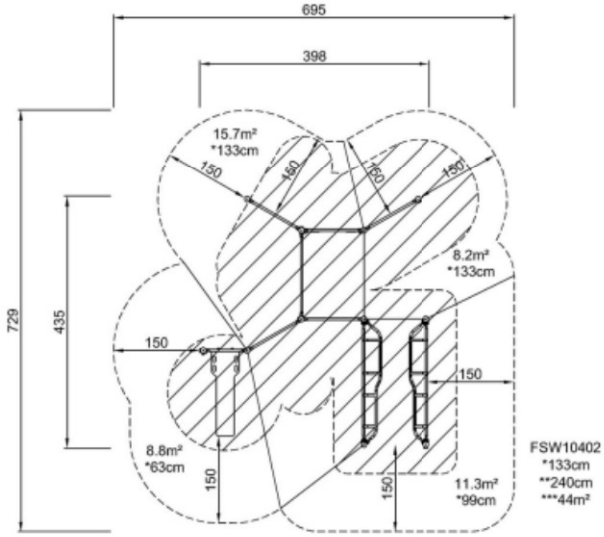	**Aprašymas:** Kompleksas sudaro galimybes atlikti platų pratimų su savo kūno svoriu spektrą: prisitraukimus, atsispaudimus, pilvo preso pratimus ir laipiojimo judesius. Kompleksą sudaro: • 4 prisitraukimų skersiniai, • 2 atsispaudimų skersiniai, • suolelis atsilenkimams, • lygiagretės, • vertikalios kopėčios. Trys prisitraukimų skersiniai kartu su vertikaliomis kopėčiomis sudaro kvadrato formos treniruočių zoną gaminio centre, užtikrinant efektyvų erdvės panaudojimą. • *Prisitraukimų skersiniai:* Trys centrinės treniruočių zonos skersiniai yra 231cm aukštyje. Po vienu iš jų įrengtos dvi rankenų konstrukcijos. Kiekviena jų turi 4 horizontalius skersinius skirtinguose aukščiuose, sujungtus vertikaliu strypu su užapvalintais kampais. Aukščiai: 481mm, 761mm, 1041mm ir 1321mm. Ketvirtasis prisitraukimų skersinis įrengtas 169cm aukštyje. • *Atsispaudimų skersiniai* įrengti dviejuose skirtinguose aukščiuose. • *Suolelis atsilenkimams:* Pėdų fiksavimui atliekant

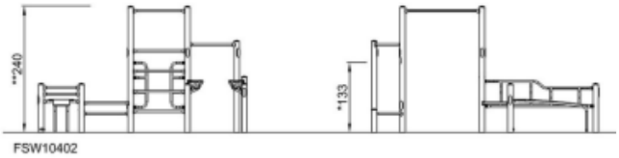

atsilenkimus yra du horizontalūs strypai: pirmasis – 84mm virš suolelio paviršiaus galinėje dalyje, antrasis – 84mm virš pirmojo strypo. Viršutinės kūno dalies stabilizavimui atliekant kojų kėlimus suolelio galinėje dalyje yra po 2 suėmimo angas kiekvienoje pusėje.

- *Vertikalios kopėčios* turėti 5 horizontalius skersinius. Atstumas tarp apatinių 4 skersinių – 382mm.
- *Universalios lygiagretės* pritaikytos įtraukiam naudojimui ir sudaryti galimybę žmonėms su vežimėliais pasiekti skersinius iš abiejų galų. Skersiniai turi būti dviejų skirtingų pločių ir aukščių: vienas siauresnis ir aukštesnis, kitas platesnis ir žemesnis, kad būtų galima treniruoti skirtingas raumenų grupes.
- *Žemas skersinis* yra 38cm aukštyje ir tinkamas įvairiems atsispaudimų bei šuolių pratimams.

Matmenys:

- Gaminio matmenys: 3980 x 4350 x 2400h mm.

Medžiagos:

- Stulpai turi būti pagaminti iš Ø101,6×2mm iš anksto cinkuoto anglinio plieno ir padengti milteliniu būdu. Viršus uždengtas poliamido dangteliais.
- Atraminiai stulpai ir skersiniai, skirti pratimams, pagaminti iš karštai cinkuoto Ø38×2mm plieno.
- Švino kiekis visose plieninėse dalyse: paviršiuje mažesnis nei 90ppm, pagrindinėje medžiagoje mažesnis nei 100ppm.
- Jungtys pagamintos iš lauko sąlygoms pritaikyto liejamo aliuminio lydinio. Jungčių tvirtinimo varžtai – nerūdijančio plieno, su cinkuotomis poveržlėmis.
- Prisitraukimų skersiniai pagaminti iš karštai cinkuoto

		vientiso S235JR plieno, 138cm ilgio, Ø32mm skersmens – optimaliam suėmimui ir tvirtumui. • Lygiagrečių vamzdžiai – karštai cinkuoto plieno, Ø38mm skersmens, 2mm storio. Lygiagretės įrengtos 821mm ir 953mm aukštyje virš žemės paviršiaus. Atstumas tarp platesnių apatinių vamzdžių– 727 mm, tarp aukštesnių siaurų– 482mm. • Suolelis pagamintas iš 15mm išlenktų polietileno plokščių su 3mm termoplastinės gumos viršutiniu sluoksniu, turinčiu neslidų paviršių. • Gaminys turi informacinę lentelę su pavyzdiniu pratimu ir QR kodu. Nuskenavus QR kodą pateikiama animuota pratimo iliustracija ir papildomi pratimai. **Spalvos:** Derinamos atskirai iš gamintojo spalvų palečių. **Tvirtinimas:** Įbetonuojamas 90cm gylyje. **Sertifikavimas:** Gaminys turi TUV sertifikatą pagal EN16630. Turi turėti išduotą CO_2 emisijos skaičiavimo metodikos sertifikatą išduotą TUV arba Bureau Veritas pagal GHG Protocol reikalavimus ir gaminio kortelę su apskaičiuotu konkretaus gaminio CO2 pėdsaku.

1.12	**Lauko treniruoklis „Dviratis“ FSW24601**	
	    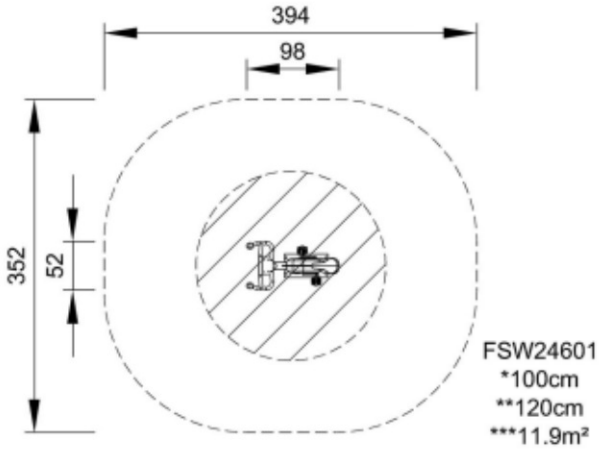 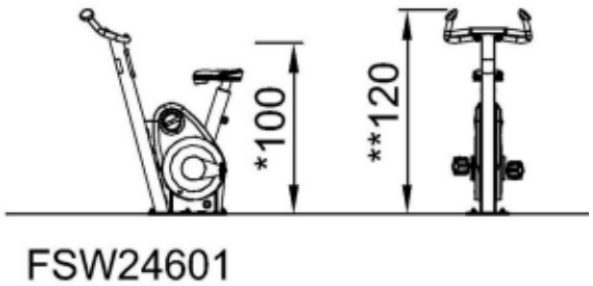	**Aprašymas:** Dviratis naudoja magnetinę stabdymo sistemą pasipriešinimui didinti arba mažinti. Vartotojai gali lengvai reguliuoti pasipriešinimą sukdami reguliavimo rankenėlę. Galimi 10 skirtingų pasipriešinimo lygių, leidžiančių kiekvienam treniruotis pagal savo fizinį pasirengimą. Įrenginys aprūpintas svoriniu smagračiu, kuris užtikrina sklandų ir komfortišką judesį treniruotės metu. **Matmenys:** • Gaminio matmenys: 980 x 520 x 1200h mm. **Medžiagos:** • Rėmo priekinis vamzdis pagamintas iš S235 karštai cinkuoto plieno vamzdžio, Ø76,1×3,6mm, su milteliniu dažymu, atitinkančiu C3 korozijos klasę pagal ISO12944-2. • Pasipriešinimo blokas ir visos mechaninės dalys yra pilnai uždaroje spintoje pagamintoje iš liejamo, UV spinduliams stabilizuoto polikarbonato. • Sėdynė pagaminta iš liejamo minkšto poliuretano su integruotu liejamu poliamido įdėklu. Sėdynės stovas– iš lieto aliuminio. Sėdynės reguliavimo fiksatorius– spyruoklinis AISI304 nerūdijančio plieno kaištis. • 11 skirtingų sėdynės aukščio padėčių – nuo 810mm iki 999mm., pritaikytų patogiam naudojimui asmenims, kurių ūgis nuo 145cm iki 195cm. • Pedalo svirtis 265mm ilgio, pagaminta iš lieto aliuminio, maksimalus storis– 15mm. • Vairas ergonomiškos formos, pagamintas iš lieto aliuminio, Ø32mm skersmens. • Švaistiklis Ø25mm storio, pagamintas iš AISI304 nerūdijančio plieno. • Pedalai pagaminti iš lieto aliuminio su milteliniu dažymu viršutiniame paviršiuje.

		• Guolių korpusas pagamintas iš AISI304 nerūdijančio plieno su smėliasrove apdorotu paviršiumi. • Guoliai– nerūdijančio plieno rutuliniai guoliai. **Spalvos:** Derinamos atskirai iš gamintojo spalvų palečių. **Tvirtinimas:** Ankeruojamas į betoninį pamatą. **Sertifikavimas:** Gaminys atitinka EN16630 reikalavimus. Turi turėti išduotą CO_2 emisijos skaičiavimo metodikos sertifikatą išduotą TUV arba Bureau Veritas pagal GHG Protocol reikalavimus ir gaminio kortelę su apskaičiuotu konkretaus gaminio CO2 pėdsaku.
1.13	**Lauko treniruoklis „Rankų dviratis“ FSW24000**	
	 	Aprašymas: Rankų dviratis naudoja magnetinę stabdymo sistemą pasipriešinimui didinti arba mažinti. Vartotojai gali lengvai reguliuoti pasipriešinimą sukdami reguliavimo rankenėlę. Galimi 10 skirtingų pasipriešinimo lygių, leidžiančių kiekvienam treniruotis pagal savo fizinį pasirengimą. Įrenginys aprūpintas svoriniu smagračiu, kuris užtikrina sklandų ir komfortišką judesį treniruotės metu. **Matmenys:** • Gaminio matmenys: 820 x 550 x 1150h mm. **Medžiagos:** • Rėmas pagamintas iš S235 karštai cinkuoto plieno vamzdžio; vertikaliojo vamzdžio matmenys – Ø101,6×3 mm, su milteliniu dažymu, atitinkančiu C3 korozijos klasę pagal ISO12944-2. • Pasipriešinimo blokas ir visos mechaninės dalys yra pilnai uždaroje spintoje pagamintoje iš liejamo, UV spinduliams stabilizuoto polikarbonato. • Sėdynė pagaminta iš plokštės, sudarytos iš 15mm storio polietileno pagrindo su 3mm minkšto, neslidų paviršių turinčio gumos sluoksniu.

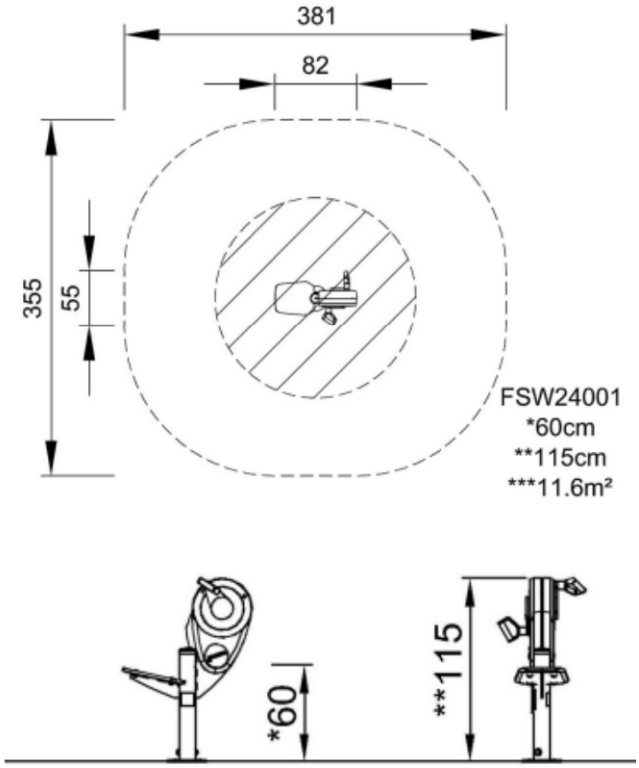

FSW24001

- Sėdynė įrengta 12° kampu, kad būtų pritaikyta skirtingo ūgio vartotojams. Vidutinis sėdynės aukštis nuo žemės paviršiaus– 528mm. Sėdynės matmenys– 332mm plotis ir 400mm ilgis.
- Švaistiklis– Ø25mm storio, pagamintas iš AISI304 nerūdijančio plieno.
- Rankenos pagamintos iš karštai cinkuoto S235 plieno, montuojamos ant AISI304 nerūdijančio plieno veleno. Veleną laiko du AISI304 nerūdijančio plieno rutuliniai guoliai, sumontuoti AISI304 nerūdijančio plieno korpuse. Rankenų plotis– 450mm.
- Rankenų suėmimo plotis– 136,5mm, skersmuo– Ø33,7mm, pasvirimo kampas– 30°.
- Pedalo svirtis 265mm ilgio, pagaminta iš lieto aliuminio, maksimalus storis – 15mm.
- Guolių korpusas pagamintas iš AISI304 nerūdijančio plieno su smėliasrove apdorotu paviršiumi.
- Guoliai – nerūdijančio plieno rutuliniai guoliai.

Spalvos:
Derinamos atskirai iš gamintojo spalvų palečių.
Tvirtinimas:
Ankeruojamas į betoninį pamatą.
Sertifikavimas:
Gaminys atitinka EN16630 reikalavimus. Turi turėti išduotą CO_2 emisijos skaičiavimo metodikos sertifikatą išduotą TUV arba Bureau Veritas pagal GHG Protocol reikalavimus ir gaminio kortelę su apskaičiuotu konkretaus gaminio CO2 pėdsaku.

1.14	**Lauko treniruočių stotelė FAZ20700**	
	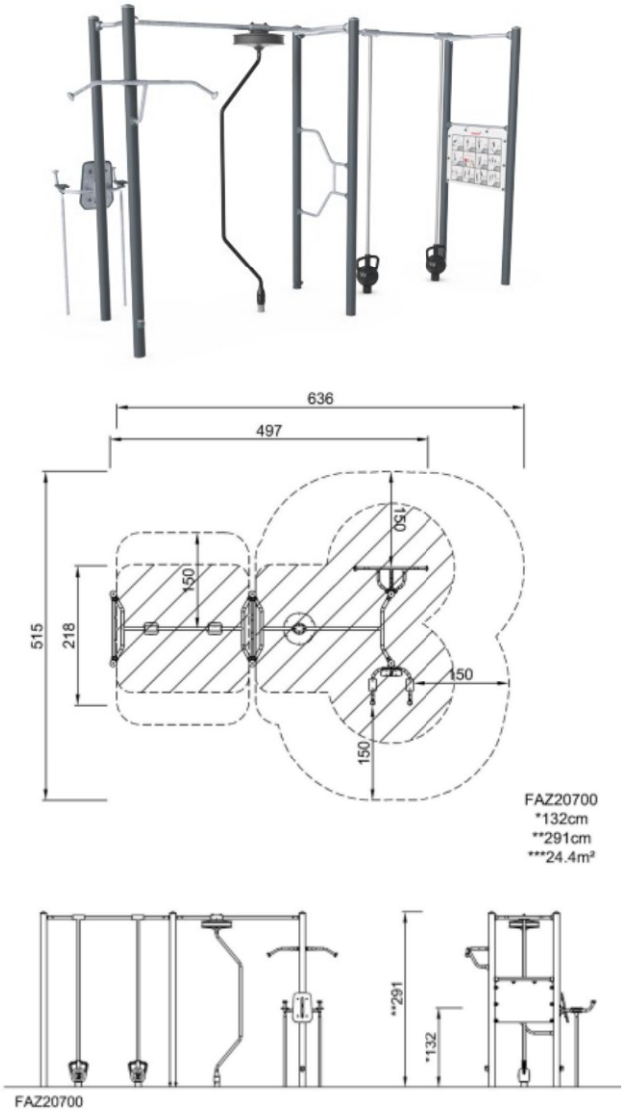	**Aprašymas:** Stotelę sudaro: • *Magnetinė svarmenų sistema*, kurią sudaro du vertikalūs vamzdžiai su dviem skirtingais svoriais. Įrenginys naudojamas stovint ir skirtas funkcinei treniruotei. Svoriai fiksuoti konstrukcijoje, tačiau gali laisvai judėti ir suktis aukštyn bei žemyn vertikaliais vamzdžiais. Sistemoje įrengtas savaiminio stabdymo mechanizmas, kuris neleidžia svoriams staigiai nukristi ir sulėtina jų leidimąsi. Stabdymo sistema veikia magnetų principu, užtikrinant tolygų judėjimą ir reguliuojamą pasipriešinimą. Magnetai sandarūs, nereikalaujantys priežiūros. • *Šerdies sukimo treniruoklis.* Įrenginys turi vertikalų stulpą, besisukantį 360° pagal ir prieš laikrodžio rodyklę. Treniruočių intensyvumas reguliuojamas judesio greičiu per magnetinį savaiminio stabdymo mechanizmą. Magnetai– sandarūs, nereikalaujantys priežiūros. • *Kojų kėlimo treniruoklis*, skirtas liemens ir viršutinės kūno dalies treniruotėms. Nugaros atrama yra 15° kampu ir su centriniu grioveliu, kad palaikytų nugarą, bet nespaustų stuburo. Pakopa yra 345mm aukštyje, kad būtų patogu užlipti įvairaus ūgio naudotojams. • *Prisitraukimų stotis.* Skirta liemens ir viršutinės kūno dalies treniruotėms. Pakopa– 345mm aukštyje. Prisitraukimų skersinis– 2300mm aukštyje, kad būtų galima atlikti pilnai ištiestą prisitraukimą. • *Informacinė lenta,* kurioje pateikiama informacija su pratimų aprašymais ir QR kodu, kurį nuskanavus galima rasti išplėstus pratimų aprašymus bei treniruočių programas.

		Matmenys: • Gaminio matmenys: 4970 x 2180 x 2910h mm. **Medžiagos:** • Stulpai – Ø101,6×2mm iš anksto cinkuoto anglinio plieno, padengti milteliniu būdu; viršus uždengtas poliamidiniais dangteliais. • Stulpai sujungti 2820mm aukštyje Ø38,3×4,05mm karštai cinkuotu skersiniu; viršutinis skersinis turi Ø76,1mm sustiprinimus tvirtinimo vietose. • Pratimų skersiniai – Ø38×2mm karštai cinkuotas plienas. • Švino kiekis pliene: mažiau nei 90ppm paviršiuje, mažiau nei 100ppm pagrindinėje medžiagoje. • Jungtys– iš lauko sąlygoms pritaikyto liejamo aliuminio lydinio. Jungčių varžtai– nerūdijančio plieno su cinkuotomis poveržlėmis. • Informacinės lenta– 15mm polikarbonatas su spalvota spauda ir apsauginiu lako sluoksniu; matmenys 980×700mm; tvirtinama prie Ø38,2mm skersinio. • Rankenos – iš poliuretano. • Svoriai – iš poliuretano, UV stabilizuoti, atsparūs –30 °C iki +60 °C. • Magnetai – didelio stiprumo neodimio (N42 klasė), su Ni-Cu-Ni (nikelis-varis-nikelis, ~12μm) danga ir papildomu epoksidiniu apsauginiu sluoksniu. • Magnetinio stabdžio diskas– 10mm storio, Ø360mm aliuminis (EN AW 6082-T6 arba EN AW 6060 T6). • Pakopos – 345mm aukštyje, iš liejamo aliuminio. • Atraminės plokštės– 15mm polietilenas su 3mm termoplastinės gumos neslidžiu sluoksniu. • Nugaros atrama– 335x500 mm su 30×350 mm centriniu grioveliu.

		Spalvos: Derinamos atskirai iš gamintojo spalvų palečių. **Tvirtinimas:** Įbetonuojamas 90cm gylyje. **Sertifikavimas:** Gaminys turi TUV sertifikatą pagal EN16630. Turi turėti išduotą CO_2 emisijos skaičiavimo metodikos sertifikatą išduotą TUV arba Bureau Veritas pagal GHG Protocol reikalavimus ir gaminio kortelę su apskaičiuotu konkretaus gaminio CO2 pėdsaku.
1.15	**Lauko gimnastikos įrenginys FSW22001**	
	  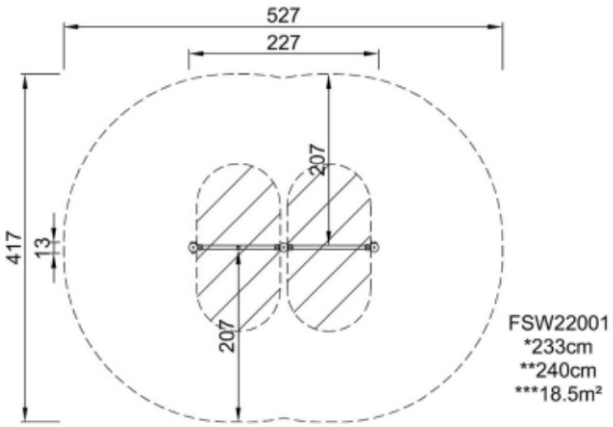 	**Aprašymas:** Kompleksas sudaro galimybes atlikti platų pratimų su savo kūno svoriu spektrą: prisitraukimus, liemens stiprinimo pratimus ir gimnastikos judesius. Įrenginį sudaro: • Prisitraukimų skersinis • Vertikalus stulpas, kurio ilgis 233cm, skersmuo 38mm. • Vertikali sienelė, kurios aukštis 240cm. Matmenys: • Gaminio matmenys: 2270 x 130 x 2400h mm. Medžiagos: **Aprašymas:** • Stulpai pagaminti iš Ø101,6×2mm iš anksto cinkuoto anglinio plieno ir padengti milteliniu būdu. Viršus uždengtas poliamido dangteliais. • Atraminiai stulpai ir pratimams skirti skersiniai pagaminti iš karštai cinkuoto Ø38×2mm plieno. • Švino kiekis visose plieninėse dalyse: paviršiuje mažesnis nei 90ppm, pagrindinėje medžiagoje mažesnis nei 100ppm. • Jungtys pagamintos iš lauko sąlygoms pritaikyto liejamo aliuminio lydinio. Jungčių tvirtinimo varžtai– nerūdijančio plieno, su cinkuotomis poveržlėmis. • Sienelės paviršius pagamintas iš 17,8mm storio HPL (aukšto slėgio laminato).

	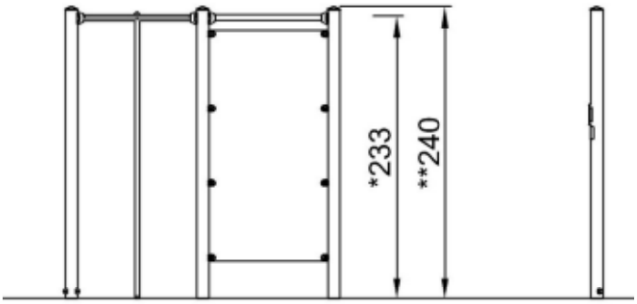 FSW22001	• Gaminys turi informacinę lentelę su pavyzdiniu pratimu ir QR kodu. Nuskenavus QR kodą pateikiama animuota pratimo iliustracija ir papildomi pratimai. **Spalvos:** Derinamos atskirai iš gamintojo spalvų palečių. **Tvirtinimas:** Įbetonuojamas 90cm gylyje. **Sertifikavimas:** Gaminys turi TUV sertifikatą pagal EN16630. Turi turėti išduotą CO_2 emisijos skaičiavimo metodikos sertifikatą išduotą TUV arba Bureau Veritas pagal GHG Protocol reikalavimus ir gaminio kortelę su apskaičiuotu konkretaus gaminio CO2 pėdsaku.
1.16	**Stepai FSW21900**	
		Aprašymas: 4 stepų trasa, kurių aukščiai 20cm, 39cm, 58cm ir 78cm. Tarp pakopų turi būti ne mažesnis kaip 60 cm atstumas. Visos pakopos turi užapvalintus kampus, siekiant užtikrinti saugumą. **Matmenys:** • Trasos matmenys: 6410 x 610 x 780h mm. **Medžiagos:** • Atraminis rėmas– Ø48,3×4mm anglinis plienas, karštai cinkuotas pagal ISO1461 standartą ir padengtas milteliniu būdu, atitinkančiu C3 korozijos klasę pagal ISO12944-2. Švino kiekis paviršiuje – mažiau nei 90ppm. • Pakopų paviršius – iš perdirbto SBR, UV stabilizuoto maksimaliai, nenaudojant sunkiųjų metalų stabilizatorių. • Į SBR medžiagą įlieta 5mm storio karštai cinkuoto anglinio plieno plokštė, užtikrinanti optimalų stabilumą. • Gaminys turi informacinę lentelę su pavyzdiniu pratimu ir QR kodu. Nuskenavus QR kodą pateikiama animuota pratimo iliustracija. **Spalvos:** Derinamos atskirai iš gamintojo spalvų palečių.

	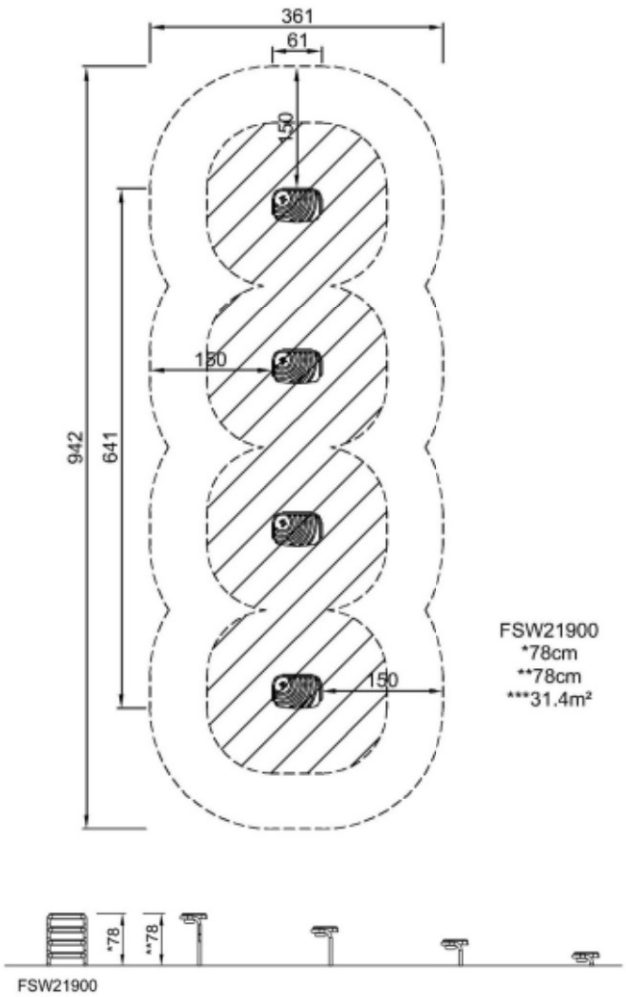	**Tvirtinimas:** Įbetonuojamas 90cm gylyje. **Sertifikavimas:** Gaminys turi TUV sertifikatą pagal EN16630. Turi turėti išduotą CO_2 emisijos skaičiavimo metodikos sertifikatą išduotą TUV arba Bureau Veritas pagal GHG Protocol reikalavimus ir gaminio kortelę su apskaičiuotu konkretaus gaminio CO2 pėdsaku.
1.17	**Laipynė Frisbis COR172001**	
	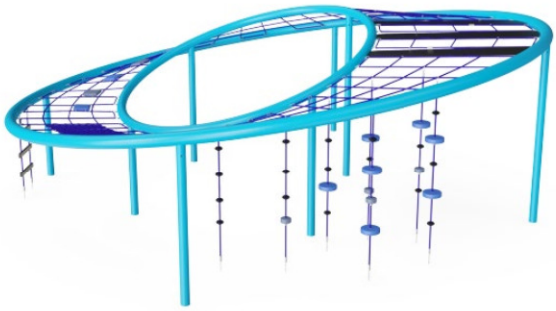	**Aprašymas:** Didelė laipynė sudaryta iš dviejų skirtingos diametro žiedų, tarp kurių įtempiami tinklai laipiojimui ratu. Ant tinklo galima užlipti kopetėlėmis arba 7 virvėmis su diskais, kurie dengti EPDM guma arba poliamidu. **Matmenys:** • Gaminio matmenys: 8140 x 8250 x 2850h mm. • Saugos zona 1223 x 1194 cm. • Didžiausias kritimo aukštis 285cm. **Medžiagos:** • Išorinis žiedas – Ø168,3 mm skersmens, sienelės storis 6,3 mm, pagamintas iš S235 plieno. Paviršius karštai cinkuotas pagal ISO 1461 standartą, švino kiekis paviršiuje mažesnis nei 90 ppm, o pagrindinėje medžiagoje – mažesnis nei 100 ppm. Viršutinis sluoksnis –

	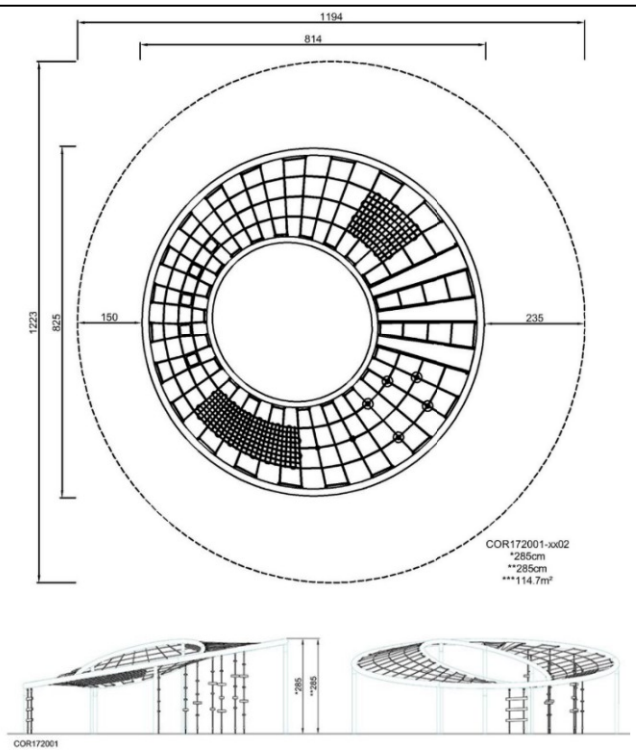	miltelinis dažymas, dangos storis 70–120 µm. • Vidinis žiedas – Ø139,7 mm skersmens, sienelės storis 4 mm, pagamintas iš S235 plieno. Paviršius karštai cinkuotas pagal ISO 1461 standartą, švino kiekis paviršiuje mažesnis nei 90 ppm, o pagrindinėje medžiagoje – mažesnis nei 100 ppm. Viršutinis sluoksnis – miltelinis dažymas, dangos storis 70–120 µm. • Stulpai – Ø114,3 mm skersmens, sienelės storis 8 mm, pagaminti iš S355 plieno. Paviršius karštai cinkuotas pagal ISO 1461 standartą, švino kiekis paviršiuje mažesnis nei 90 ppm, o pagrindinėje medžiagoje – mažesnis nei 100 ppm. Viršutinis sluoksnis – miltelinis dažymas, dangos storis 70–120 µm. • Ø19 mm ir Ø21 mm virvės – pagamintos iš UV stabilizuoto poliesterio pluošto su vidiniu plieninio lyno armavimu. Poliesterio siūlai pagaminti iš daugiau nei 95 % perdirbtų vartotojų atliekų ir indukciniu būdu sulydomi su kiekviena gija. D23 mm virvė papildomai sutvirtinta centriniu plieniniu trosu. Kraštinės virvės Ø21 mm, sustiprintos plienine šerdimi. • Membranos pagamintos iš trinčiai atsparios gumuotos medžiagos, panašios į konvejerių juostų kokybę, su keturių sluoksnių armavimu iš austos poliesterio medžiagos. Armavimas ir du paviršiaus sluoksniai sudaro bendrą 8 mm storį. • S formos virvių jungtys pagamintos iš 8 mm AISI 316 nerūdijančio plieno strypų, iš anksto sumontuotų ant tinklo. • Tvirtinimo prie grunto grandinės pagamintos iš 6 mm storio karštai cinkuoto plieno.

		• Spalvoti EPDM gumos diskai su lygiu paviršiumi. Formuotas EPDM sluoksnis dengia karštai cinkuoto plieno šerdį, kuri užtikrina diskų stabilumą ir patvarų jų tvirtinimą prie virvės. • Kopėčių pakopos sudarytos iš dviejų 19 mm storio HDPE plokščių. HDPE pagamintas iš daugiau nei 95 % perdirbtų vartotojų atliekų, pavyzdžiui, maisto pakuočių, tiek šerdyje, tiek spalvotame išoriniame sluoksnyje. **Tvirtinimas:** Įbetonuojamas 110cm gylyje. **Sertifikavimas:** Gaminys turi TUV sertifikatą pagal EN1176. Turi turėti išduotą CO_2 emisijos skaičiavimo metodikos sertifikatą išduotą TUV arba Bureau Veritas pagal GHG Protocol reikalavimus ir gaminio kortelę su apskaičiuotu konkretaus gaminio CO2 pėdsaku.
1.18	**Žaidimų aikštelės kompleksas NRC200101**	
		Aprašymas: Žaidimų kompleksas mažiesiems, kuriame yra bokštelis be platformos, kurio stogas panašus į burtininko kepurę, sujungtas balansiniu buomu su virve prisilaikymui su kitu bokšteliu be stogelio su čiuožykla. **Matmenys:** • Gaminio matmenys: 5560 x 3850 x 3450h mm. • Saugos zona 718 x 902 cm. • Didžiausias kritimo aukštis 100 cm. **Medžiagos:** • Stulpai, skersiniai ir kitos medinės dalys pagamintos iš natūralios Robinia medienos, sertifikuotos FSC ® (FSC® C004450), gaunamos iš tvarių Europos šaltinių. Stulpeliai, skersinės ir kitos neapdorotos dalys yra pagamintos iš įvairių matmenų Robinia kamienų,

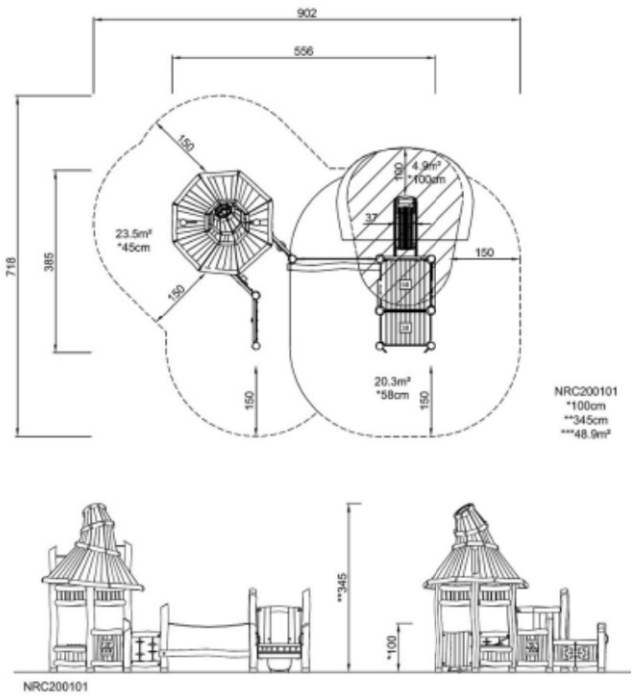

kurių žievė yra nuimta ir kurie yra be sulos.

- Spalvoti paviršiai dengiami vandens pagrindo, aplinkai draugiškais dažais, atspariais UV spinduliams. Dažai atitinka EN71-3 standartą.
- 19mm storio HDPE plokštės, pagamintos iš daugiau nei 95 % perdirbtų po vartojimo atliekų (pvz., maisto pakuočių).
- Formuotos polietileninės čiuožyklos gaminamos su 33% perdirbtų medžiagų, iš vieno gabalo, mažiausias sienelės storis – 5,5mm. Medžiaga atitinka EN71-3 standartą ir yra patikrinta dėl atsparumo UV spinduliams.
- Virvės pagamintos iš UV stabilizuoto poliesterio su vidiniu plieniniu trosu. Poliesterio siūlai sudaryti iš daugiau nei 95 % perdirbtų medžiagų.
- Membranos pagamintos iš trinčiai atsparios, gumuotos medžiagos su geru atsparumu UV spinduliams. Viduje – keturių sluoksnių poliesterio armavimas. Bendras storis – 8mm.
- Plieninės dalys karštai cinkuotos pagal ISO 1461 standartą.

Tvirtinimas:
Įbetonuojamas 100cm gylyje.
Sertifikavimas:
Gaminys turi TUV sertifikatą pagal EN1176. Turi turėti išduotą CO_2 emisijos skaičiavimo metodikos sertifikatą išduotą TUV arba Bureau Veritas pagal GHG Protocol reikalavimus ir gaminio kortelę su apskaičiuotu konkretaus gaminio CO2 pėdsaku.

1.19	**Žaidimų aikštelės kompleksas NRC200301**	
	  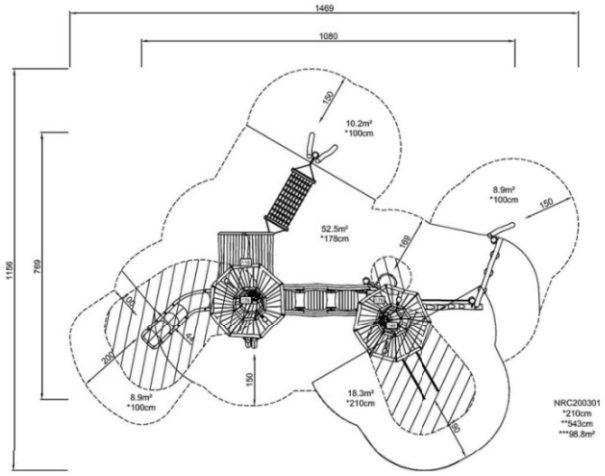 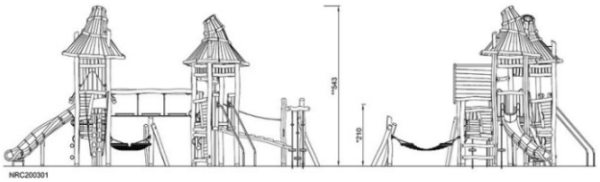 	**Aprašymas:** Kompleksą sudaro 3 bokštai: du iš jų su stogais, kurie panašūs į burtininko kepurę, likęs- su tradiciniu šlaitiniu stogu. Aukščiausi bokštai sujungti tilteliu iš trijų medinių platformų, pakabintų virvėmis su grandinėmis ant medinių turėklų. Prie vieno didžiojo bokšto prijungtas pasviręs balansinis buomas su išpjovomis kojoms pastatyti, kartu su virve prisilaikymui, o kitas buomo galas prijungtas prie diskinės laipynės. Nuo didžiojo bokšto galima nusileisti „gaisrininko“ stulpu ir turėkline čiuožykla. Į kitą didijį bokštą galima pateikti dvigubu buomu, kurio išpjovos padarytos laipteliais, o nusileisti lenkta atvira čiuožykla. Paskutinysis bokštelis prijungtas prie vieno iš didžiųjų bokštų viename gale, o prie kito prijungtas hamakas. **Matmenys:** • Gaminio matmenys: 10800 x 7690 x 5430h mm. • Saugos zona 1469 x 1156 cm. • Didžiausias kritimo aukštis 210 cm. **Medžiagos:** • Stulpai, skersiniai ir kitos medinės dalys pagamintos iš natūralios Robinia medienos, sertifikuotos FSC ® (FSC® C004450), gaunamos iš tvarių Europos šaltinių. Stulpeliai, skersinės ir kitos neapdorotos dalys yra pagamintos iš įvairių matmenų Robinia kamienų, kurių žievė yra nuimta ir kurie yra be sulos. • Spalvoti paviršiai dengiami vandens pagrindo, aplinkai draugiškais dažais, atspariais UV spinduliams. Dažai atitinka EN71-3 standartą. • 19mm storio HDPE plokštės, pagamintos iš daugiau nei 95% perdirbtų po vartojimo atliekų (pvz., maisto pakuočių). • Formuotos polietileninės čiuožyklos gaminamos iš 33% perdirbtų medžiagų, iš vieno gabalo, mažiausias sienelės storis – 5,5mm. Medžiaga atitinka EN71-3 standartą ir yra

		patikrinta dėl atsparumo UV spinduliams. • Virvės pagamintos iš UV stabilizuoto poliesterio su vidiniu plieniniu trosu. Poliesterio siūlai sudaryti iš daugiau nei 95% perdirbtų medžiagų ir indukciniu būdu sulydyti su kiekviena gija. • Turėklai ir gaisrininko stulpas gaminami iš nerūdijančio plieno Ø42,4x3,2mm arba Ø38x2mm. • Ø140mm ir Ø250mm diskai virvių žaidimams gaminami iš EPDM gumos granulių. • Hamakas pagamintas iš plienu armuotų, viengubai pintų 16mm poliesterio virvių. Poliesterio virvės sudarytos iš 33% perdirbtų medžiagų, pasižymi dideliu stiprumu ir puikiu atsparumu dilimui bei UV spinduliams. Virvių kilpos sujungtos nailono jungtimis, todėl hamakas yra lygus ir patogus. • Sūpynių pakabos pagamintos iš nerūdijančio plieno laikiklių ir juda dviem kryptimis. Guoliai prisotinti silikonu, todėl nereikalauja papildomos priežiūros. Virvės tvirtinimo vietoje yra besisukanti apsauga nuo persisukimo. • Plieniniai laikikliai ir pamatų dalys karštai cinkuoti pagal ISO1461 standartą (švino kiekis paviršiuje mažesnis nei 90ppm, pagrindinėje medžiagoje mažesnės nei 100ppm). **Tvirtinimas:** Įbetonuojamas 100cm gylyje. **Sertifikavimas:** Gaminys turi TUV sertifikatą pagal EN1176. Turi turėti išduotą CO_2 emisijos skaičiavimo metodikos sertifikatą išduotą TUV arba Bureau Veritas pagal GHG Protocol reikalavimus ir gaminio kortelę su apskaičiuotu konkretaus gaminio CO2 pėdsaku.

1.20	**Suktukas ELE400024**	
	  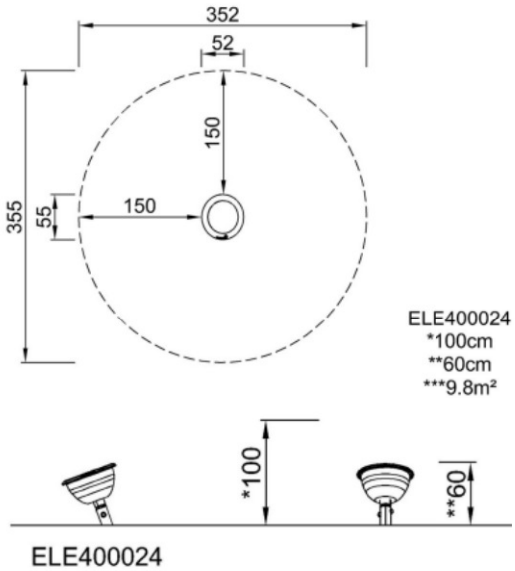 	**Aprašymas:** Dubens formos spalvotas suktukas. **Matmenys:** • Gaminio matmenys: 520 x 550 x 600h mm. • Saugos zona 352 x 355 cm. • Didžiausias kritimo aukštis 100cm. **Medžiagos:** • Plieninės dalys karštai cinkuotos pagal ISO1461 standartą. Švino kiekis paviršiuje– mažiau nei 90ppm, pagrindinėje medžiagoje– mažiau nei 100ppm. • Guolių sistema– sustiprintos konstrukcijos, su vienos eilės giliagrioviais rutuliniais guoliais su guminiais sandarikliais. Visiškai uždara guolių konstrukcija sutepta visam eksploatavimo laikui ir nereikalauja priežiūros. • Dubuo pagamintas iš perdirbamo polietileno, kurio sudėtyje – 33% po vartojimo perdirbtų medžiagų. Dubuo vientisai formuotas su integruotomis metalinėmis srieginėmis įvorėmis ir vandens nutekėjimo anga. **Spalvos:** Derinamos atskirai iš gamintojo spalvų palečių. **Tvirtinimas:** Įbetonuojamas 90cm gylyje. **Sertifikavimas:** Gaminys turi TUV sertifikatą pagal EN1176. Turi turėti išduotą CO_2 emisijos skaičiavimo metodikos sertifikatą išduotą TUV arba Bureau Veritas pagal GHG Protocol reikalavimus ir gaminio kortelę su apskaičiuotu konkretaus gaminio CO2 pėdsaku.

1.21	**Suktukas-karuselė ELE400065**	
	  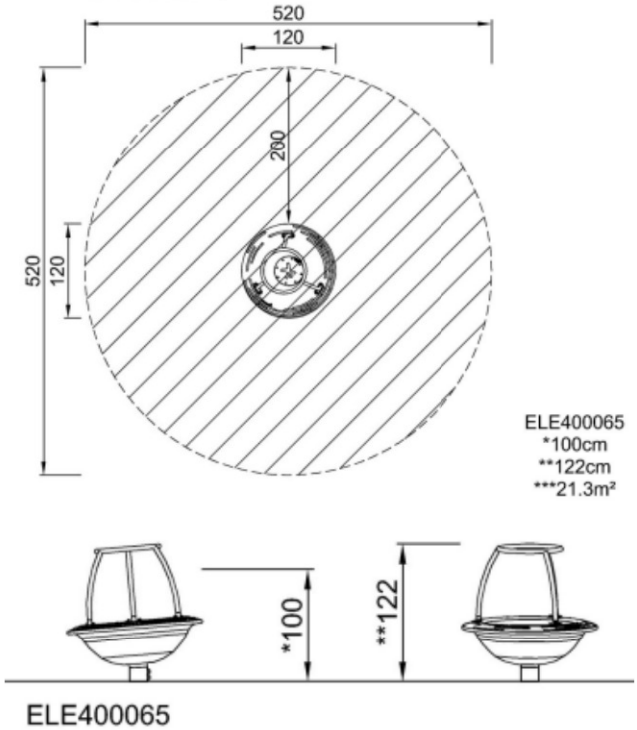	**Aprašymas:** Platus spalvotas dubuo su rankenomis. **Matmenys:** • Gaminio matmenys: 1200 x 1200 x 1220h mm. • Saugos zona 520 x 520 cm. • Didžiausias kritimo aukštis 100 cm. **Medžiagos:** • Plieninės dalys karštai cinkuotos pagal ISO1461 standartą. Švino kiekis paviršiuje – mažiau nei 90ppm, pagrindinėje medžiagoje – mažiau nei 100ppm. • Guolių sistema– sustiprintos konstrukcijos, su vienos eilės giliagrioviais rutuliniais guoliais su guminiais sandarikliais. Visiškai uždara guolių konstrukcija sutepta visam eksploatavimo laikui ir nereikalauja priežiūros. • Dubuo pagamintas iš perdirbamo polietileno, kurio sudėtyje – 33% po vartojimo perdirbtų medžiagų. Dubuo vientisai formuotas su integruotomis metalinėmis srieginėmis įvorėmis ir vandens nutekėjimo anga • Viršutinė plokštė pagaminta iš 19 mm storio HDPE plokštės, sudarytos iš daugiau nei 95% po vartojimo perdirbtų medžiagų (pvz., maisto pakuočių atliekų) tiek šerdyje, tiek spalvotame išoriniame sluoksnyje. • Viršutinė jungiamoji atrama pagaminta iš suvirinto S235 plieno, Ø38mm skersmens ir 2mm storio. Plienas karštai cinkuotas iš vidaus ir išorės bešviniu cinku bei papildomai padengtas milteliniu apsauginiu sluoksniu. **Spalvos:** Derinamos atskirai iš gamintojo spalvų palečių. **Tvirtinimas:** Įbetonuojamas 100cm gylyje. **Sertifikavimas:**

		Gaminys turi TUV sertifikatą pagal EN1176. Turi turėti išduotą CO_2 emisijos skaičiavimo metodikos sertifikatą išduotą TUV arba Bureau Veritas pagal GHG Protocol reikalavimus ir gaminio kortelę su apskaičiuotu konkretaus gaminio CO2 pėdsaku.
1.22	**Spyruoklinės sūpynės NRO112**	
	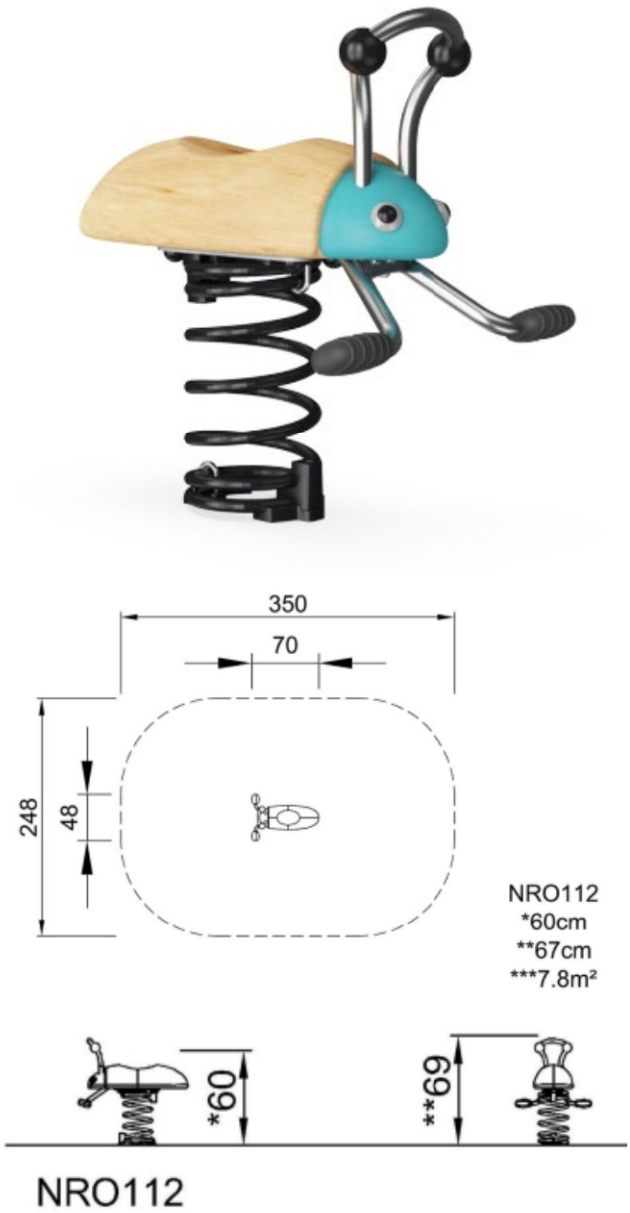	**Aprašymas:** Spyruoklinės sūpynės vaizduojančios vabalą su ąžuoline sėdimąja dalimi. **Matmenys:** • Gaminio matmenys: 710 x 480 x 690h mm. • Saugos zona 350 x 248 cm • Didžiausias kritimo aukštis 60 cm. **Medžiagos:** • Spyruoklė pagaminta iš 18,5mm skersmens spyruoklinio plieno pagal DIN 17221 / EN 1270-1 standartą. Jos apdorotos paviršiaus grūdinimo būdu, siekiant išvengti paviršinių įtrūkimų, ir padengtos milteliniu būdu, atitinkančiu C3 korozijos klasę pagal ISO12944-2. Spyruoklė su apsauginėmis nuo prispaudimo apkabomis iš lieto poliamido. • Viršutinis miltelinis dažų sluoksnis 70–120µm storio. • Plieninės dalys karštai cinkuotos pagal ISO1461 standartą. Švino kiekis paviršiuje– mažiau nei 90ppm, pagrindinėje medžiagoje– mažiau nei 100ppm. • Rankenos ir kojų atramos pagamintos iš Ø25mm plieninio vamzdžio, 2mm sienelės storio. Kojų atramos tvirtinamos prie 4mm storio plieninės plokštės ir pagamintos iš AISI304 nerūdijančio plieno. Rankenos ir neslidžios kojų atramos montuojamos su liejamo poliuretano apdaila. • Sėdimoji dalis pagaminta iš ąžuolo medienos, gaunamos iš tvarių Europos šaltinių, tiekiamos su FSC® sertifikatu (FSC® C004450).

		• Spalvotos medinės dalys padengtos vandens pagrindo, aplinkai draugiškais dažais ir pigmentais, pasižyminčiais puikiu atsparumu UV spinduliams. Dažai ir pigmentai atitinka EN71-3 standarto reikalavimus. **Tvirtinimas:** Įbetonuojamas 40cm gylyje. **Sertifikavimas:** Gaminys turi TUV sertifikatą pagal EN1176. Turi turėti išduotą CO_2 emisijos skaičiavimo metodikos sertifikatą išduotą TUV arba Bureau Veritas pagal GHG Protocol reikalavimus ir gaminio kortelę su apskaičiuotu konkretaus gaminio CO2 pėdsaku.
1.23	**Balansinės sūpynės NRO117**	
	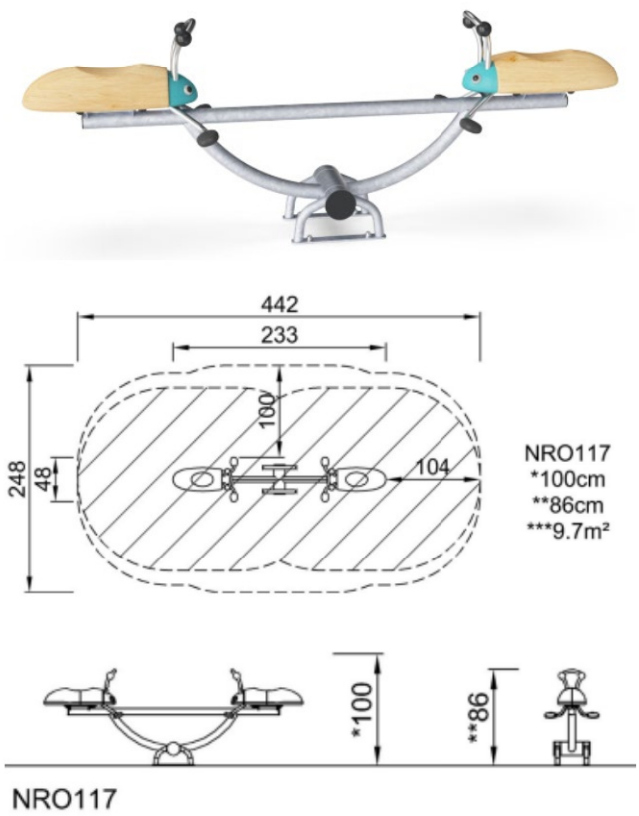	**Aprašymas:** Balansinės sūpynės vaizduojančios vabalus galuose su ąžuolinėmis sėdimosiomis dalimis. Matmenys: • Gaminio matmenys: 2330 x 480 x 860h mm. • Saugos zona 442 x 248 cm. • Didžiausias kritimo aukštis 100cm Medžiagos: • Supimosi judėjimas apie ašį turi būti užtikrinamas sustiprintu, apkrovoms pritaikytu spyruoklės elementu. • Plieninės dalys karštai cinkuotos pagal ISO1461 standartą. Švino kiekis paviršiuje– mažiau nei 90ppm, pagrindinėje medžiagoje – mažiau nei 100ppm. • Rankenos ir kojų atramos pagamintos iš Ø25mm plieninio vamzdžio, 2mm sienelės storio. Kojų atramos tvirtinamos prie 4mm storio plieninės plokštės ir pagamintos iš AISI304 nerūdijančio plieno. Rankenos ir neslidžios kojų atramos montuojamos su liejamo poliuretano apdaila. • Sėdimoji dalis pagaminta iš ąžuolo medienos, gaunamos iš tvarių Europos šaltinių,

		tiekiamos su FSC® sertifikatu (FSC® C004450). • Spalvotos medinės dalys padengtos vandens pagrindo, aplinkai draugiškais dažais ir pigmentais, pasižyminčiais puikiu atsparumu UV spinduliams. Dažai ir pigmentai atitinka EN71-3 standarto reikalavimus. **Tvirtinimas:** Įbetonuojamas 60cm gylyje. **Sertifikavimas:** Gaminys turi TUV sertifikatą pagal EN1176. Turi turėti išduotą CO_2 emisijos skaičiavimo metodikos sertifikatą išduotą TUV arba Bureau Veritas pagal GHG Protocol reikalavimus ir gaminio kortelę su apskaičiuotu konkretaus gaminio CO2 pėdsaku.
1.24	**Bokštelis su sliuogimo trasa NRO102701**	
		Aprašymas: Žaidimų bokštas su sliuogimo trasa, skirtas nuo 6 metų ir vyresniems vaikams. Vaikai lipa į bokštą naudodamiesi laipiojimo kybiais arba kopimo tinklu, nuo platformos sliuogia bėgiu. **Matmenys:** • Gaminio matmenys: 3180 x 7240 x 3000h mm. • Saugos zona 446 x 1055 cm. • Didžiausias kritimo aukštis 88cm. **Medžiagos:** • Mediena: organinė Robinijos mediena iš tvarių Europos šaltinių, be žievės ir šerdies. Kai kurios medinės detalės dažytos aplinkai draugiškais vandeniniais dažais, atspariai UV. • Kopimo tinklo lynai: UV stabilizuoti poliesteriniai lynai su vidiniu plieniniu trosu. Poliesterio siūlai pagaminti iš daugiau kaip 95 % perdirbtų medžiagų. • Nusileidimo rankena- suvirinto plieno šerdis, padengta mažo tankio polietileno, du karštai cinkuoti plieniniai laikikliai ergonomiškai išdėstyti.

	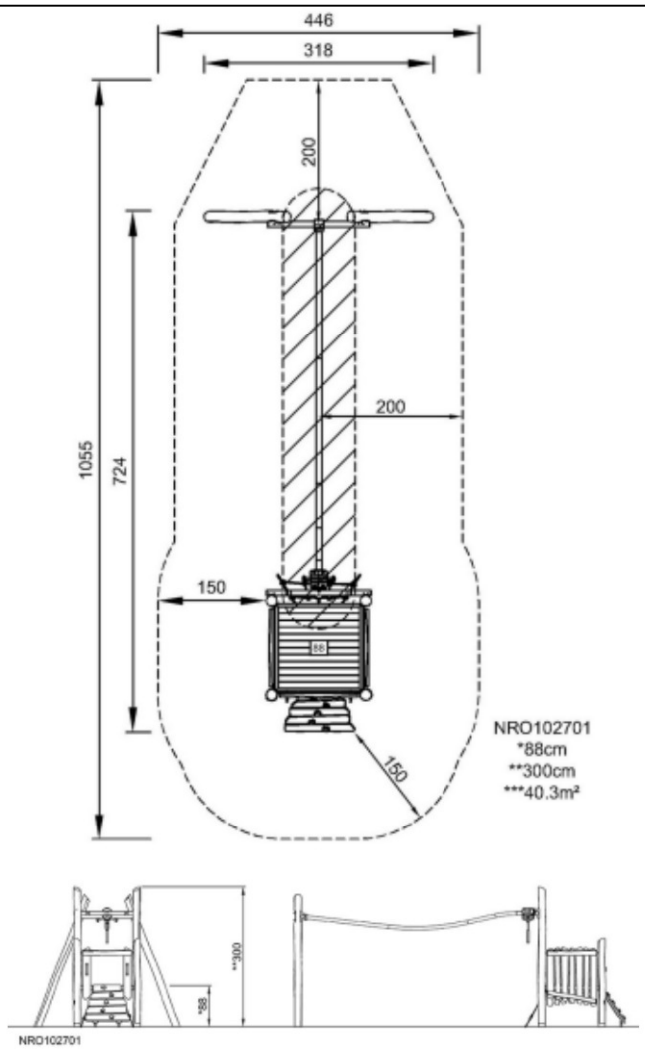	• Laipiojimo kybiai- liejami iš poliesterio dervos su UV stabilizacija. Atitinka DIN EN 71-3:2021-06 ir EN14350-2-2020-08. • Metaliniai elementai- karštai cinkuoti pagal ISO1461, švino kiekis paviršiuje mažiau nei 90ppm, bazėje mažiau nei 100ppm. **Tvirtinimas:** Įbetonuojamas 100cm gylyje. **Sertifikavimas:** Gaminys atitinka pagal EN1176. Turi turėti išduotą CO_2 emisijos skaičiavimo metodikos sertifikatą išduotą TUV arba Bureau Veritas pagal GHG Protocol reikalavimus ir gaminio kortelę su apskaičiuotu konkretaus gaminio CO2 pėdsaku.
1.25	**Švytuoklinės sūpynės NRO920**	
		Aprašymas: Žemaūgės švytuoklinės sūpynės su „gandro lizdo“ sėdyne. **Matmenys:** • Gaminio matmenys: 2890 x 1060 x 1570h mm. • Saugos zona: 500 x 225 cm • Didžiausias kritimo aukštis 85 cm. **Medžiagos:** • Atramos pagamintos iš natūralios Robinia medienos, sertifikuotos FSC ® (FSC® C004450), gaunamos iš tvarių Europos šaltinių. Stulpeliai, skersinės ir kitos neapdorotos dalys yra pagamintos iš įvairių matmenų Robinia kamienų, kurių žievė yra nuimta ir kurie yra be sulos. • Plieninės dalys turi būti karštai cinkuotos pagal ISO1461

	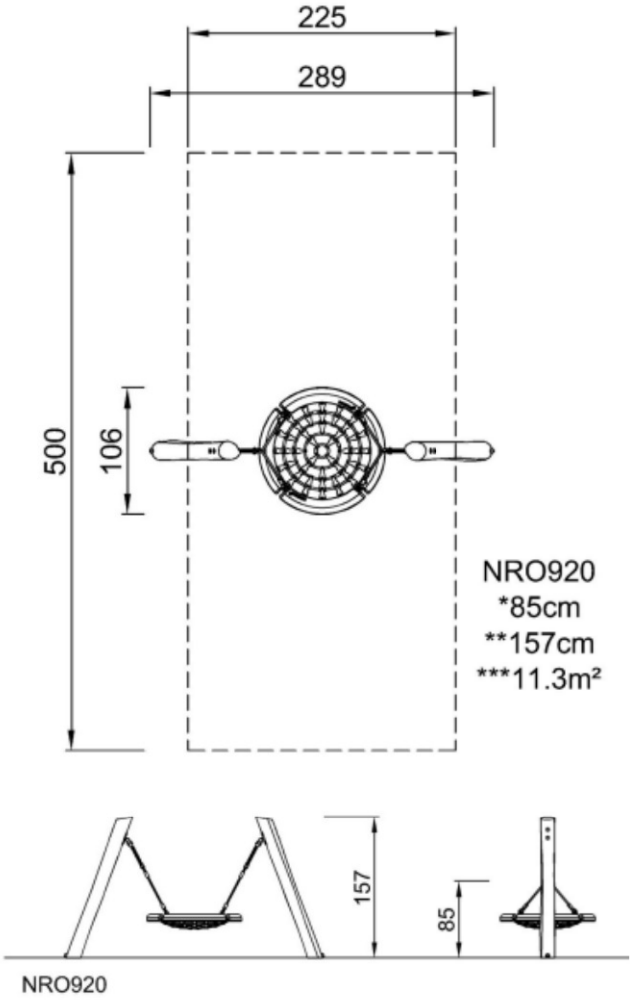	standartą. Švino kiekis paviršiuje– mažiau nei 90ppm, pagrindinėje medžiagoje– mažiau nei 100ppm. • Sūpynių pakabos sustiprintos konstrukcijos, pagamintos iš nerūdijančio plieno, su apsauga nuo susisukimo, skirtos „lizdo“ tipo sėdynei. Pakabos tvirtinamos prie stulpo suvirinta laikiklio plokšte ir dviem varžtais. Guoliai su silikoniniu tepalu ir nereikalauja papildomos priežiūros. • 16mm skersmens virvės pagamintos iš UV stabilizuoto poliesterio su vidiniu plieniniu trosu. Poliesterio siūlai sudaryti iš daugiau nei 95% po vartojimo perdirbtų medžiagų ir indukciniu būdu sulydyti su kiekviena vija. • Sėdynės apsauginiai buferiai pagaminti iš tvirto polipropileno šerdies ir minkštesnio termoplastinio gumos išorinio sluoksnio. **Tvirtinimas:** Įbetonuojamas 100cm gylyje. **Sertifikavimas:** Gaminys turi TUV sertifikatą pagal EN1176. Turi turėti išduotą CO_2 emisijos skaičiavimo metodikos sertifikatą išduotą TUV arba Bureau Veritas pagal GHG Protocol reikalavimus ir gaminio kortelę su apskaičiuotu konkretaus gaminio CO2 pėdsaku.

TS12. REIKALAVIMAI STATYBOS ĮRANGAI IR TRANSPORTO PRIEMONĖMS – ORIENTACINIS MECHANIZMŲ SĄRAŠAS

Pagrindiniai statyboje numatomi naudoti mechanizmai ir transporto priemonės:
- Buldozeris (iki 130kW)- 1 vnt.;
- Vienakaušis ekskavatorius (0,5m^3) - 1 vnt.;
- Autokranas (iki 10t kėlimo galios) - 1 vnt.;
- Sunkvežimis (iki 12t kėlimo galios) - 1 vnt.;
- Teleskopinis bokštelis automobilio bazėje (iki 0,35t kėlimo galios) - 1vnt.;
- Kitos mažosios mechanizacijos priemonės su elektros varikliais arba vidaus degimo varikliais (gręžimo įranga, vibroliniuotės, giluminiai betono vibratoriai, vibroplokštės, el. generatoriai ir kt.)

Išvardinti pagrindiniai mechanizmai ir įrengimai statyboje gali būti pakeisti kitais – analogiškais. Išvardinti pagrindiniai mechanizmai ir jų markės konkretizuojami rangovo technologiniame projekte.

Dirbant strėliniais mechanizmais (ekskavatorius, kranas) šalia esamų veikiančių orinių elektros linijų bei esamų pastatų, darbus vykdyti pagal DT 5-00 „Saugos ir sveikatos taisyklės statyboje" 2 priedo 1-oje ir 2-oje lentelėse nurodytas sąlygas. Kai statybos darbų technologijos (vykdymo) projekte nėra nurodytų atstumų, rekomenduojamas minimalus atstumas nuo iškasų šlaito krašto iki artimiausios statybinės mašinos atramos ar transporto priemonės nustatomas pagal DT 5-00 „Saugos ir sveikatos taisyklės statyboje" 1 lentelę.

Gaminiai iki statybos darbų vietos atgabenami lengvos klasės sunkvežimiais ir sandėliuojami darbo zonoje, bet ne arčiau kaip 0,6 m nuo tranšėjos ar iškasos krašto priklausomai nuo geologinių sąlygų ir įrengtų žemės išramstymo klojinių.

Visi statybos darbams naudojami įrenginiai, įranga, įrankiai turi atitikti „Darbo įrenginių naudojimo bendrųjų nuostatų reikalavimus", potencialiai pavojingų įrenginių teisės aktų reikalavimus bei kitų analogiškų teisės aktų reikalavimus. Įrenginiai ar kita įranga privalo turėti jų kokybę įrodančius dokumentus (atitikties sertifikatus, atitikties deklaracijas).

TS13. DARBŲ SAUGA

Visais darbo saugos klausimais būtina vadovautis „Darboviečių įrengimo statybvietėse nuostatomis" Nr. A1-22/D1-34; DT 5-00 „Saugos ir sveikatos taisyklės statyboje"; STR 1.06.01:2016 „Statybos darbai. Statinio statybos priežiūra" bei kitais veikiančiais darbo saugos dokumentais.

Prieš pradedant vykdyti darbus, darbinkams pravedamas instruktažas, darbininkai aprūpinami darbiniais rūbais, avalyne, šalmais, apsauginiais diržais ir kita būtina įranga. darbams būtina išduoti paskyrą-leidimą.

Radus darbo brėžiniuose nepažymėtų požeminių komunikacijų, negalima kasti žemės, kol nebus gautas iš organizacijos, kuriai priklauso rasta komunikacija, raštiškas leidimas.

Neleidžiama kasti šlapių smėlio, lioso arba piltinių gruntų, nesutvirtinant iškasos sienelių. Statybos vadovas privalo nuolat kontroliuoti darbus kasant labai drėgnus ir šlapius gruntus, nes keičiantis grunto drėgnumui, keičiasi ir grunto natūralaus byrėjimo kampas, todėl iškasos šlaitas gali nuslinkti ir užgriūti iškasoje dirbančius žmones. Statybos vadovas prieš kiekvieną pamainą privalo apžiūrėti iškasą ir nustatyti grunto būseną. Reikalui esant, jis turi imtis priemonių apsaugoti darbininkus nuo galimų nelaimingų atsitikimų darbo metu.

Prieš keliant , kiekvienas elementas turi būti apžiūrėtas ir atitinkamai paruoštas. Apžiūros metu tikrinamas elemento markiravimas, užkabinimo elementų stovis, įtvirtinimas projektinėje padėtyje.

Keliant nestandartinius krūvius, kurie neturi kėlimo kilpų, skylių ar žymų, nurodančių jų kabinimo vietas, darbams tiesiogiai vadovauja darbų vadovas.

Naudojami nuimami kabinimo įtaisai turi būti inventoriniai.

Nuimami kabinimo įtaisai turi būti paženklinti, nurodyta jų keliamoji galia, išbandymo data.

Galimos pavojingų veiksnių zonos turi būti pažymėtos įspėjamaisiais ženklais. Ėjimo į darbo vietą ir darbo vietoje esantys takai įrengiami ne siauresni 0,6 m. Takai ir darbo vietos esančios 1,3 m ir didesniame aukštyje aptveriamos laikinais aptvarais. Takuose su didesniu 20º nuolydžiu įrengiamos kopėčios su aptvarais arba trapus. Jei aptvarų nėra, naudojami saugos diržai. Keliai, takai ir darbo vietos, kur vyksta montavimo - demontavimo darbai, apšviečiamos ne mažiau kai 30 lx, neužgriozdinti, nuolat valomi. Nulipimui į tranšėjas, daubas ir išlipimui iš jų būtina įrengti lipynes su turėklais.

Statinio konstrukcijų (bordiūrų, stulpų, vamzdynų, dangų ir pan.) ardymo-demontavimo vietos turi būti atitvertos signaliniu aptvėrimu ne mažiau 5 m nutolusiu nuo ardomų konstruktyvų kraštinių ribų.

Suvirinimo aparatai, elektros kabeliai, dujų žarnos, balionai, elektrinių suvirinimo aparatų prijungimo prie srovės šaltinio įrenginiai turi būti techniškai tvarkingi ir saugūs. Suvirinimo elektra aparatus prie srovės šaltinio gali prijungti tik elektrikas arba pats suvirintojas, jei jis turi atitinkamą kvalifikaciją ir atsakingų asmenų leidimą. atlikti suvirinimo darbus aukštyje leidžiama tik nuo pastolių arba bokštelių.

Prie demontavimo darbų naudojant elektrinius įrankius (grąžtus, pjūklus ir t.t.), jie turi būti techniškai tvarkingi. Elektriniai įrankiai turi būti apsaugoti iš išorės taip, kad į juos nepatektų kiti kūnai, vanduo, kad žmogus neprisiliestų prie tų dalių, kuriomis teka elektros srovė. Įrankiai klase turi atitikti jų naudojimo sąlygas (lauke, pavojingose ir labai pavojingose patalpose).

Statybos objekte įrengiamos buitinės patalpos, tualetai, prausyklos (pailsėti, pavalgyti, persirengti, nusiprausti ir t.t.)

Buitinėse patalpose sukomplektuojama pirmosios medicinos pagalbos vaistinėlė. Objekte turi būti pirminės gaisro gesinimo priemonės, sukomplektuotos pagal galiojančias normas.

PRITARIMŲ, SUDERINIMŲ SĄRAŠAS

Eil. Nr.	Įstaigos pavadinimas	Data	Pareigos, derinantis asmuo	Su derinimu susijusios projekto dalys ar brėžiniai
1.	AB „Energijos skirstymo operatorius“ (Elektra)	2026-03-23	Povilas Aglinskas	Specialiųjų žemės naudojimo sąlygų planas
2.	UAB“ Ukmergės vandenys“	2025-11-06	Agnė Ivoškienė	Specialiųjų žemės naudojimo sąlygų planas
3.	Ukmergės rajono savivaldybės administracijos Žemės ūkio ir kaimo plėtros skyrius	2025-11-07	Raimondas Puodžiūnas	Specialiųjų žemės naudojimo sąlygų planas
4.	AB „Telia Lietuva“	2025-10-27	Vytas Puriuškis	Specialiųjų žemės naudojimo sąlygų planas
5.	AB „Energijos skirstymo operatorius“ (Dujos)	2026-01-15	Irmantas Vienažindis	Specialiųjų žemės naudojimo sąlygų planas
6.	UAB „Ukmergės šiluma“	2025-10-24	Raimondas Kuselis	Specialiųjų žemės naudojimo sąlygų planas

Projektavimo paslaugų pirkimų gairių 3 priedas

Viešosios erdvės (Inžinerinio statinio), tarp Dariaus ir Girėno g., Antakalnio g., Miškų g. ir Jaunimo g. sutvarkymo projektas

TECHNINĖ UŽDUOTIS

Eil. Nr.	**Pavadinimas**	**Reikalavimai**
	I. Bendra informacija apie pirkimo objektą	
1.	Statytojas (Užsakovas)	Ukmergės rajono savivaldybės administracijos Ukmergės miesto seniūnija Vytauto g. 88, Ukmergė, Įm./k. 188689368, tel. (8 340) 60 302, el. p. ukmerges_sen@ukmerge.lt
2.	Pirkimo objektas	Projektiniai pasiūlymai ir techninis darbo projektas
3.	Projekto pavadinimas	Viešosios erdvės (Inžinerinio statinio, susisiekimo komunikacijos), tarp Dariaus ir Girėno g., Antakalnio g., Miškų g. ir Jaunimo g. sutvarkymo projektas
4.	Statinio adresas	Žemės sklypas nesuformuotas
5.	Statinių grupės sudėtis	Neypatingi, nesudėtingi statiniai
6.	Statinio (-ių) ar statinių grupės paskirtis ir bendrieji (techniniai ir paskirties) rodikliai	Susisiekimo komunikacijos, inžineriniai statiniai
7.	Statinio statybos rūšis	Naujo statinio statyba
8.	Statinio kategorija	Neypatingas Nesudėtingas
9.	Esamos statinio konstrukcijos, jų funkcinė paskirtis	-
10.	Duomenys apie statytojo turimus ar numatomus įsigyti įrenginius ir statybos produktus	-
11.	Lėšų dydis projekto realizavimui	-
	II. Perkamų paslaugų apimtis ir trukmė	
12.	Perkamų paslaugų apimtis:	Projektiniai pasiūlymai, kurių sudėtis: sklypo plano dalis, mažosios architektūros sprendiniai integruoti su želdynais, želdiniai, apšvietimas, vizualizacijos, aprašomoji dalis, medžiagų žiniaraštis ir kiekiai, statybą leidžiančio dokumento gavimas Projektinių pasiūlymų sudėtis pagal STR reikalavimus. Techninis darbo projektas pagal STR reikalavimus.

Eil. Nr.	Pavadinimas	Reikalavimai
12.1.	projektavimo paslaugos	privalo atlikti pagal Statybos įstatymo, STR 1.04.04:2017 „Statinio projektavimas, projekto ekspertizė“ ir kitų norminių teisės aktų reikalavimus (pvz.: projektinių pasiūlymų parengimas, projekto parengimas, projekto derinimų atlikimas ir pan.) Nurodoma, kad projekto sprendiniai (pateikti techninėse specifikacijose, aiškinamuosiuose raštuose, brėžiniuose) tarpusavyje būtų susieti, atskiruose projekto dokumentuose bei tarp atskirų projekto dalių neturi prieštarauti vieni kitiems, ypač atkreipiant dėmesį į projekto dokumentų – projekto sąnaudų kiekio žiniaraščių – kiekių duomenų atitiktį projekto sprendiniams. Nurodoma, kad projekto sprendinių techninės specifikacijos nustatytų esminius (būtinus) parametrus dėl kokybinių reikalavimų statybos darbams ir produktams, taip pat ir galimas leistinų nukrypimų (jei taikytina ir įmanoma) ribas ir sąlygas. Statybos produktų esminės charakteristikos nustatomos darniosiose techninėse specifikacijose (darniuosiuose standartuose ir Europos vertinimo dokumentuose), susijusiose su naudojimo paskirtimi, atsižvelgiant į esminius statinių reikalavimus. Pvz. statybos produkto esminės charakteristikos pagal naudojimo paskirtį yra nustatytos Reglamentuojamų statybos produktų sąraše, patvirtintame Lietuvos Respublikos aplinkos ministro 2022-01-24 įsakymu Nr. D1-15. Nurodoma, kad parengtas projektas turi užtikrinti konkurenciją ir nediskriminuoti tiekėjų (prekių tiekėjų, paslaugų teikėjų, rangovų). Nurodoma, kad parengtame projekte negali būti nurodytas konkretus modelis ar šaltinis, konkretus procesas, būdingas konkretaus tiekėjo tiekiamoms prekėms ar teikiamoms paslaugoms, ar prekės ženklas, patentas, tipai, konkreti kilmė ar gamyba, dėl kurių tam tikriems subjektams ar tam tikriems produktams būtų sudarytos palankesnės sąlygos arba jie būtų atmesti, taip pat vengtinas pernelyg didelis ir perteklinis projektinių sprendinių detalizavimas, konkrečių techninių brošiūrų kopijos, kurie neleistų užtikrinti plačios konkurencijos. /
12.3.	projekto vykdymo priežiūra	*Šiuo atveju neperkama*

Eil. Nr.	Pavadinimas	Reikalavimai
13.	Paslaugų teikimo pradžia ir trukmė	• Projektiniai pasiūlymai: pradžia 2025 07 (nurodoma pagal sutarties sąlygas): <u>Trukmė 2 mėn.</u> iki 2025 09 • Techninis darbo projektas 2025 09 iki 2025 12 <u>Trukmė 3 mėn.</u>
	III. Reikalavimai projektavimo paslaugoms	
17.	Universaliojo dizaino principų taikymo reikalavimai	☐ *visų lygybė – ta pačia aplinka ir produktais gali naudotis ir ribotus funkcinius gebėjimus turintys asmenys, tai yra jie neišskiriami iš visų kitų. Gaminiai ir statiniai suprojektuojami taip, kad jie atrodytų patraukliai ir estetiškai;* ☐ *lankstumas – galimybė tą patį naudojamą dalyką prisitaikyti pagal individualius poreikius (pvz. reguliuoti aukštį);* ☐ *paprastas ir intuityvus naudojimas – lengvai suprantama, kaip naudotis daiktu, orientuotis aplinkoje;* ☐ *tinkama informacija – pakankamai informacijos ir ši informacija pateikiama įvairiomis reikiamomis formomis, įskaitant Brailio raštu, garsinę informaciją;* ☐ *tolerancija klaidoms – nėra tikimybės patirti žalą ar orumo pažeminimą;* ☐ *mažiausios jėgos sąnaudos – aplinka ir produktais gali pasinaudoti ir mažesnę fizinę jėgą turintys asmenys;* ☐ *optimalus dydis ir erdvė – tinkamas erdvių, statinių ir produktų plotis, aukštis, dydis;* ☐ *kompleksiškumas – aplinka ar gaminys turi kuo daugiau ir įvairių reikalingų elementų, padedančių aplinką ar gaminį padaryti prieinamu įvairių funkcinių galimybių žmonėms, pvz. įrengus visiems tinkamą įėjimą į patalpas, privalu įrengti ir kitas statinio patalpas, pvz. sanitarinį mazgą ir pan.;* ☐ *vientisumas – trasos maršruto prieinamumas ir tinkamumas visiems turi būti vientisas, nenutrūkstamas pereinant iš vienos vietos į kitą;*

Eil. Nr.	Pavadinimas	Reikalavimai
		▯ *vartotojų įtraukimas – universalus dizainas kuriamas tampriai bendradarbiaujant su vartotojų grupėmis ar jų atstovais.*
18.	Techniniai, kokybiniai (estetiniai, komforto, energinio naudingumo, triukšmo lygio ir t.t.) reikalavimai pagal statinio projekto sprendinių dalis	– *architektūros (estetinius),* – *technologijos, techninius,* – *kokybės (komforto, energinio naudingumo, triukšmo lygio, naudojamų medžiagų, konstrukcijų ir pan.).* *Šie poreikiai turi atitikti finansines užsakovo galimybes. Užsakovas turi siekti, kad darbams įsigyti skirtos lėšos būtų naudojamos racionaliai, t. y. parinkti projektavimo reikalavimai ir parengto projekto sprendiniai būtų taupūs ir naudingi, sprendinių vertė atitiktų jų naudą.* *Taip pat reiktų atkreipti dėmesį, ar projektavimo reikalavimuose ir parengto projekto sprendiniuose statinio (atskirų jo patalpų) plotas, tūris bei techninėse specifikacijose nustatyti reikalavimai nėra didesni, palyginus su to statinio paskirties reikmėmis./*
18.1.	sklypo sutvarkymo (sklypo plano)	Tikslas - suformuoti žaliąją poilsiui skirtą erdvę gyventojams. Projektuojant atsižvelgti į Ukmergės miesto žalinimo plane numatytas rekomendacijas. Želdynų statiniai ir įrenginiai turi užtikrinti, palaikyti ir stiprinti ekologines, estetines, kultūrines ir ergonomines (patogumo) kraštovaizdžio funkcijas urbanizuotose teritorijoje.
18.2.	architektūros daliai	Suprojektuoti želdynus (daugiamečiai augalai) – greitesniam parko efektui pasiekti rinktis paaugintus augalus, poilsio erdves suaugusiems ir vaikams, žaidimų aikšteles pritaikytas skirtingo amžiaus vaikų grupėms ir sporto įrenginius, geriamo vandens kolonėlę, mažąją architektūrą, praėjimo takus, apšvietimą. Mažosios architektūros sprendiniai ir apšvietimas turėtų būti projektuojami kaip integruota želdynų dalis. Projektuojami ilgaamžiai sprendimai, šiuolaikiškas dizainas pritaikytas visų poreikiams.
18.10.	kita	Vizualizacijos: 4 vaizdai iš visų pusių su vidinėmis erdvėmis. Sprendinius etapuoti, kad būtų galima įgyvendinti nepriklausomai vienas nuo kito – etapų apimtys derinamos su užsakovu.
19.	Nurodymai sprendinių	Parengus sklypo sutvarkymo planus, derinti su

Eil. Nr.	Pavadinimas	Reikalavimai
	derinimui, jų pritarimui ir pan.	Užsakovu;
20.	Reikalaujami ekonominiai rodikliai	-
21.	Statinio ar statinių grupės projektavimo ir statybos eiliškumas	Priešprojektiniai pasiūlymai, projektiniai pasiūlymai ir viešinimas, statybos leidimo gavimas, techninis darbo projektas su ekspertize;
22.	Projektavimo procesų valdymas ir automatizacija	Nėra reikalavimų
23.	Reikalavimai projekto rengimo dokumentų kalbai (-oms)	Lietuvių kalba
24.	Nurodymai statinio projekto dokumentų komplektavimui, įforminimui ir pateikimui	Projektiniai pasiūlymai pateikiami PDF formate, pasirašyti elektroniniu parašu
25.	Ekspertizės atlikimas	Bendroji ekspertizė

PIRKIMO VYKDYTOJO PATEIKIAMI DUOMENYS IR DOKUMENTAI

Etapas	Pirkimo vykdytojo pateikiami dokumentai	Lapų sk.
Projektiniai pasiūlymai	Topografinis planas	2
	Esamo statinio ar jo dalies kadastrinių duomenų bylos kopija	-
	Duomenys apie statytojo pasirinktą gamybos ar paslaugų teikimo technologinį procesą ir įrenginius	-
	Atliktos galimybių studijos, tiriamieji darbai	-
	Ukmergės miesto žalinimo planas, parengtas UAB „Kraštotvarka ir teritorijų planavimas“ 2024 m	93
	Kiti dokumentai ir duomenys apie rengiamus projektus, galimai turinčius įtakos Projekto sprendiniams (pvz.: tuo pačiu ar panašiu metu vykdomi projektai, kurių sprendiniai ribojasi su pirkimo objekto projekto sprendiniais)	-
	BIM reikalavimai (nustatomi vadovaujantis BIM LT rekomendacijomis)	-

REIKALAVIMAI PROJEKTAVIMO PASLAUGŲ SUTEIKIMO REZULTATUI

Projektavimo etapas	Projektuotojo pateikiami dokumentai
Projektiniai pasiūlymai	Aiškinamasis raštas, kuriame nurodoma statinio ar jo dalies statybos vieta, statinio ar jo dalies pagrindinė naudojimo paskirtis (kai keičiama statinio ar jo dalies naudojimo paskirtis nurodoma esama ir būsima paskirtys), statinio techniniai ir paskirties rodikliai, statybos rūšis, projektuojamų statinių sąrašas (jei aprašoma statinių grupė), paaiškinami ir pagrindžiami projektinių pasiūlymų sprendiniai. Jeigu numatyta projektinių pasiūlymų rengimo užduotyje, aiškinamajame rašte pateikiama gamybos ar kitos veiklos rūšies, projektuojamos statinyje, technologinio proceso aprašymas

	(schema), nuotekų tvarkymo pasiūlymai, atliekų tvarkymo pasiūlymai, orientacinis energinių išteklių (elektros energijos, šilumos, geriamojo vandens, dujų ir kitų išteklių) kiekis ir apsirūpinimo šaltiniai
	Grafinė dalis
	Projektinių pasiūlymų vaizdinė informacija (statinių su gretima urbanistine aplinka vizualizacija (pastatams privaloma) arba maketas)
Techniniai darbo projektas	Reikalingos parengti bendroji dalis, sklypo plano dalis kartu su mažosios architektūros sprendiniais, susisiekimo dalis, skaičiuojamosios kainos dalis, lauko elektrotechnikos dalis, grunto tyrimai. Projekto dalys turi būti rengiamos pagal galiojantį statybos įstatymą, statybos reglamentus;

Pirkimo vykdytojas (Statytojas / Užsakovas)

_____

Vardas, pavardė

_____

Parašas

_____

Data

Ukmergės rajono savivaldybės administracija
(specialiuosius reikalavimus išduodančio subjekto pavadinimas)

SPECIALIEJI REIKALAVIMAI

_____ m. _____ _____ d. Nr. _____

Duomenys apie statytoją (-us)
Juridinio asmens pavadinimas, kodas, buveinės adresas
Ukmergės rajono savivaldybė, 188752174, Ukmergė, Kęstučio a. 3
Ryšio duomenys
El. p. savivaldybe@ukmerge.lt, tel. +37034060314

DUOMENYS APIE STATINIO PROJEKTĄ
Statinio projekto pavadinimas (numatomas) Viešosios erdvės (Inžinerinio statinio, susisiekimo komunikacijos), tarp Dariaus ir Girėno g., Antakalnio g., Miškų g. ir Jaunimo g. sutvarkymo projektas

PRIDEDAMA:
Specialieji architektūros reikalavimai SARD-07-260325-00025, 2026-03-25
(Numeris, data)

Specialieji saugomos teritorijos tvarkymo
ir apsaugos reikalavimai Nėra
(Numeris, data)

Specialieji paveldosaugos reikalavimai Nėra
(Numeris, data)

Specialiuosius reikalavimus išdavė

_____	_____	_____
(išdavusio asmens pareigos)	(parašas, data)	(vardas, pavardė)

Ukmergės rajono savivaldybės administracija
(išduodančio subjekto pavadinimas)

SPECIALIEJI ARCHITEKTŪROS REIKALAVIMAI

_____ m. _____ _____ d. Nr. _____

Ukmergės rajono sav.
(specialiųjų architektūros reikalavimų nustatymo vieta (miestas / rajonas))

Duomenys apie statytoją (-us)
Juridinio asmens pavadinimas, kodas, buveinės adresas
Ukmergės rajono savivaldybė, 188752174, Ukmergė, Kęstučio a. 3
Ryšio duomenys
El. p. savivaldybe@ukmerge.lt, tel. +37034060314

ŽEMĖS SKLYPO (-Ų) IR STATINIO (-IŲ) DUOMENYS

Statinio projekto pavadinimas (numatomas) Viešosios erdvės (Inžinerinio statinio, susisiekimo komunikacijos), tarp Dariaus ir Girėno g., Antakalnio g., Miškų g. ir Jaunimo g. sutvarkymo projektas

Duomenys apie inžinerinius statinius
Pavadinimas Aikštelė (dangos pėsčiųjų takams), Būsimas pavadinimas Nėra
Statybos metai Nėra
Statybos rūšis Naujo statinio statyba
Statinio paskirtis Kitos paskirties
Inžinerinio statinio paskirties grupė Kiti inžineriniai statiniai
Kategorija Nesudėtingasis Būsima kategorija Nėra
Unikalus Nr. Nėra
Žemės sklypo (-ų) kad. Nr., Žemės sklypo (-ų) unikalus Nr. Nėra, Nėra
Valstybinės žemės sklypas Taip
Adresas (-ai)*(jei suteiktas)* Ukmergė, Dariaus ir Girėno g.
Saugoma teritorija Ne
Kultūros paveldo statinys Ne
Kultūros paveldo objekto teritorija Ne
Kultūros paveldo vietovė Ne
Kultūros paveldo objekto apsaugos zona Ne
Kultūros paveldo vietovės apsaugos zona Ne
Kitų statinių (objektų) apsaugos zona (-os) Ne
Kitos sklypui (teritorijai) taikomos specialiosios žemės naudojimo sąlygos Ne

STATINIUI NUSTATYTI SPECIALIEJI ARCHITEKTŪROS REIKALAVIMAI

1. Žemės sklypo tvarkymas (Apželdinimo, aptvėrimo, reljefo formavimo principai, žaidimų ir kitos aikštelės, automobilių stovėjimo vietos ir kiti reikalavimai) Vadovautis savivaldybės parengta projektavimo užduotimi;

2. Statinių statybos linijos nustatymas gatvių (kelių) raudonųjų linijų atžvilgiu Nėra

3. Pastate galimos kitos atskirais nekilnojamojo turto kadastro objektais suformuotų patalpų paskirties grupės nei ta, kuriai priskirtas pastatas (jeigu prašyme išduoti specialiuosius reikalavimus nurodyta, kad pastatas planuojamas mišrus (polifunkcinis) ir nurodytos pastate pageidaujamos formuoti skirtingos nei pastato patalpų paskirties grupės, iš pageidaujamų surašomos tik kurios atitinka žemiausio teritorijai taikomo kompleksinio teritorijų planavimo dokumento sprendiniuose suplanuotų (galimų) žemės naudojimo būdų turinį) Nėra

4. Leistinas statinio (-ių) aukštis metrais nuo žemės paviršiaus (pastatų, priklausinių), leidžiamoji statinio (statinių) aukščio altitudė, aukštų skaičius Nėra

5. Leistinas žemės sklypo užstatymo tankis Nėra

6. Leistinas žemės sklypo užstatymo intensyvumas ar užstatymo tūrio rodiklis (pramonės ir sandėliavimo objektų ir (ar) inžinerinės infrastruktūros teritorijose) Nėra

7. Leistinas užstatymo tipas Nėra

7. Priklausomųjų želdynų ir želdinių dalys žemės sklype (procentais) Pagal savivaldybės parengtą projektavimo užduotį;

9. Statinio (-ių) išdėstymas žemės sklype gretimų sklypų atžvilgiu Nėra

10. Savivaldybės tarybos sprendimu pripažintų architektūriniu, urbanistiniu, valstybiniu ar viešojo intereso požiūriu reikšmingų objektų architektūrinių konkursų rengimo privalomumas Nėra

11. Visuomenės informavimo apie numatomą statinio (statinių grupės) projektavimą privalomumas Nėra

12. Savivaldybės architektūros kokybės vertinimo metodikos taikymo gairių, patvirtintų savivaldybės tarybos sprendimu, kriterijai Nėra

13. Kiti reikalavimai Vadovautis bendrojo plano sprendiniais, statybos įstatymu, statybos reglamentais, projektavimo užduotimi, nepažeisti trečiųjų asmenų interesų; Sprendinius derinti su statybos ir infrastruktūros skyriumi bei architektūros skyriumi;

Pavadinimas Vaikų žaidimo aikštelė Nr. 3, Būsimas pavadinimas Nėra
Statybos metai Nėra
Statybos rūšis Naujo statinio statyba
Statinio paskirtis Kitos paskirties
Inžinerinio statinio paskirties grupė Kiti inžineriniai statiniai
Kategorija Nesudėtingasis Būsima kategorija Nėra
Unikalus Nr. Nėra
Žemės sklypo (-ų) kad. Nr., Žemės sklypo (-ų) unikalus Nr. Nėra, Nėra
Valstybinės žemės sklypas Taip
Adresas (-ai)*(jei suteiktas)* Ukmergė, Dariaus ir Girėno g.
Saugoma teritorija Ne
Kultūros paveldo statinys Ne
Kultūros paveldo objekto teritorija Ne
Kultūros paveldo vietovė Ne
Kultūros paveldo objekto apsaugos zona Ne
Kultūros paveldo vietovės apsaugos zona Ne
Kitų statinių (objektų) apsaugos zona (-os) Ne
Kitos sklypui (teritorijai) taikomos specialiosios žemės naudojimo sąlygos Ne

STATINIUI NUSTATYTI SPECIALIEJI ARCHITEKTŪROS REIKALAVIMAI

1. Žemės sklypo tvarkymas (Apželdinimo, aptvėrimo, reljefo formavimo principai, žaidimų ir kitos aikštelės, automobilių stovėjimo vietos ir kiti reikalavimai) Vadovautis savivaldybės parengta projektavimo užduotimi;

2. Statinių statybos linijos nustatymas gatvių (kelių) raudonųjų linijų atžvilgiu Nėra

3. Pastate galimos kitos atskirais nekilnojamojo turto kadastro objektais suformuotų patalpų paskirties grupės nei ta, kuriai priskirtas pastatas (jeigu prašyme išduoti specialiuosius reikalavimus nurodyta, kad pastatas planuojamas mišrus (polifunkcinis) ir nurodytos pastate pageidaujamos formuoti skirtingos nei pastato patalpų paskirties grupės, iš pageidaujamų surašomos tik kurios atitinka žemiausio teritorijai taikomo kompleksinio teritorijų planavimo dokumento sprendiniuose suplanuotų (galimų) žemės naudojimo būdų turinį) Nėra

4. Leistinas statinio (-ių) aukštis metrais nuo žemės paviršiaus (pastatų, priklausinių), leidžiamoji statinio (statinių) aukščio altitudė, aukštų skaičius Nėra

5. Leistinas žemės sklypo užstatymo tankis Nėra

6. Leistinas žemės sklypo užstatymo intensyvumas ar užstatymo tūrio rodiklis (pramonės ir sandėliavimo objektų ir (ar) inžinerinės infrastruktūros teritorijose) Nėra

7. Leistinas užstatymo tipas Nėra

7. Priklausomųjų želdynų ir želdinių dalys žemės sklype (procentais) Pagal savivaldybės parengtą projektavimo užduotį;

9. Statinio (-ių) išdėstymas žemės sklype gretimų sklypų atžvilgiu Nėra

10. Savivaldybės tarybos sprendimu pripažintų architektūriniu, urbanistiniu, valstybiniu ar viešojo intereso požiūriu reikšmingų objektų architektūrinių konkursų rengimo privalomumas Nėra

11. Visuomenės informavimo apie numatomą statinio (statinių grupės) projektavimą privalomumas Nėra

12. Savivaldybės architektūros kokybės vertinimo metodikos taikymo gairių, patvirtintų savivaldybės tarybos sprendimu, kriterijai Nėra

13. Kiti reikalavimai Vadovautis bendrojo plano sprendiniais, statybos įstatymu, statybos reglamentais, projektavimo užduotimi, nepažeisti trečiųjų asmenų interesų; Sprendinius derinti su statybos ir infrastruktūros skyriumi bei architektūros skyriumi;

Pavadinimas Aikštelė (klinkerio dangos pėsčiųjų takams), Būsimas pavadinimas Nėra
Statybos metai Nėra
Statybos rūšis Naujo statinio statyba
Statinio paskirtis Kitos paskirties
Inžinerinio statinio paskirties grupė Kiti inžineriniai statiniai
Kategorija Nesudėtingasis Būsima kategorija Nėra
Unikalus Nr. Nėra
Žemės sklypo (-ų) kad. Nr., Žemės sklypo (-ų) unikalus Nr. Nėra, Nėra
Valstybinės žemės sklypas Taip
Adresas (-ai)*(jei suteiktas)* Ukmergė, Dariaus ir Girėno g.
Saugoma teritorija Ne
Kultūros paveldo statinys Ne
Kultūros paveldo objekto teritorija Ne
Kultūros paveldo vietovė Ne
Kultūros paveldo objekto apsaugos zona Ne
Kultūros paveldo vietovės apsaugos zona Ne
Kitų statinių (objektų) apsaugos zona (-os) Ne
Kitos sklypui (teritorijai) taikomos specialiosios žemės naudojimo sąlygos Ne

STATINIUI NUSTATYTI SPECIALIEJI ARCHITEKTŪROS REIKALAVIMAI

1. Žemės sklypo tvarkymas (Apželdinimo, aptvėrimo, reljefo formavimo principai, žaidimų ir kitos aikštelės, automobilių stovėjimo vietos ir kiti reikalavimai) Vadovautis savivaldybės parengta projektavimo užduotimi;

2. Statinių statybos linijos nustatymas gatvių (kelių) raudonųjų linijų atžvilgiu Nėra

3. Pastate galimos kitos atskirais nekilnojamojo turto kadastro objektais suformuotų patalpų paskirties grupės nei ta, kuriai priskirtas pastatas (jeigu prašyme išduoti specialiuosius reikalavimus nurodyta, kad pastatas planuojamas mišrus (polifunkcinis) ir nurodytos pastate pageidaujamos formuoti skirtingos nei pastato patalpų paskirties grupės, iš pageidaujamų surašomos tik kurios atitinka žemiausio teritorijai taikomo kompleksinio teritorijų planavimo dokumento sprendiniuose suplanuotų (galimų) žemės naudojimo būdų turinį) Nėra

4. Leistinas statinio (-ių) aukštis metrais nuo žemės paviršiaus (pastatų, priklausinių), leidžiamoji statinio (statinių) aukščio altitudė, aukštų skaičius Nėra

5. Leistinas žemės sklypo užstatymo tankis Nėra

6. Leistinas žemės sklypo užstatymo intensyvumas ar užstatymo tūrio rodiklis (pramonės ir sandėliavimo objektų ir (ar) inžinerinės infrastruktūros teritorijose) Nėra

7. Leistinas užstatymo tipas Nėra

7. Priklausomųjų želdynų ir želdinių dalys žemės sklype (procentais) Pagal savivaldybės parengtą projektavimo užduotį;

9. Statinio (-ių) išdėstymas žemės sklype gretimų sklypų atžvilgiu Nėra

10. Savivaldybės tarybos sprendimu pripažintų architektūriniu, urbanistiniu, valstybiniu ar viešojo intereso požiūriu reikšmingų objektų architektūrinių konkursų rengimo privalomumas Nėra

11. Visuomenės informavimo apie numatomą statinio (statinių grupės) projektavimą privalomumas Nėra

12. Savivaldybės architektūros kokybės vertinimo metodikos taikymo gairių, patvirtintų savivaldybės tarybos sprendimu, kriterijai Nėra

13. Kiti reikalavimai Vadovautis bendrojo plano sprendiniais, statybos įstatymu, statybos reglamentais, projektavimo užduotimi, nepažeisti trečiųjų asmenų interesų; Sprendinius derinti su statybos ir infrastruktūros skyriumi bei architektūros skyriumi;

Pavadinimas Vaikų žaidimo aikštelė Nr. 1, Būsimas pavadinimas Nėra
Statybos metai Nėra
Statybos rūšis Naujo statinio statyba
Statinio paskirtis Kitos paskirties
Inžinerinio statinio paskirties grupė Kiti inžineriniai statiniai
Kategorija Nesudėtingasis Būsima kategorija Nėra
Unikalus Nr. Nėra
Žemės sklypo (-ų) kad. Nr., Žemės sklypo (-ų) unikalus Nr. Nėra, Nėra
Valstybinės žemės sklypas Taip
Adresas (-ai)*(jei suteiktas)* Ukmergė, Dariaus ir Girėno g.
Saugoma teritorija Ne
Kultūros paveldo statinys Ne
Kultūros paveldo objekto teritorija Ne
Kultūros paveldo vietovė Ne
Kultūros paveldo objekto apsaugos zona Ne
Kultūros paveldo vietovės apsaugos zona Ne
Kitų statinių (objektų) apsaugos zona (-os) Ne
Kitos sklypui (teritorijai) taikomos specialiosios žemės naudojimo sąlygos Ne

STATINIUI NUSTATYTI SPECIALIEJI ARCHITEKTŪROS REIKALAVIMAI

1. Žemės sklypo tvarkymas (Apželdinimo, aptvėrimo, reljefo formavimo principai, žaidimų ir kitos aikštelės, automobilių stovėjimo vietos ir kiti reikalavimai) Vadovautis savivaldybės parengta projektavimo užduotimi;

2. Statinių statybos linijos nustatymas gatvių (kelių) raudonųjų linijų atžvilgiu Nėra

3. Pastate galimos kitos atskirais nekilnojamojo turto kadastro objektais suformuotų patalpų paskirties grupės nei ta, kuriai priskirtas pastatas (jeigu prašyme išduoti specialiuosius reikalavimus nurodyta, kad pastatas planuojamas mišrus (polifunkcinis) ir nurodytos pastate pageidaujamos formuoti skirtingos nei pastato patalpų paskirties grupės, iš pageidaujamų surašomos tik kurios atitinka žemiausio teritorijai taikomo kompleksinio teritorijų planavimo dokumento sprendiniuose suplanuotų (galimų) žemės naudojimo būdų turinį) Nėra

4. Leistinas statinio (-ių) aukštis metrais nuo žemės paviršiaus (pastatų, priklausinių), leidžiamoji statinio (statinių) aukščio altitudė, aukštų skaičius Nėra

5. Leistinas žemės sklypo užstatymo tankis Nėra

6. Leistinas žemės sklypo užstatymo intensyvumas ar užstatymo tūrio rodiklis (pramonės ir sandėliavimo objektų ir (ar) inžinerinės infrastruktūros teritorijose) Nėra

7. Leistinas užstatymo tipas Nėra

7. Priklausomųjų želdynų ir želdinių dalys žemės sklype (procentais) Pagal savivaldybės parengtą projektavimo užduotį;

9. Statinio (-ių) išdėstymas žemės sklype gretimų sklypų atžvilgiu Nėra

10. Savivaldybės tarybos sprendimu pripažintų architektūriniu, urbanistiniu, valstybiniu ar viešojo intereso požiūriu reikšmingų objektų architektūrinių konkursų rengimo privalomumas Nėra

11. Visuomenės informavimo apie numatomą statinio (statinių grupės) projektavimą privalomumas Nėra

12. Savivaldybės architektūros kokybės vertinimo metodikos taikymo gairių, patvirtintų savivaldybės tarybos sprendimu, kriterijai Nėra

13. Kiti reikalavimai Vadovautis bendrojo plano sprendiniais, statybos įstatymu, statybos reglamentais, projektavimo užduotimi, nepažeisti trečiųjų asmenų interesų; Sprendinius derinti su statybos ir infrastruktūros skyriumi bei architektūros skyriumi;

Pavadinimas Vaikų žaidimo aikštelė Nr. 2, Būsimas pavadinimas Nėra
Statybos metai Nėra
Statybos rūšis Naujo statinio statyba
Statinio paskirtis Kitos paskirties
Inžinerinio statinio paskirties grupė Kiti inžineriniai statiniai
Kategorija Nesudėtingasis Būsima kategorija Nėra
Unikalus Nr. Nėra
Žemės sklypo (-ų) kad. Nr., Žemės sklypo (-ų) unikalus Nr. Nėra, Nėra
Valstybinės žemės sklypas Taip
Adresas (-ai)*(jei suteiktas)* Ukmergė, Dariaus ir Girėno g.
Saugoma teritorija Ne
Kultūros paveldo statinys Ne
Kultūros paveldo objekto teritorija Ne
Kultūros paveldo vietovė Ne
Kultūros paveldo objekto apsaugos zona Ne
Kultūros paveldo vietovės apsaugos zona Ne
Kitų statinių (objektų) apsaugos zona (-os) Ne
Kitos sklypui (teritorijai) taikomos specialiosios žemės naudojimo sąlygos Ne

STATINIUI NUSTATYTI SPECIALIEJI ARCHITEKTŪROS REIKALAVIMAI

1. Žemės sklypo tvarkymas (Apželdinimo, aptvėrimo, reljefo formavimo principai, žaidimų ir kitos aikštelės, automobilių stovėjimo vietos ir kiti reikalavimai) Vadovautis savivaldybės parengta projektavimo užduotimi;

2. Statinių statybos linijos nustatymas gatvių (kelių) raudonųjų linijų atžvilgiu Nėra

3. Pastate galimos kitos atskirais nekilnojamojo turto kadastro objektais suformuotų patalpų paskirties grupės nei ta, kuriai priskirtas pastatas (jeigu prašyme išduoti specialiuosius reikalavimus nurodyta, kad pastatas planuojamas mišrus (polifunkcinis) ir nurodytos pastate pageidaujamos formuoti skirtingos nei pastato patalpų paskirties grupės, iš pageidaujamų surašomos tik kurios atitinka žemiausio teritorijai taikomo kompleksinio teritorijų planavimo dokumento sprendiniuose suplanuotų (galimų) žemės naudojimo būdų turinį) Nėra

4. Leistinas statinio (-ių) aukštis metrais nuo žemės paviršiaus (pastatų, priklausinių), leidžiamoji statinio (statinių) aukščio altitudė, aukštų skaičius Nėra

5. Leistinas žemės sklypo užstatymo tankis Nėra

6. Leistinas žemės sklypo užstatymo intensyvumas ar užstatymo tūrio rodiklis (pramonės ir sandėliavimo objektų ir (ar) inžinerinės infrastruktūros teritorijose) Nėra

7. Leistinas užstatymo tipas Nėra

7. Priklausomųjų želdynų ir želdinių dalys žemės sklype (procentais) Pagal savivaldybės parengtą projektavimo užduotį;

9. Statinio (-ių) išdėstymas žemės sklype gretimų sklypų atžvilgiu Nėra

10. Savivaldybės tarybos sprendimu pripažintų architektūriniu, urbanistiniu, valstybiniu ar viešojo intereso požiūriu reikšmingų objektų architektūrinių konkursų rengimo privalomumas Nėra

11. Visuomenės informavimo apie numatomą statinio (statinių grupės) projektavimą privalomumas Nėra

12. Savivaldybės architektūros kokybės vertinimo metodikos taikymo gairių, patvirtintų savivaldybės tarybos sprendimu, kriterijai Nėra

13. Kiti reikalavimai Vadovautis bendrojo plano sprendiniais, statybos įstatymu, statybos reglamentais, projektavimo užduotimi, nepažeisti trečiųjų asmenų interesų; Sprendinius derinti su statybos ir infrastruktūros skyriumi bei architektūros skyriumi;

Pavadinimas Vaikų žaidimo aikštelė Nr. 4, Būsimas pavadinimas Nėra
Statybos metai Nėra
Statybos rūšis Naujo statinio statyba
Statinio paskirtis Kitos paskirties
Inžinerinio statinio paskirties grupė Kiti inžineriniai statiniai
Kategorija Nesudėtingasis Būsima kategorija Nėra
Unikalus Nr. Nėra
Žemės sklypo (-ų) kad. Nr., Žemės sklypo (-ų) unikalus Nr. Nėra, Nėra
Valstybinės žemės sklypas Taip
Adresas (-ai)*(jei suteiktas)* Ukmergė, Dariaus ir Girėno g.
Saugoma teritorija Ne
Kultūros paveldo statinys Ne
Kultūros paveldo objekto teritorija Ne
Kultūros paveldo vietovė Ne
Kultūros paveldo objekto apsaugos zona Ne
Kultūros paveldo vietovės apsaugos zona Ne
Kitų statinių (objektų) apsaugos zona (-os) Ne
Kitos sklypui (teritorijai) taikomos specialiosios žemės naudojimo sąlygos Ne

STATINIUI NUSTATYTI SPECIALIEJI ARCHITEKTŪROS REIKALAVIMAI

1. Žemės sklypo tvarkymas (Apželdinimo, aptvėrimo, reljefo formavimo principai, žaidimų ir kitos aikštelės, automobilių stovėjimo vietos ir kiti reikalavimai) Vadovautis savivaldybės parengta projektavimo užduotimi;

2. Statinių statybos linijos nustatymas gatvių (kelių) raudonųjų linijų atžvilgiu Nėra

3. Pastate galimos kitos atskirais nekilnojamojo turto kadastro objektais suformuotų patalpų paskirties grupės nei ta, kuriai priskirtas pastatas (jeigu prašyme išduoti specialiuosius reikalavimus nurodyta, kad pastatas planuojamas mišrus (polifunkcinis) ir nurodytos pastate pageidaujamos formuoti skirtingos nei pastato patalpų paskirties grupės, iš pageidaujamų surašomos tik kurios atitinka žemiausio teritorijai taikomo kompleksinio teritorijų planavimo dokumento sprendiniuose suplanuotų (galimų) žemės naudojimo būdų turinį) Nėra

4. Leistinas statinio (-ių) aukštis metrais nuo žemės paviršiaus (pastatų, priklausinių), leidžiamoji statinio (statinių) aukščio altitudė, aukštų skaičius Nėra

5. Leistinas žemės sklypo užstatymo tankis Nėra

6. Leistinas žemės sklypo užstatymo intensyvumas ar užstatymo tūrio rodiklis (pramonės ir sandėliavimo objektų ir (ar) inžinerinės infrastruktūros teritorijose) Nėra

7. Leistinas užstatymo tipas Nėra

7. Priklausomųjų želdynų ir želdinių dalys žemės sklype (procentais) Pagal savivaldybės parengtą projektavimo užduotį;

9. Statinio (-ių) išdėstymas žemės sklype gretimų sklypų atžvilgiu Nėra

10. Savivaldybės tarybos sprendimu pripažintų architektūriniu, urbanistiniu, valstybiniu ar viešojo intereso požiūriu reikšmingų objektų architektūrinių konkursų rengimo privalomumas Nėra

11. Visuomenės informavimo apie numatomą statinio (statinių grupės) projektavimą privalomumas Nėra

12. Savivaldybės architektūros kokybės vertinimo metodikos taikymo gairių, patvirtintų savivaldybės tarybos sprendimu, kriterijai Nėra

13. Kiti reikalavimai Vadovautis bendrojo plano sprendiniais, statybos įstatymu, statybos reglamentais, projektavimo užduotimi, nepažeisti trečiųjų asmenų interesų; Sprendinius derinti su statybos ir infrastruktūros skyriumi bei architektūros skyriumi;

Pavadinimas Automobilių stovėjimo aikštelė, Būsimas pavadinimas Nėra
Statybos metai Nėra
Statybos rūšis Naujo statinio statyba
Statinio paskirtis Kitos paskirties
Inžinerinio statinio paskirties grupė Kiti inžineriniai statiniai
Kategorija Nesudėtingasis Būsima kategorija Nėra
Unikalus Nr. Nėra
Žemės sklypo (-ų) kad. Nr., Žemės sklypo (-ų) unikalus Nr. Nėra, Nėra
Valstybinės žemės sklypas Taip
Adresas (-ai)*(jei suteiktas)* Ukmergė, Dariaus ir Girėno g.
Saugoma teritorija Ne
Kultūros paveldo statinys Ne
Kultūros paveldo objekto teritorija Ne
Kultūros paveldo vietovė Ne
Kultūros paveldo objekto apsaugos zona Ne
Kultūros paveldo vietovės apsaugos zona Ne
Kitų statinių (objektų) apsaugos zona (-os) Ne
Kitos sklypui (teritorijai) taikomos specialiosios žemės naudojimo sąlygos Ne

STATINIUI NUSTATYTI SPECIALIEJI ARCHITEKTŪROS REIKALAVIMAI

1. Žemės sklypo tvarkymas (Apželdinimo, aptvėrimo, reljefo formavimo principai, žaidimų ir kitos aikštelės, automobilių stovėjimo vietos ir kiti reikalavimai) Vadovautis savivaldybės parengta projektavimo užduotimi;

2. Statinių statybos linijos nustatymas gatvių (kelių) raudonųjų linijų atžvilgiu Nėra

3. Pastate galimos kitos atskirais nekilnojamojo turto kadastro objektais suformuotų patalpų paskirties grupės nei ta, kuriai priskirtas pastatas (jeigu prašyme išduoti specialiuosius reikalavimus nurodyta, kad pastatas planuojamas mišrus (polifunkcinis) ir nurodytos pastate pageidaujamos formuoti skirtingos nei pastato patalpų paskirties grupės, iš pageidaujamų surašomos tik kurios atitinka žemiausio teritorijai taikomo kompleksinio teritorijų planavimo dokumento sprendiniuose suplanuotų (galimų) žemės naudojimo būdų turinį) Nėra

4. Leistinas statinio (-ių) aukštis metrais nuo žemės paviršiaus (pastatų, priklausinių), leidžiamoji statinio (statinių) aukščio altitudė, aukštų skaičius Nėra

5. Leistinas žemės sklypo užstatymo tankis Nėra

6. Leistinas žemės sklypo užstatymo intensyvumas ar užstatymo tūrio rodiklis (pramonės ir sandėliavimo objektų ir (ar) inžinerinės infrastruktūros teritorijose) Nėra

7. Leistinas užstatymo tipas Nėra

7. Priklausomųjų želdynų ir želdinių dalys žemės sklype (procentais) Pagal savivaldybės parengtą projektavimo užduotį;

9. Statinio (-ių) išdėstymas žemės sklype gretimų sklypų atžvilgiu Nėra

10. Savivaldybės tarybos sprendimu pripažintų architektūriniu, urbanistiniu, valstybiniu ar viešojo intereso požiūriu reikšmingų objektų architektūrinių konkursų rengimo privalomumas Nėra

11. Visuomenės informavimo apie numatomą statinio (statinių grupės) projektavimą privalomumas Nėra

12. Savivaldybės architektūros kokybės vertinimo metodikos taikymo gairių, patvirtintų savivaldybės tarybos sprendimu, kriterijai Nėra

13. Kiti reikalavimai Vadovautis bendrojo plano sprendiniais, statybos įstatymu, statybos reglamentais, projektavimo užduotimi, nepažeisti trečiųjų asmenų interesų; Sprendinius derinti su statybos ir infrastruktūros skyriumi bei architektūros skyriumi;

Pavadinimas Sporto aikštelė, Būsimas pavadinimas Nėra
Statybos metai Nėra
Statybos rūšis Naujo statinio statyba
Statinio paskirtis Kitos paskirties
Inžinerinio statinio paskirties grupė Kiti inžineriniai statiniai
Kategorija Nesudėtingasis Būsima kategorija Nėra
Unikalus Nr. Nėra
Žemės sklypo (-ų) kad. Nr., Žemės sklypo (-ų) unikalus Nr. Nėra, Nėra
Valstybinės žemės sklypas Taip
Adresas (-ai)*(jei suteiktas)* Ukmergė, Dariaus ir Girėno g.
Saugoma teritorija Ne
Kultūros paveldo statinys Ne
Kultūros paveldo objekto teritorija Ne
Kultūros paveldo vietovė Ne
Kultūros paveldo objekto apsaugos zona Ne
Kultūros paveldo vietovės apsaugos zona Ne
Kitų statinių (objektų) apsaugos zona (-os) Ne
Kitos sklypui (teritorijai) taikomos specialiosios žemės naudojimo sąlygos Ne

STATINIUI NUSTATYTI SPECIALIEJI ARCHITEKTŪROS REIKALAVIMAI

1. Žemės sklypo tvarkymas (Apželdinimo, aptvėrimo, reljefo formavimo principai, žaidimų ir kitos aikštelės, automobilių stovėjimo vietos ir kiti reikalavimai) Vadovautis savivaldybės parengta projektavimo užduotimi;

2. Statinių statybos linijos nustatymas gatvių (kelių) raudonųjų linijų atžvilgiu Nėra

3. Pastate galimos kitos atskirais nekilnojamojo turto kadastro objektais suformuotų patalpų paskirties grupės nei ta, kuriai priskirtas pastatas (jeigu prašyme išduoti specialiuosius reikalavimus nurodyta, kad pastatas planuojamas mišrus (polifunkcinis) ir nurodytos pastate pageidaujamos formuoti skirtingos nei pastato patalpų paskirties grupės, iš pageidaujamų surašomos tik kurios atitinka žemiausio teritorijai taikomo kompleksinio teritorijų planavimo dokumento sprendiniuose suplanuotų (galimų) žemės naudojimo būdų turinį) Nėra

4. Leistinas statinio (-ių) aukštis metrais nuo žemės paviršiaus (pastatų, priklausinių), leidžiamoji statinio (statinių) aukščio altitudė, aukštų skaičius Nėra

5. Leistinas žemės sklypo užstatymo tankis Nėra

6. Leistinas žemės sklypo užstatymo intensyvumas ar užstatymo tūrio rodiklis (pramonės ir sandėliavimo objektų ir (ar) inžinerinės infrastruktūros teritorijose) Nėra

7. Leistinas užstatymo tipas Nėra

7. Priklausomųjų želdynų ir želdinių dalys žemės sklype (procentais) Pagal savivaldybės parengtą projektavimo užduotį;

9. Statinio (-ių) išdėstymas žemės sklype gretimų sklypų atžvilgiu Nėra

10. Savivaldybės tarybos sprendimu pripažintų architektūriniu, urbanistiniu, valstybiniu ar viešojo intereso požiūriu reikšmingų objektų architektūrinių konkursų rengimo privalomumas Nėra

11. Visuomenės informavimo apie numatomą statinio (statinių grupės) projektavimą privalomumas Nėra

12. Savivaldybės architektūros kokybės vertinimo metodikos taikymo gairių, patvirtintų savivaldybės tarybos sprendimu, kriterijai Nėra

13. Kiti reikalavimai Vadovautis bendrojo plano sprendiniais, statybos įstatymu, statybos reglamentais, projektavimo užduotimi, nepažeisti trečiųjų asmenų interesų; Sprendinius derinti su statybos ir infrastruktūros skyriumi bei architektūros skyriumi;

14. Jeigu konkretūs specialieji architektūros reikalavimai nenustatomi, tai įrašoma atitinkamuose 2 priede nurodytos formos punktuose.
15. Šio priedo 4–9 papunkčiuose išvardyti reikalavimai nustatomi, kai Lietuvos Respublikos teritorijų planavimo įstatymo 20 straipsnio nustatytais atvejais neparengti detalieji planai arba vietovės lygmens bendrieji planai, kuriuose nustatomas detaliųjų planų teritorijos naudojimo reglamentas, taip pat kai šie teritorijų planavimo dokumentai parengti, bet juose nenustatyti visi šio priedo 4–9 punktuose nurodyti reikalavimai (šiuo atveju nustatomi tik trūkstami).
16. Specialiųjų architektūros reikalavimų galiojimo terminas, nustatytas Lietuvos Respublikos Statybos įstatymo 24 straipsnyje.

Specialiuosius architektūros reikalavimus išdavė

(išdavusio asmens pareigos)	(parašas)	(vardas, pavardė, data)

DETALŪS METADUOMENYS	
Dokumento sudarytojas (-ai)	Ukmergės rajono savivaldybės administracija 188752174, Ukmergės r. sav. Ukmergės m. Kęstučio a. 3
Dokumento pavadinimas (antraštė)	Specialieji reikalavimai
Dokumento registracijos data ir numeris	2026-03-25 Nr. SRD-07-260325-00024
Dokumento gavimo data ir dokumento gavimo registracijos numeris	–
Dokumento specifikacijos identifikavimo žymuo	
Parašo paskirtis	
Parašą sukūrusio asmens vardas, pavardė ir pareigos	
Sertifikatas išduotas	
Parašo sukūrimo data ir laikas	
Parašo formatas	
Laiko žymoje nurodytas laikas	
Informacija apie sertifikavimo paslaugų teikėją	
Sertifikato galiojimo laikas	
Parašo paskirtis	
Parašą sukūrusio asmens vardas, pavardė ir pareigos	
Sertifikatas išduotas	
Parašo sukūrimo data ir laikas	
Parašo formatas	
Laiko žymoje nurodytas laikas	
Informacija apie sertifikavimo paslaugų teikėją	
Sertifikato galiojimo laikas	
Informacija apie būdus, naudotus metaduomenų vientisumui užtikrinti	
Pagrindinio dokumento priedų skaičius	
Pagrindinio dokumento pridedamų dokumentų skaičius	
Pridedamo dokumento sudarytojas (-ai)	
Pridedamo dokumento pavadinimas (antraštė)	
Pridedamo dokumento registracijos data ir numeris	
Programinės įrangos, kuria naudojantis sudarytas elektroninis dokumentas, pavadinimas	
Informacija apie elektroninio dokumento ir elektroninio (-ių) parašo (-ų) tikrinimą (tikrinimo data)	
Papildomi metaduomenys	

UAB „Architektūros namai“
Įm.k. 302848362
Tuskulėnų g. 18-1, Vilnius
info@architekturosnamai.lt
www.architekturosnamai.lt

2025
Vilnius

Pateikiu sąrašą licencijuotos programinės įrangos, kuri buvo naudojama rengiant BD (ir SP sprendiniai), SA dalis:

1. DraftSight 2016 (gamintojas „Dassault Systemes“)
2. Open Office
3. Sketch UP

PASTABA: Visos programos yra nemokamos ir neturi identifikacijos numerio.

Projektuojamo pastato energinis naudingumo skaičiavimai atlikti naudojantis NRGpro programa (versija: 4.3.0.0, licenzija: NRG-01520)

UAB “Architektūros namai” direktorius Jonas Gaižauskas

TVARKOMOS TERITORIJOS PADĖTIS

SITUACIJOS SCHEMA

N

EKSPLIKACIJA	
1	PROJEKTUOJAMA VANKIŲ ŽAIDIMŲ AIKŠTELĖ Nr.1
2	PROJEKTUOJAMA VANKIŲ ŽAIDIMŲ AIKŠTELĖ Nr.2
3	PROJEKTUOJAMA VANKIŲ ŽAIDIMŲ AIKŠTELĖ Nr.3
4	PROJEKTUOJAMA VANKIŲ ŽAIDIMŲ AIKŠTELĖ Nr.4
5	PROJEKTUOJAMA SPORTO (RENGINIŲ) AIKŠTELĖ
6	PROJEKTUOJAMA AUTOMOBILIŲ STOVĖJIMO AIKŠTELĖ

SUTARTINIAI ŽYMĖJIMAI	
	TVARKOMOS TERITORIJOS RIBA
	SKLYPŲ RIBOS
	BETONINIŲ TRINKELIŲ DANGA 100X100X80 (2466m²)
	KLINKERIO TRINKELIŲ DANGA 206X97X80 (567m²)
	GUMINĖS ŽAIDIMŲ IR SPORTO AIKŠTELIŲ DANGOS (315m², 295m², 343m²)
	GUMINĖ SPORTO AIKŠTELĖS DANGA (120m²)
	BETONINIŲ TRINKELIŲ DANGA (PARKINGAS) 200X100X80 (785m²)
	APŽELDINTŲ TRINKELIŲ DANGA (PARKINGAS) 200X100X80 (110m²)
X=412345,67 Y=654321,89	DANGŲ IR APLINKOS ELEMENTŲ KOORDINATĖS

0	2026-01	Statybos darbams			
Laida	Data	Laidos statusas ir išleidimo priežastis (jei taikoma)			
Kod. Dok. Nr.	UAB „Architektūros namai" Taikos kel. g. 18-1, Vilnius (m.k. 302843062 www.architekturosnamai.lt			Viešosios erdvės (žaidimų aikštės, susisiekimo komunikacijos), tarp Darbuos ir Girėno g., Artakalnio g., Mėlių g. ir Jaunimo g. sutvarkymo projektas	
A 2036	PV, PDV	Tomas Astrauskas		2026-01	Nužymėjimo planas M1:500
BK 008701	Architektas	Jonas Gaižauskas		2026-01	Laida 0
					Lapas 1 / Lapų 1
LT	Statytojas: Ukmergės rajono savivaldybė				AN-25.10.01-TDP-BD-B.01

SITUACIJOS SCHEMA

N

EKSPLIKACIJA	
1	PROJEKTUOJAMA VAIKŲ ŽAIDIMŲ AIKŠTELĖ Nr.1
2	PROJEKTUOJAMA VAIKŲ ŽAIDIMŲ AIKŠTELĖ Nr.2
3	PROJEKTUOJAMA VAIKŲ ŽAIDIMŲ AIKŠTELĖ Nr.3
4	PROJEKTUOJAMA VAIKŲ ŽAIDIMŲ AIKŠTELĖ Nr.4
5	PROJEKTUOJAMA SPORTO ĮRENGINIŲ AIKŠTELĖ
6	PROJEKTUOJAMA AUTOMOBILIŲ STOVĖJIMO AIKŠTELĖ

	SUTARTINIAI ŽYMĖJIMAI
	TVARKOMOS TERITORIJOS RIBA
	SILTYPŲ RIBOS
	BETONINIŲ TRINKELIŲ DANGA 100X100X80 (2466m²)
	KLINKERIO TRINKELIŲ DANGA 206X6?X80 (567m²)
	GUMINĖS ŽAIDIMŲ IR SPORTO AIKŠTELIŲ DANGOS (315m², 295m², 343m²)
	GUMINĖ SPORTO AIKŠTELĖS DANGA (120m²)
	BETONINIŲ TRINKELIŲ DANGA (PARKINGAS) 200X100X80 (785m²)
	APŽELDINTŲ TRINKELIŲ DANGA (PARKINGAS) 200X100X80 (110m²)
	DEMONTUOJAMOS DANGOS
	DEMONTUOJAMI ŠVIESTUVAI
	DEMONTUOJAMAS POŽEMINIS APŠVIETIMO ELEKTROS KABELIS

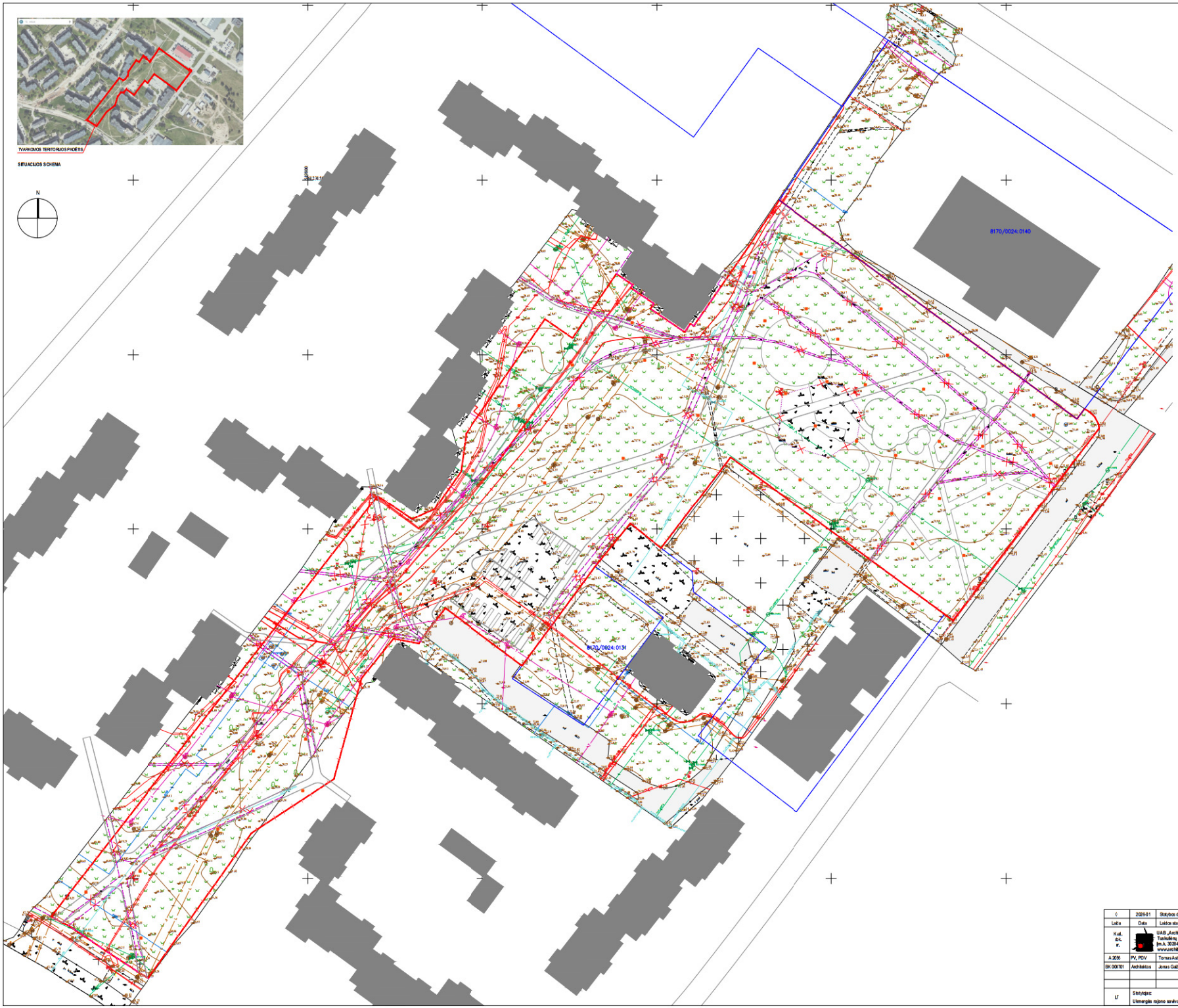

0	2026-01	Statybos darbams		
Laida	Data	Laidos statusas ir išleidimo priežastis (jei taikoma)		
Kval. ind. nr.	UAB „Architektūros namai" Taikiųjų g. 18-1, Vilnius tel.nr. 3028 40 362 www.architekturosnamai.lt		Viešosios erdvės (šaltinio statinio, susisiekimo komunikacijos), tarp Darbėnų ir Girėno g., Artakalnio g., Mėlių g. ir Jaunimo g. sutvarkymo projektas	
A 2036	PV, PDV	Tomas Astrauskas	2026-01	Demontavimo planas M1:200
BK 008701	Architektas	Jonas Gaižauskas	2026-01	
				Laida 0
				Lapas 1 / Lapų 1
LT	Statytojas: Ukmergės rajono savivaldybė		AN-25.10.01-TDP-BD-B.02	

SITUACIJOS SCHEMA

N

EKSPLIKACIJA	
1	PROJEKTUOJAMA VAIKŲ ŽAIDIMŲ AIKŠTELĖ Nr.1
2	PROJEKTUOJAMA VAIKŲ ŽAIDIMŲ AIKŠTELĖ Nr.2
3	PROJEKTUOJAMA VAIKŲ ŽAIDIMŲ AIKŠTELĖ Nr.3
4	PROJEKTUOJAMA VAIKŲ ŽAIDIMŲ AIKŠTELĖ Nr.4
5	PROJEKTUOJAMA SPORTO ĮRENGINIŲ AIKŠTELĖ
6	PROJEKTUOJAMA AUTOMOBILIŲ STOVĖJIMO AIKŠTELĖ

SUTARTINIAI ŽYMĖJIMAI	
	TVARKOMOS TERITORIJOS RIBA
	SILTYPŲ RIBOS
	BETONINIŲ TRINKELIŲ DANGA 100X100X80 (2466m²)
	KLINKERIO TRINKELIŲ DANGA 206X97X80 (567m²)
	GUMINĖS ŽAIDIMŲ IR SPORTO AIKŠTELIŲ DANGOS (315m², 295m², 343m²)
	GUMINĖ SPORTO AIKŠTELĖS DANGA (120m²)
	BETONINIŲ TRINKELIŲ DANGA (PARKINGAS) 200X100X80 (785m²)
	APŽELDINTŲ TRINKELIŲ DANGA (PARKINGAS) 200X100X80 (110m²)
	VEJA (8499m²)
	ŽOLINIŲ AUGALŲ ZONA (1040m²)
	MULČAS APLINK SODINAMUS KRŪMUS (2853m²)
	BETONINIS BORDIŪRAS (100,15,30) 175m
	BETONINIS BORDIŪRAS (100,08,20) 590m
	METALINIS BORTAS (KLINKERIO DANGAI) 438m
	PLASTIKINIS BORTAS (ŽAIDIMŲ IR SPORTO AIKŠTELIŲ DANGOMS) 232m
	AUTOMOBILIŲ STOVĖJIMO VIETOS (26 VIETOS)
	AUTOMOBILIŲ STOVĖJIMO VIETOS ŽMONĖMS SU NEGALIA (2 VIETOS)
	ELEKTROMOBILIŲ STOVĖJIMO VIETOS (6 VIETOS) (KRO VIMO (KANOĖS ĮRENGIMAS SPRENDŽIAMAS ATSKIRU PROJEKTU)
	PRITAIKYMAS NEGALIESIEMS:
Įvažiuoti / Išvažiuoti	PROJEKTUOJAMINIO REGIŲ IR SILPNAREGIŲ TAKTILINIAI ĮSPĖJAMIEJI IR VEDIMO PAVIRŠIAI
	VERTIKALUSIS ŽENKLINIMAS (NR.526 „STOVĖJIMO VIETA" SU PAPILDOMA LENTELE NR.846 „NEĮGALIEJI" IR NR.611 "GALIOJIMO ZONA | ABI PUSES")
	ERDVĖ 2,5x1,5m PRASILENKTI IR APSISUKTI
	ESAMI ŽELDINIAI:
	ESAMI LAPUOČIAI MEDŽIAI
	ESAMI SPYGLIUOČIAI MEDŽIAI
	ESAMI VAISMEDŽIAI
	ESAMI KRŪMAI
	NUMATOMI ŽELDINIAI:
	LAPUOTIS MEDIS
	SPYGLIUOTIS MEDIS
	SPYGLIUOČIAI KRŪMAI -EGLĖS, KALNINĖS PUŠYS
	LAPUOČIAI KRŪMAI
	MAŽOSIOS ARCHITEKTŪROS ELEMENTAI:
	SUOLELIAI (26vnt.)
	LIBKTAS SUOLELIAS (2 vnt.)
	ŠIUKŠLIADĖŽĖ (23vnt.)
	DVIRAČIŲ STOVAI (12 vnt.)
	PARKO ŠVIESTUVAS (41 vnt.)
	VAIKŲ ŽAIDIMŲ ĮRENGINIAI (16 vnt.)
	LAUKO TRENIRUOKLIAI (6vnt.)

NUMATOMI KRŪMAI

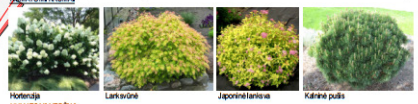

Hortenzija | Lankasvūnė | Japoninė lanksvas | Kininė pušis

NUMATOMI MEDŽIAI

Raudonasis ąžuolas | Šermukšnis šveicinis | Liepa mažalapė "Greenspire" | Berdas karpotasis "Laciniata" | Juodoji pušis

NUMATOMI ŽOLINIAI AUGALAI

Miskantas "Gracilella" | Lendrūnas "Overdam" | Viksva "Evergold"

NUMATOMI MAŽOSIOS ARCHITEKTŪROS ELEMENTAI

Suolelai | Šiukšlinės | Šviestuvai

APŽELDINTAS SKVERELIS ANALOGAS

RELIEFO KALNELIAI ANALOGAS

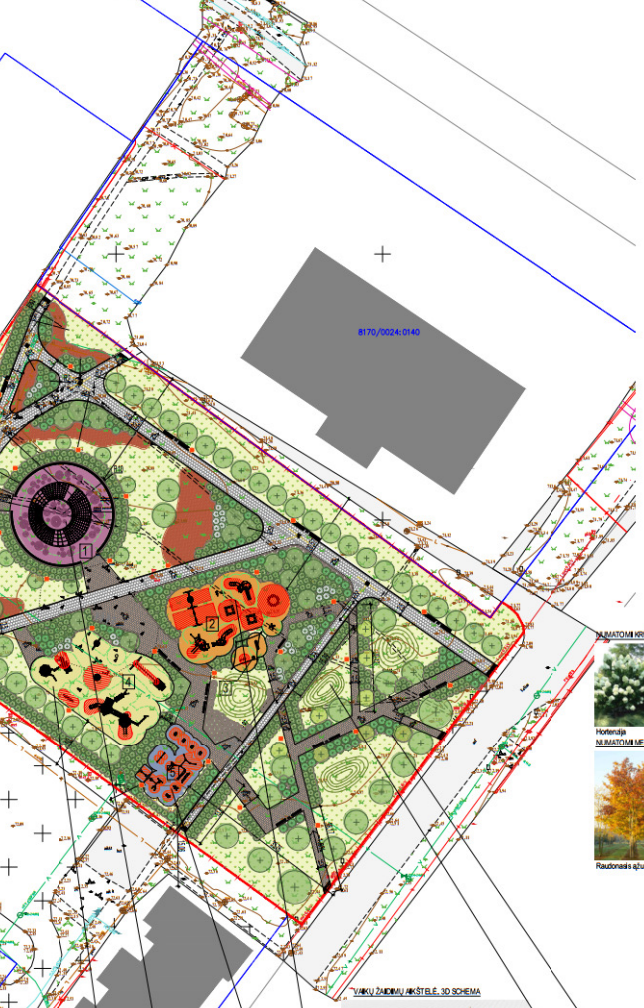

VAIKŲ ŽAIDIMŲ AIKŠTELĖ, 3D SCHEMA

SPORTO AIKŠTELĖ, 3D SCHEMA

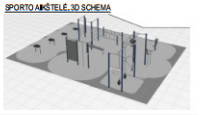

VAIKŲ ŽAIDIMŲ AIKŠTELĖ SU LAIPIOJIMO ĮRENGINIAIS IR LAIPIOJIMO KALVELĖMIS DANGOJE

DALINAI APŽELDINTAS PARKINGAS/ANALOGAS

VAIKŲ ŽAIDIMŲ AIKŠTELĖ, 3D SCHEMA

0	2026/01	Statybos darbams			
Laida	Data	Laidos statusas ir išleidimo priežastis (jei taikoma)			
Kod. dok. nr.	UAB „Architektūros namai" Taikiklių g. 18-1, Vilnius tel.nr. 8628 48362 www.architekturosnamai.lt			Viešosios erdvės (ūkiniams statiniai, susisiekimo komunikacijos), tarp Darbuos ir Girėno g., Artakalnio g., Mėlių g. ir Jaunimo g. sutvarkymo projektas	
A 2036	PV, PDV	Tomas Astrauskas	2026-01	Dangų ir aplinkotvarkos planas M1:500	Laida 0
BK 008701	Architektas	Jonas Gaižauskas	2026-01		
					Lapas / Lapų
LT	Statytojas: Ukmergės rajono savivaldybė			AN-25.10.01-TDP-BD-B.03	1 / 1

SITUACIJOS SCHEMA

N

EKSPLIKACIJA	
1	PROJEKTUOJAMA VAIKŲ ŽAIDIMŲ AIKŠTELĖ Nr.1
2	PROJEKTUOJAMA VAIKŲ ŽAIDIMŲ AIKŠTELĖ Nr.2
3	PROJEKTUOJAMA VAIKŲ ŽAIDIMŲ AIKŠTELĖ Nr.3
4	PROJEKTUOJAMA VAIKŲ ŽAIDIMŲ AIKŠTELĖ Nr.4
5	PROJEKTUOJAMA SPORTO ĮRENGINIŲ AIKŠTELĖ
6	PROJEKTUOJAMA AUTOMOBILIŲ STOVĖJIMO AIKŠTELĖ

SUTARTINIAI ŽYMĖJIMAI	
	TVARKOMOS TERITORIJOS RIBA
	SILTYPŲ RIBOS
	BETONINIŲ TRINKELIŲ DANGA 100X100X80 (2486m²)
	KLINKERIO TRINKELIŲ DANGA 206X97X80 (567m²)
	GUMINĖS ŽAIDIMŲ IR SPORTO AIKŠTELIŲ DANGOS (315m², 295m², 343m²)
	GUMINĖ SPORTO AIKŠTELĖS DANGA (120m²)
	BETONINIŲ TRINKELIŲ DANGA (PARKINGAS) 200X100X80 (785m²)
	APŽELDINTŲ TRINKELIŲ DANGA (PARKINGAS) 200X100X80 (110m²)
	VERTIKALINIS PLANAS
159,00	Projektuojama altitudė
158,00	Esama altitudė
	Projektuojamas izopipė
	Projektuojama reljefo briauna

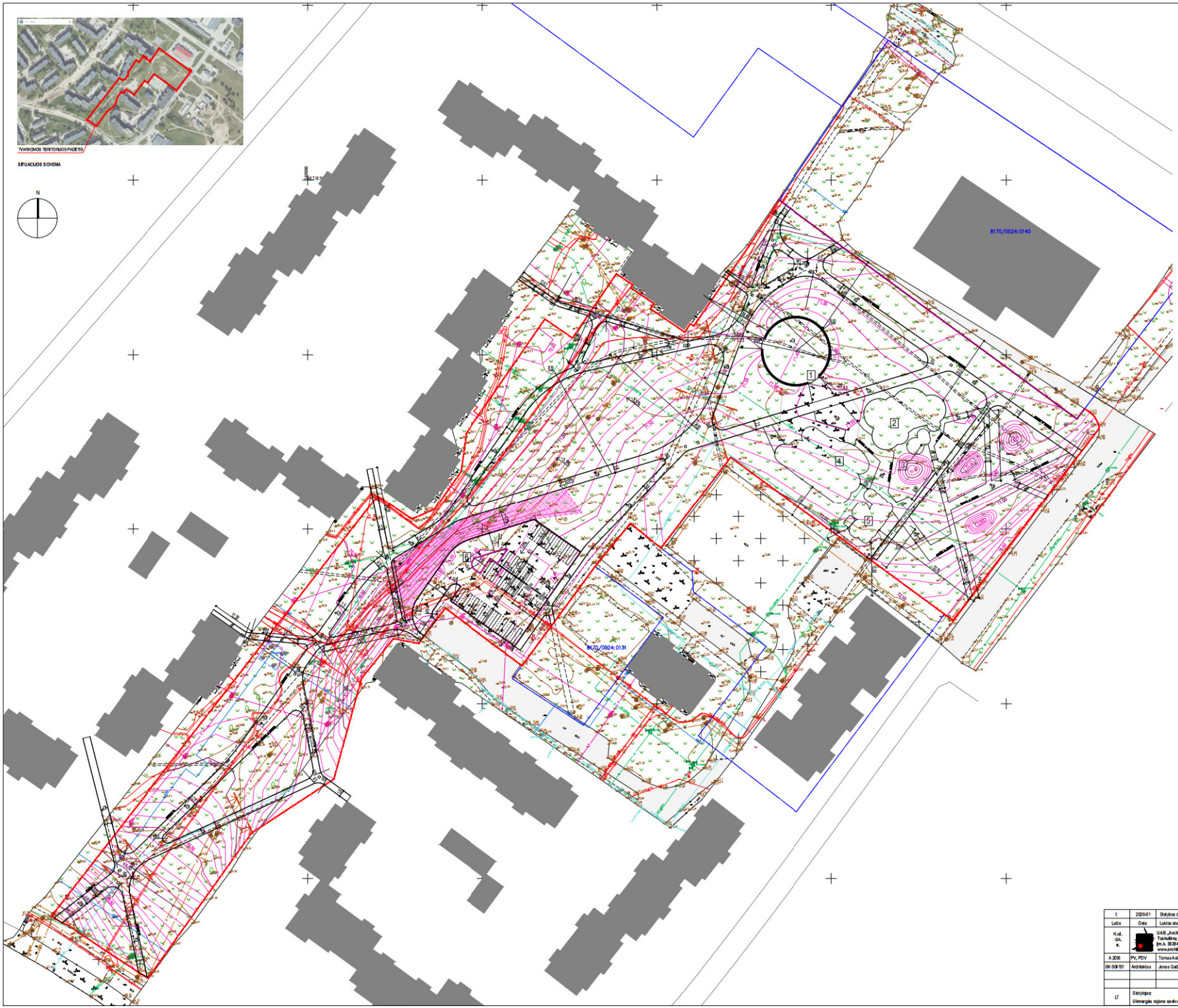

0	2026-01	Statybos darbams		
Laida	Data	Laidos statusas ir išleidimo priežastis (jei taikoma)		
Kval. ob. nr.	UAB „Architektūros namai" Tuskulėnų g. 18-1, Vilnius tel.nr. 3028 40 362 www.architekturosnamai.lt		Viešosios erdvės (šaliniai takai, susisiekimo komunikacijos), tarp Darbėnų ir Girėno g., Antakalnio g., Mėlių g. ir Jaunimo g. sutvarkymo projektas	
A 2036	PV, PDV	Tomas Astrauskas	3ŽI-01	Vertikalinis planas M1:500
BK 008701	Architektas	Jonas Gaižauskas	3ŽI-01	0
				Lapas / Lapų
LT	Statytojas: Ukmergės rajono savivaldybė		AN-25.10.01-TDP-BD-B.04	1 / 1

SITUACIJOS SCHEMA

N

EKSPLIKACIJA	
1	PROJEKTUOJAMA VAIKŲ ŽAIDIMŲ AIKŠTELĖ Nr.1
2	PROJEKTUOJAMA VAIKŲ ŽAIDIMŲ AIKŠTELĖ Nr.2
3	PROJEKTUOJAMA VAIKŲ ŽAIDIMŲ AIKŠTELĖ Nr.3
4	PROJEKTUOJAMA VAIKŲ ŽAIDIMŲ AIKŠTELĖ Nr.4
5	PROJEKTUOJAMA SPORTO ĮRENGINIŲ AIKŠTELĖ
6	PROJEKTUOJAMA AUTOMOBILIŲ STOVĖJIMO AIKŠTELĖ

SUTARTINIAI ŽYMĖJIMAI	
	TVARKOMOS TERITORIJOS RIBA
	SALYPŲ RIBOS
	BETONINIŲ TRINKELIŲ DANGA 100X100X80 (2466m²)
	KLINKERIO TRINKELIŲ DANGA 206X97X80 (567m²)
	GUMINĖS ŽAIDIMŲIR SPORTO AIKŠTRIŲ DANGOS (315m², 295m², 343m²)
	GUMINĖ SPORTO AIKŠTELĖS DANGA (120m²)
	BETONINIŲ TRINKELIŲ DANGA (PARKINGAS) 200X100X80 (785m²)
	APŽELDINTŲ TRINKELIŲ DANGA (PARKINGAS) 200X100X80 (110m²)
	DANGŲ SUSIKERTIMO SU ESAMŲ AR "ESO" TINKLŲ TRASA DUOMENYS
71,15	PROJEKTUOJAMA DANGOS PAVIRŠIAUS ALTITUDĖ
71,10	ESAMA PAVIRŠIAUS ALTITUDĖ
70,20	ESAMŲ ELETROS TINKLŲ ALTITUDĖ
X=6123000,00 Y=5495000,00	TAŠKO KOORDINATĖ
71,47	PROJEKTUOJAMA DANGOS PAVIRŠIAUS ALTITUDĖ
71,50	ESAMA PAVIRŠIAUS ALTITUDĖ
70,60	ESAMŲ DUJOTEKIO TINKLŲ ALTITUDĖ
X=6123000,00 Y=5495000,00	TAŠKO KOORDINATĖ
	APŠVIETIMO TINKLAI
	DEKORATYVINIS PARKO ŠVIESTUVAS, LED 15W, H-6m (36 vnt.)
	DEKORATYVINIS PARKO ŠVIESTUVAS, LED 28,5W, H-6m (14 vnt.)
	DEKORATYVINIS PARKO ŠVIESTUVAS, LED 28,5W, H-6m (1 vnt.)
	AIKŠTELĖS ŠVIESTUVAIS, LED 40,5W, H-8m (5 vnt.)
	PROJEKTUOJAMA APŠVIETIMO KABELINĖ LINIJA
	LIETAUS NUOTEKŲ SURINKIMAS AUTOMOBILIŲ STOVĖJIMO AIKŠTELĖJE NR.6
	LATAKAS SU KAUČIUO KETAUS GROTELĖMIS
	PVC SNA VAMZDŽIAI Ø160 MM
	LIETAUS NUOTEKŲ KAUPIMIMO/PALTRAVIMO TAUPA
	DRENAŽO TINKLAS - PVC PERFORUOTI VAMZDŽIAI Ø80 MM D Ø0, i = 0.002

Pastaba: Šiame projekte pateikiami principiniai paviršinių nuotekų sprendmai. Paviršinio vandens surinkimo ir šalinimo aikštelėje sprendiniai, drenažo sprendiniai bus projektuojami atskiru Nuotekų šalinimo tinklų projektu.

Nr.	Sritys	Atsakingas asmuo	Data	Būsena	Pastabos	Failo pavadinimas
1.	Dujos	Irmantas Venadinis	2026-03-30	Priteikta	1. Prieš darbų pradžią gauti ESO sutikimą žemės kasimo darbams dujų bei elektros tinklų apsaugos zonoje. 2. Prieš darbų pradžią gauti ESO sutikimą dėl pakeistinos išskirtosios ESO atstovą. 3. Dujotekio aktilusas tikslinti vietoje atliekant kontrolinius dujotekio atkasimus. 4. Žemės kasimo darbus dujotekio apsaugos zonoje vykdyti tik rankinio būdu arba mėlo bloku; priemonių dujotekio apsaugojimui nuo pažeidimo. 5. Vykdant darbus, siekiant išvamokos (bažnyčios) minimalus leidžiamas vertikalus ir horizontalus atstumas ir dujotekio apsaugos zonos ribos, kurios priklausomybės ir dujotekio, įrengti papildomas apsaugos priemones arba jį dieti. 6. Prieš darbų pradžią išskiriosi ESO atstovą šulinėlio lapsoo bėdos (vertinimui. Siekio apsaugimo šulinėlio aukšto reguliuojamas priderinant prie naujos dangos aitituda; jei reikia, atlikti kapo aukšto reguliavimo darbus pritaikant prie naujų dangos aitituda; tai darbai privalomai kreipto i ESO. Darbai vykdomi užsakovo lėšomis. 7. Priešme dujotekio ir kitos dujotekio ir kitos ESO ir kitos dujų tinklų apsaugines dangos pakrinimo, asant poreikiui sudaryti sąlygas ESO suteikiti nustatytus defektus ši dangą įrengimo. Neatitikvaiga i šia pastaba užsakovas turės pasiengti visas naujų dangą antymyskatytymo išlaidas. 8. Kaičiant žemės paviršiaus aitituda tiec dujų apskaitos spintelėms, kreipto i ESO dėl spintelės pakėlimo/pažemėjimo.	-
2.	Elektra	Povilas Aglinskas	2026-03-26	Priteikta	Prieš vykdant darbus išviešinti ESO atstovą. Elektros tinklų apsaugos zonoje žemės kasimo darbus vykdyti rankinio būdu.	-

Registracijos Nr. P182131

Pasirašymo data 2026-03-30 14:02

Pastabos:
1. Elektros tinklų apsaugos zonoje kasimo darbus vykdyti rankinio būdu.
2. Būtina išviešinti ESO, AB (gatvės, elektrą, elektrinės kabelį, vietovėje patikslinimui ir nužymėjimui.

(	202601	Statybos darbams			
Laida	Data	Laida statusas ir išleidimo priežastis (jei taikoma)			
Kod. Dk. K.	UAB „Architektūros namai" Taikiųlės g. 10-1, Vilnius tel.: 8 328 40 362 www.architekturosnamai.lt			Viešosios erdvės (kiemo) ir šalinio, susisiekimo komunikacijos, tarp Darbus ir Girėno g., Antakalnio g., Mėlių g. ir Jaunimo g. suformijimo projektas	
A 2016	PV, PDV	Tomas Astrauskas	-01	Suvestinis inžinerinių tinklų planas M1:200	Laida 0
BK 008701	Architektas	Jonas Gailiauskas	-01		
					Lapas 1 / Lapų 1
LT	Statytojas: Ukmergės rajono savivaldybė			AN-25.10.01-TDP-BD-8.05	

TVARKOMOS TERITORIJOS PLOTAS

SITUACIJOS SCHEMA

N

EKSPLIKACIJA	
1	PROJEKTUOJAMA VAIKŲ ŽAIDIMŲ AIKŠTELĖ Nr.1
2	PROJEKTUOJAMA VAIKŲ ŽAIDIMŲ AIKŠTELĖ Nr.2
3	PROJEKTUOJAMA VAIKŲ ŽAIDIMŲ AIKŠTELĖ Nr.3
4	PROJEKTUOJAMA VAIKŲ ŽAIDIMŲ AIKŠTELĖ Nr.4
5	PROJEKTUOJAMA SPORTO ĮRENGINIŲ AIKŠTELĖ
6	PROJEKTUOJAMA AUTOMOBILIŲ STOVĖJIMO AIKŠTELĖ

SUTARTINIAI ŽYMĖJIMAI	
	TVARKOMOS TERITORIJOS RIBA
	SILTYPŲ RIBOS
	BETONINIŲ TRINKELIŲ DANGA 100X100X80 (2466m²)
	KLINKERIO TRINKELIŲ DANGA 206X97X80 (567m²)
	GUMINĖS ŽAIDIMŲ IR SPORTO AIKŠTELIŲ DANGOS (315m², 295m², 343m²)
	GUMINĖ SPORTO AIKŠTELĖS DANGA (120m²)
	BETONINIŲ TRINKELIŲ DANGA (PARKINGAS) 200X100X80 (785m²)
	APŽELDINTŲ TRINKELIŲ DANGA (PARKINGAS) 200X100X80 (10m²)
	VEJA (8499m²)
	ŽOLINIŲ AUGALŲ ZONA (1040m²)
	MULČAS APLINK SODINAMUS KRŪMUS (2853m²)
	BETONINIS BORDIŪRAS (100,15,30) 175m
	BETONINIS BORDIŪRAS (100,08,30) 1960m
	METALINIS BORTAS (KLINKERIO DANGAI) 438m
	PLASTIKINIS BORTAS (ŽAIDIMŲ IR SPORTO AIKŠTELIŲ DANGOMS) 232m
	AUTOMOBILIŲ STOVĖJIMO VIETOS (26 VIETOS)
	AUTOMOBILIŲ STOVĖJIMO VIETOS ŽMONĖMS SUNEGALIA (2 VIETOS)
	ESAMI ŽELDINIAI:
	ESAMI LAPUOČIAI MEDŽIAI
	ESAMI SPYGLIUOČIAI MEDŽIAI
	ESAMI VAISMEDŽIAI
	ESAMI KRŪMAI
	NUMATOMI ŽELDINIAI:
	LAPUOČIAI MEDŽIAI:
A	RAUDONASIS AZOLAS / QUERCUS RUBRA 4vnt.
S	ŠERMUKŠNINIS ŠVEDINIS / SORBUS INTERMEDIA 11vnt.
L	LIEPA MAŽALAPĖ "GREENSPIRE" / TILLIA CORDATA „GREENSPIRE" 29vnt.
B	BERŽAS KARPOTASIS "LACINIATA" / BETULA PENDULA „LACINIATA" 86vnt.
	SPYGLIUOČIAI MEDŽIAI:
P	JUODOJI PUŠIS / PINUS NIGRA 9vnt.
	SPYGLIUOČIAI KRŪMAI:
Pm	KALNINĖ PUŠIS „MUGHUS" / PINUS MUGO „MUGHUS" 250vnt.
	LAPUOČIAI KRŪMAI:
H	HORTENZIJA „SNOW QUEEN" / HYDRANGEA QUERCIFOLIA „SNOW QUEEN" 117vnt.
Š	ŠERMUKŠNIAPAPĖ LANKSVINĖ / SORBARIA SORBIFOLIA 79vnt.
LI	LANKSVIA JAPONINĖ „GOLDEN PRINCESS" / SPIRAEA JAPONICA „GOLDEN PRINCESS" 533vnt.
	ŽOLINIAI AUGALAI (ŽOLINIŲ AUGALŲ ZONOSE) 1040m²:
	MISKANTAS "GRACIELLA" / MISKANTUS SINENSIS "GRACIELLA"
	ENVORONAS "OVERDAM" / CALAMAGROSTIS ACUTIFLORA „OVERDAM"
	VIKSVA "EVERGOLD" / CAREX OSHIMENSIS „EVERGOLD"

NUMATOMI ŽOLINIAI AUGALAI

Miskantas "Graciella"
Miskantus sinensis "Graciella"

Aukštis: tirštinas 180 cm / Šiešynas 210 cm
Plotis: iki 120 cm
Žiedų spalva: balta- šviesiai rožinė
Lapai: žali
Žydėjimo laikas: VIII - X
Augimo vieta: saulėta, pusiau saulėta
Gruntas: lengvas priesmėlis, laidus priemolis
Klimato zona: 5-9
Pastabos: Žali lapai rudeniop keičia spalvą į raudoną, varinį ir oranžinį. Puošnai atrodo ir žiemą. Augalas 3 žm. vazonas.

Lendūnas "Overdam"
Calamagrostis acutiflora „Overdam"

Arkstyva varpinė žolė. Jau gegužės pabaigoje jie būna gražiai pasaugę, o ryškiai baltelio - spalio mėn. Lapai žali su baltais kraštais ir nauju atspalviu. Iš pradžių varpos būna purios žalsvai violetinės, paskui penkinę (rudus atspalvius. Aukštis iki 120 cm, plotis 60-70 cm. Labai populari lentrūnų veislė. Kerelisi statūs, nelaužiai. Nereikia augimo sąlygoms. Greitai auga, bet agresyvios neapleidžia.

Viksva "Evergold"
Carex oshimensis „Evergold"

Aukštis: iki 0,3m.
Plotis: iki 0,3m
Lapai: žali su geltonomis juostelėmis.
Žiedai: nuosvos varpos
Augimo vieta: Saulėta, pusiau saulėta
Dirvožemis: Nereikliu.
Pastabos: Sodinuko dydis - ne mažiau 0,2m. Kiti reikalavimai min 4ir vazonas.

NUMATOMI KRŪMAI

Hortenzija „Snow queen"
Hydrangea quercifolia „Snow queen"

Aukštis: 1,2-1,4m.
Plotis: 1,2-1,4m
Lapai: tamsai žali.
Žiedai: balti
Augimo vieta: Saulėta, pusiau saulėta
Dirvožemis: Nereikliu.
Pastabos: Sodinuko dydis - ne mažiau 0,4m.

Šermukšniapapė lanksvinė
Sorbaria sorbifolia

Aukštis: iki 1m.
Plotis: ~1m
Lapai: žali, geltonuojantys.
Žiedai: mėlyni
Augimo vieta: Saulėta, pusiau saulėta
Dirvožemis: Nereikliu.
Pastabos: Sodinuko dydis - ne mažiau 0,4m.

Lanksva japoninė „Golden princess"
Spiraea japonica „Golden princess"

Aukštis: 0,6-0,9m
Plotis: 0,6-0,9m
Lapai: geltoni.
Žiedai: mėlyni
Augimo vieta: Saulėta, pusiau saulėta
Dirvožemis: Nereikliu.
Pastabos: Sodinuko dydis - ne mažiau 0,25m.

Kalninė pušis „Mughus"
Pinus mugo „Mughus"

Aukštis: iki 1,5-3m.
Plotis: ~1,5-2,5m
Spyglių: tamsai žali.
Augimo vieta: Saulėta, pusiau saulėta
Dirvožemis: Nereikliu.
Pastabos: Sodinuko dydis - ne mažiau 0,8m.
Kiti reikalavimai min 10ir vazonas.

NUMATOMI MEDŽIAI

Raudonasis ąžuolas
Quercus rubra

Aukštis: iki 20 metrų.
Plotis: iki 4-6 metrų.
Lapai: žali.
Augimo vieta: Saulėta, pusiau saulėta
Dirvožemis: Nereikliu.
Pastabos: Sodinuko dydis - min 1,4-2,5m.
Rekomenduojama paauginę medį 3-3,5m
Kiti reikalavimai - 20-25ir vazonas.

Šermukšnis švedinis
Sorbus intermedia

Aukštis: iki 6-8 metrų.
Plotis: iki 3-4 metrų.
Lapai: žali.
Augimo vieta: Saulėta, pusiau saulėta
Dirvožemis: Nereikliu, laidus vandeniui.
Pastabos: Sodinuko dydis - min 1,4-2,5m.
Rekomenduojama paauginę medį 3-3,5m
Kiti reikalavimai - 20-25ir vazonas.

Liepa mažalapė "Greenspire"
Tilia cordata „Greenspire"

Aukštis: iki 15 metrų.
Plotis: iki 7-8 metrų.
Lapai: žali.
Augimo vieta: Šviesamėgis, dalinis pavėsis.
Dirvožemis: Dirvožemis nereikliu.
Klimato zona: 5-8

Beržas karpotasis "Laciniata"
Betula pendula „Laciniata"

Aukštis: iki 15 metrų.
Plotis: iki 4-6 metrų.
Lapai: žali.
Augimo vieta: Saulėta, pusiau saulėta
Dirvožemis: Nereikliu.
Pastabos: Sodinuko dydis - min 1,4-2,5m.
Rekomenduojama paauginę medį 3-3,5m
Kiti reikalavimai - 20-25ir vazonas.

Juodoji pušis
Pinus nigra

Aukštis: iki 15 metrų.
Plotis: iki 6-8 metrų.
Spyglių: tamsai žali, plaukelėsuose po 2, ilgi, iki 15 cm, durkšlės.
Augimo vieta: Saulėta, pusiau saulėta
Dirvožemis: Nereikliu.
Kiti reikalavimai - 20-25ir vazonas.
Pastabos: Sodinuko dydis - min 1,4-2,5m.

0	202601	Statybos darbams				
Laida	Data	Laidos statusas ir išleidimo priežastis (jei taikoma)				
Kod. dok. nr.		UAB „Architektūros namai" Taikos kelio g. 18-1, Vilnius tel.nr. 3028 40 362 www.architekturosnamai		Viešosios erdvės (šaltinėmis stalčiais, suoliukais, komunikacijos), tarp Darbėnų ir Girėno g., Artakalnio g., Mėlių g. ir Jaunimo g. suformijimo projektas		
A 2036	PV, PDV	Tomas Astrauskas	2026-01	Želdinių planas M1:200		Laida 0
BK 008701	Architektas	Jonas Gailiauskas	2026-01			
					Lapas	Lapų
LT	Statytojas: Ukmergės rajono savivaldybė			AN-25.10.01-TDP-BD-8.06	1	1

SITUACIJOS SCHEMA

N

	EKSPLIKACIJA
1	PROJEKTUOJAMA VAIKŲ ŽAIDIMŲ AIKŠTELĖ Nr.1
2	PROJEKTUOJAMA VAIKŲ ŽAIDIMŲ AIKŠTELĖ Nr.2
3	PROJEKTUOJAMA VAIKŲ ŽAIDIMŲ AIKŠTELĖ Nr.3
4	PROJEKTUOJAMA VAIKŲ ŽAIDIMŲ AIKŠTELĖ Nr.4
5	PROJEKTUOJAMA SPORTO (RENGINIŲ) AIKŠTELĖ
6	PROJEKTUOJAMA AUTOMOBILIŲ STOVĖJIMO AIKŠTELĖ

	SUTARTINIAI ŽYMĖJIMAI
	TVARKOMOS TERITORIJOS RIBA
	SILTYPŲ RIBOS
	BETONINIŲ TRINKELIŲ DANGA 100X100X80 (2466m²)
	KLINKERIO TRINKELIŲ DANGA 206X97X80 (567m²)
	GUMINĖS ŽAIDIMŲ IR SPORTO AIKŠTELIŲ DANGOS (315m², 295m², 343m²)
	GUMINĖ SPORTO AIKŠTELĖS DANGA (120m²)
	BETONINIŲ TRINKELIŲ DANGA (PARKINGAS) 200X100X80 (785m²)
	APŽELDINTŲ TRINKELIŲ DANGA (PARKINGAS) 200X100X80 (110m²)
	VEJA (8499m²)
	ŽOLINIŲ AUGALŲ ZONA (1040m²)
	MULČAS APLINK SODINAMUS KRŪMUS (2853m²)
	BETONINIS BORDIŪRAS (100,15,30) 175m
	BETONINIS BORDIŪRAS (100,08,20) 1960m
	METALINIS BORTAS (KLINKERIO DANGAI) 438m
	PLASTIKINIS BORTAS (ŽAIDIMŲ IR SPORTO AIKŠTELIŲ DANGOMS) 232m
	AUTOMOBILIŲ STOVĖJIMO VIETOS (26 VIETOS)
	AUTOMOBILIŲ STOVĖJIMO VIETOS ŽMONĖMS SU NEGALIA (2 VIETOS)
	ESAMI ŽELDINIAI:
	ESAMI LAPUOČIAI MEDŽIAI
	ESAMI SPYGLIUOČIAI MEDŽIAI
	ESAMI VAISMEDŽIAI
	ESAMI KRŪMAI
	NUMATOMI ŽELDINIAI:
	LAPUOČIO MEDIS
	SPYGLIUOČIO MEDIS
	SPYGLIUOČIAI KRŪMAI - EGLĖS, KALNINĖS PUŠYS
	LAPUOČIAI KRŪMAI
	MAŽOSIOS ARCHITEKTŪROS ELEMENTAI:
	SUOLELIŲ (29vnt.)
	LIBKTAS SUOLELIŲ (2 vnt.)
	ŠIUKŠLIADĖŽĖ (23vnt.)
	DVIRAČIŲ STOVAI (12 vnt.)
	PARKO ŠVIESTUVAS (41 vnt.)
	VAIKŲ ŽAIDIMO ĮRENGINIAI (16 vnt.)
	LAUKO TRENIRUOKLIAI (6vnt.)
	TERITORIJOS, KURIOSE TAIKOMOS SPECIALIOSIOS ŽEMĖS NAUDOJIMO SĄLYGOS:
	ELEKTROS TINKLŲ APSAUGOS ZONOS
	SKIRSTOMIŲJŲ DUJOTIEKIŲ APSAUGOS ZONOS
	ELEKTRONINIŲ RYŠIŲ TINKLŲ INFRASTRUKTŪROS APSAUGOS ZONOS
	ŠILUMOS PERDAVIMO TINKLŲ APSAUGOS ZONOS
	VANDENS TIEKIMO IR NUOTEKŲ, PAVIRŠINIŲJŲ NUOTEKŲ TVARKYMO INFRASTRUKTŪROS APSAUGOS ZONOS

SUDERINTA
Raimondas Paulius
2025-11-07

Telia Lietuva, AS paskirtinių ryšių tinklų vietų SUDERINTA
Vytas Purlutskis
Data: 2025.10.27 11:55:43 +02'00'

SUDERINTA:
UAB „Ukmergės šilumos"
2025 m. lapkričio mėn. 14 d.
Direktoriaus pav. Ūkio reikalams

Nr.	Versija	Atsakingas asmuo	Data	Būsena	Pastabos	Failo pavadinimas
1.	Dujos	Irmantas Venslavičius	2026-03-30	Priimta	1. Prieš darbų pradžią gauti ESO sutikimą (temos kaimo darbams dujų bei elektros tinklų apsaugos zonoje). 2. Prieš darbus pradėti kartu su ESO specialistais paraudyti dujotekį ESO aikštelės, 3. Gruntavimo aikštelės žiūrėti nuoja atskiram komisiniuui projektui. 4. Gruntavimo aikštelės ir kitos ESO aikštelės ir dujotekio apsaugos zonoje esančios žemės kasimo darbai tik esant ESO atstovui. Dujotekio apsaugoms nuo pažeidimo, dujotekio apsaugoms nuo pažeidimo. 5. Kitiems darbai, kopos komunikacijos (dujotekio minimalus tekstinius apsaugos zonoje esančios žemės kasimo darbai tik esant ESO atstovui. Dujotekio apsaugoms nuo pažeidimo, tikslinimui aikštelės ir dujotekio, įrengti papildomas apsaugos priemones arba ir tikslinti. 6. Prieš darbų pradžią kartu su ESO aikštelės ir kitos ESO aikštelės ir dujotekio. Kasimo darbai ir kitos ESO aikštelės ir dujotekio apsaugos zonoje esančios žemės kasimo darbai tik esant ESO atstovui. Dujotekio apsaugoms nuo pažeidimo, tikslinimui aikštelės ir dujotekio, kopos aikštelės

PJŪVIS 1-1 M1:50

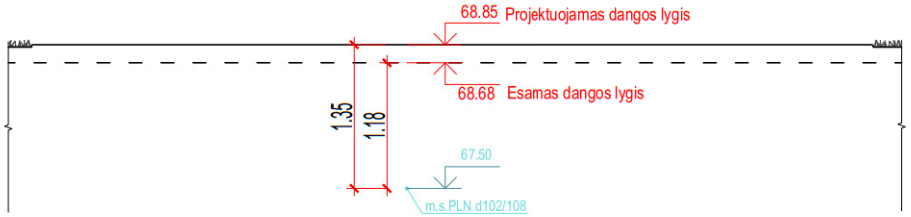

PJŪVIS 2-2 M1:50

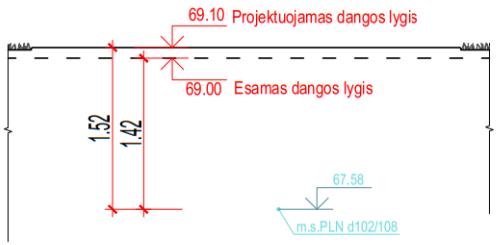

PJŪVIS 3-3 M1:50

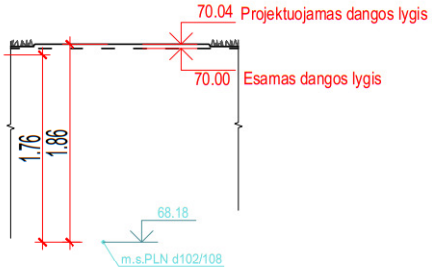

PJŪVIS 4-4 M1:50

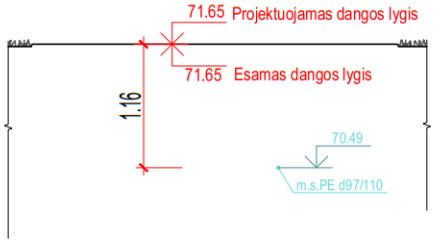

PJŪVIS 5-5 M1:50

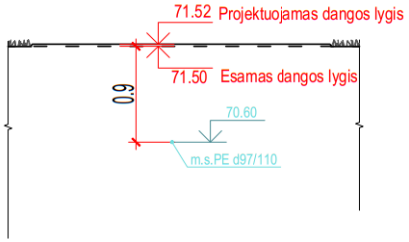

PJŪVIS 6-6 M1:50

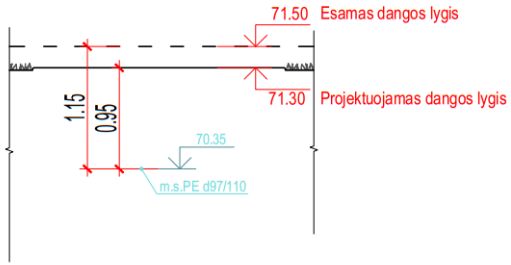

PJŪVIS 7-7 M1:50

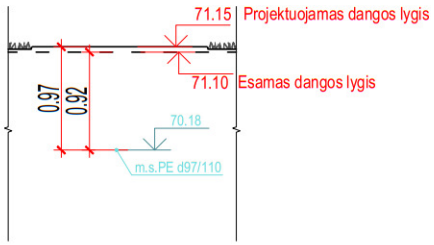

0	2026-01	Statybos darbams			
Laida	Data	Laidos statusas ir išleidimo priežastis (jei taikoma)			
Kval. dok. nr.	UAB „Architektūros namai“ Tuskulėnų g. 18-1, Vilnius Įm.k. 302848362 www.architekturosnam			Viešosios erdvės (Inžinerinio statinio, susisiekimo komunikacijos), tarp Dariaus ir Girėno g., Antakalnio g., Miškų g. ir Jaunimo g. sutvarkymo projektas	
A 2056	PV, PDV	Tomas Astrauskas	2026-01	Dangų susikirtimo su dujotekio tinklų trasa pjūviai M1:50	Laida
BK 000701	Architektas	Jonas Gaižauskas	2026-01		0
					Lapas / Lapų
LT	Statytojas: Ukmergės rajono savivaldybė			AN-25.10.01-TDP-BD-B.08	1 / 1

Dangos detalė Nr. 1 M1:10
Vejos ir trinkelių dangos jungimas

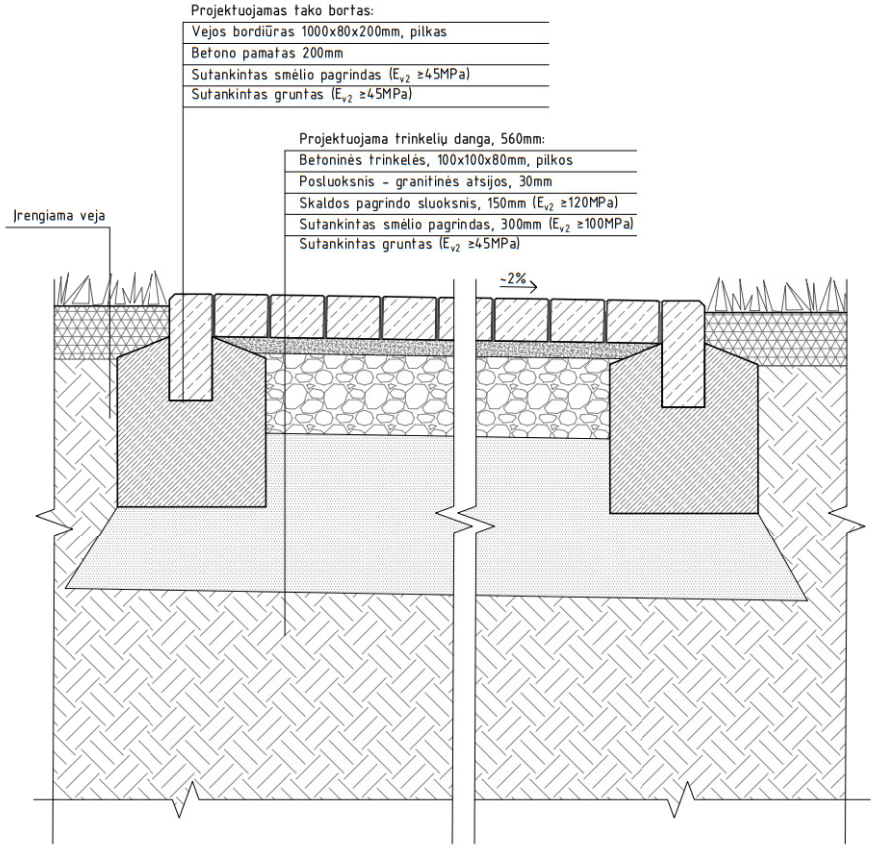

Dangos detalė Nr. 2 M1:10
Vejos, trinkelių dangos eismui ir privažiavimo žvyro dangos jungimas

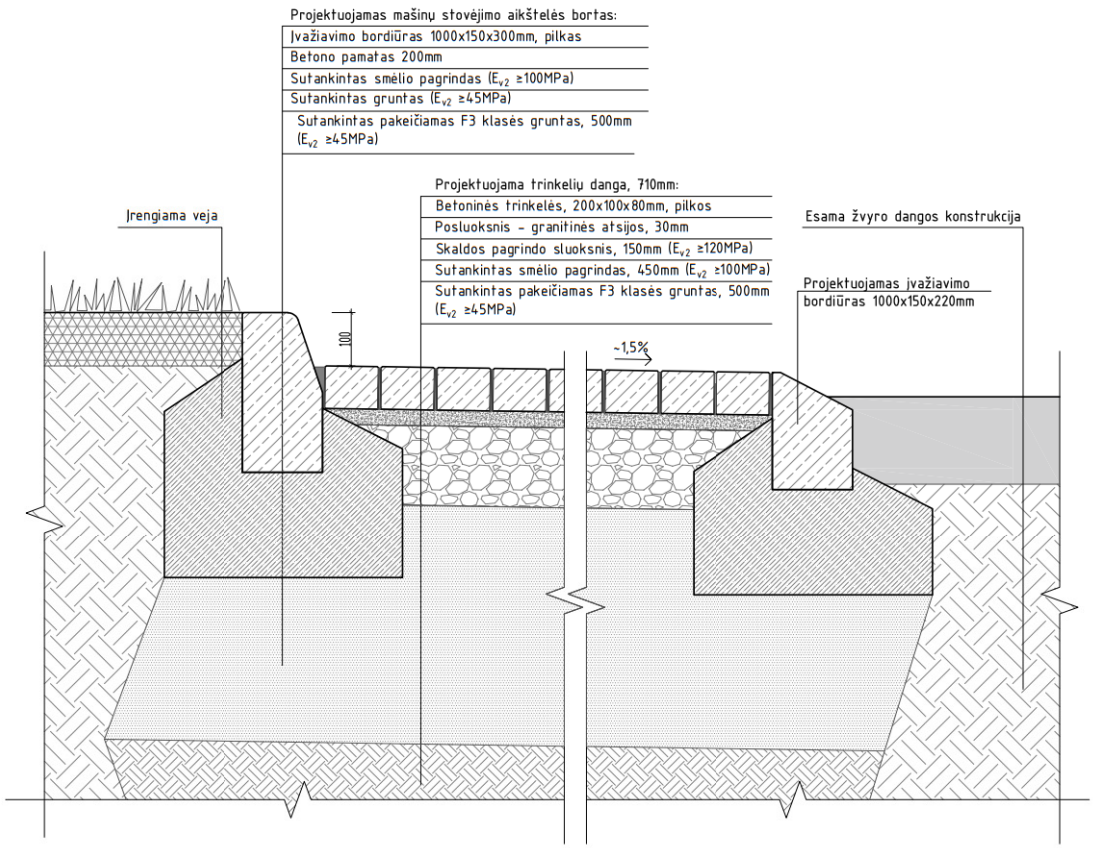

0	2026-01	Statybos darbams		
Laida	Data	Laidos statusas ir išleidimo priežastis (jei taikoma)		
Kval. dok. nr.	UAB „Architektūros namai“ Tuskulėnų g. 18-1, Vilnius Įm.k. 302848362 www.architektu		Viešosios erdvės (Inžinerinio statinio, susisiekimo komunikacijos), tarp Dariaus ir Girėno g., Antakalnio g., Miškų g. ir Jaunimo g. sutvarkymo projektas	
A 2056	PV, PDV	Tomas Astrausk	1	Dangų detalės Nr.1 ir Nr.2 M1:10	Laida
BK 000701	Architektas	Jonas Gaižausk	1		0
				AN-25.10.01-TDP-BD-B.09	Lapas / Lapų
LT	Statytojas: **Ukmergės rajono savivaldybė**				1 / 1

Dangos detalė Nr. 3 M1:10
Trinkelių dangos eismui ir G/B ažūrinės dangos jungimas

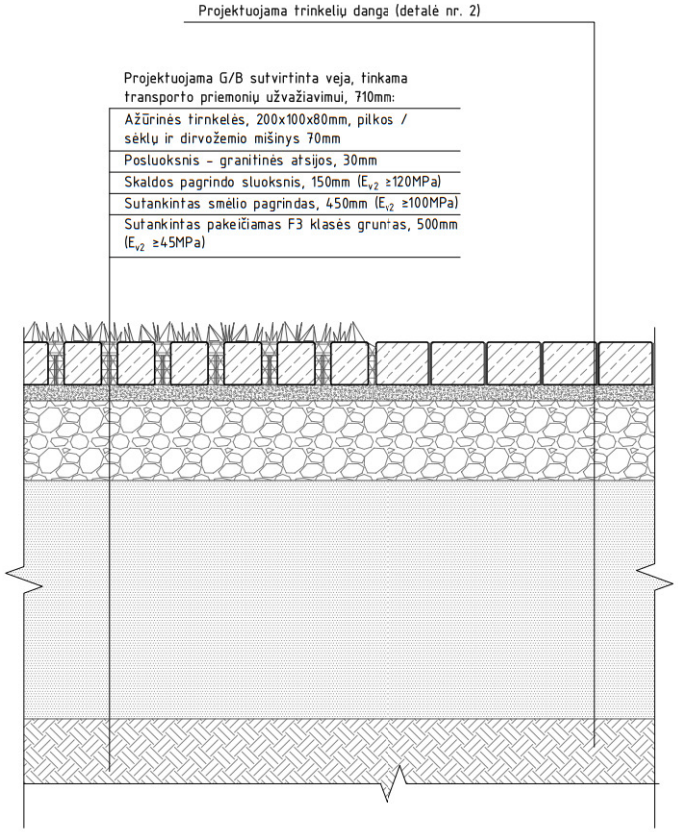

Dangos detalė Nr. 4 M1:10
Vejos ir vaikų žaidimų aikštelės dangos jungimas

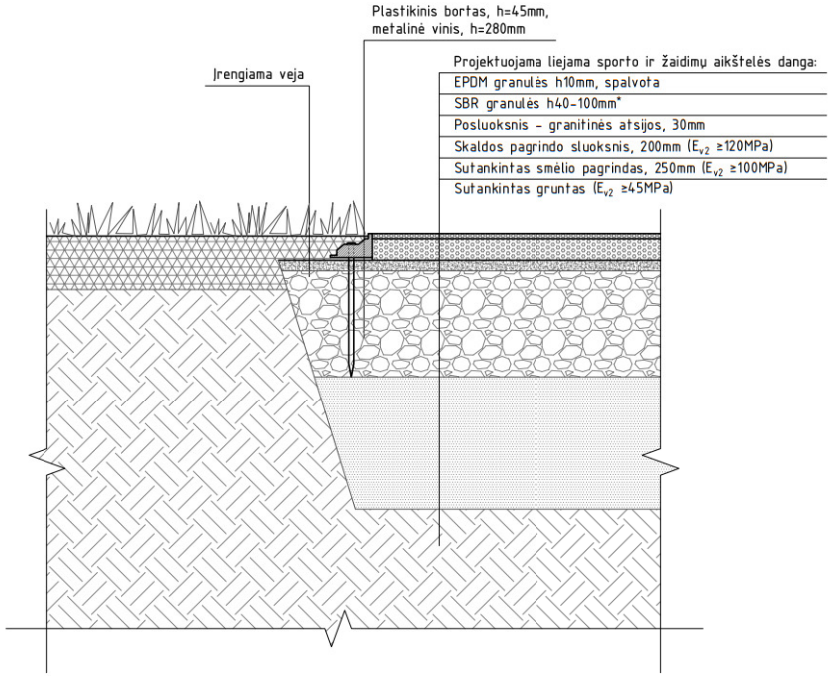

Pastaba: Vaikų žaidimo aikštelėse minimalus liejamos dangos storis 40 mm; tose vietose kur pagal kritimo aukštį nuo įrenginių yra reikalingas storesnis dangos sluoksnis, pavyzdžiui 60-80 mm, jis privalo būti liejamas pagal liejamos dangos gamintojo sertifikate bei rekomendacijose nurodytą reikiamą storį, kuris amortizuotų reikiamą kritimo aukštį. Danga numatoma lygi, todėl dangos storį reikia kompensuoti formuojant pagrindus.

0	2026-01	Statybos darbams				
Laida	Data	Laidos statusas ir išleidimo priežastis (jei taikoma)				
Kval. dok. nr.	UAB „Architektūros namai“ Tuskulėnų g. 18-1, Vilnius Įm.k. 302848362 www.architekturosnamai.lt			Viešosios erdvės (Inžinerinio statinio, susisiekimo komunikacijos), tarp Dariaus ir Girėno g., Antakalnio g., Miškų g. ir Jaunimo g. sutvarkymo projektas		
A 2056	PV, PDV	Tomas Astrauskas	2026-01	Dangų detalės Nr.3 ir Nr.4 M1:10		Laida
BK 000701	Architektas	Jonas Gaižauskas	2026-01			0
					Lapas	Lapų
LT	Statytojas: Ukmergės rajono savivaldybė			AN-25.10.01-TDP-BD-B.10	1	1

Dangos detalė Nr. 5 M1:10

Vejos, klinkerio trinkelių dangos ir žaidimų bei sporto aikštelių dangos jungimas

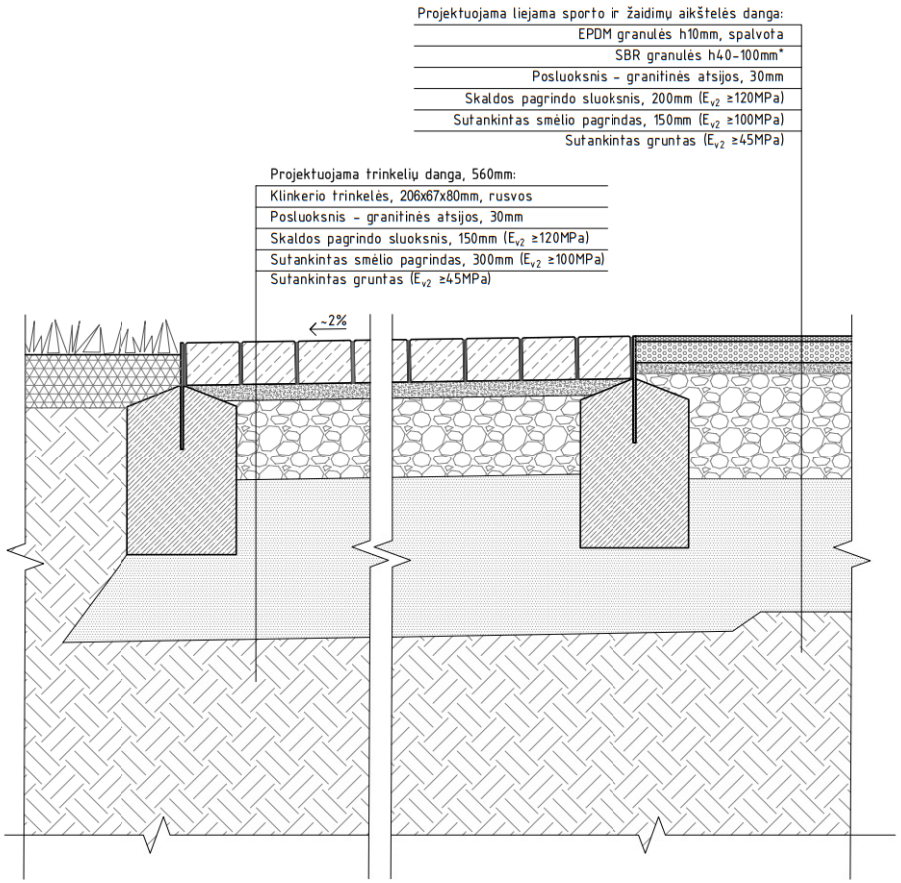

Dangos detalė Nr. 6 M1:10

Vejos, lenkto suolelio ant gelžbetonio pagrindo ir sporto aikštelių dangos jungimas

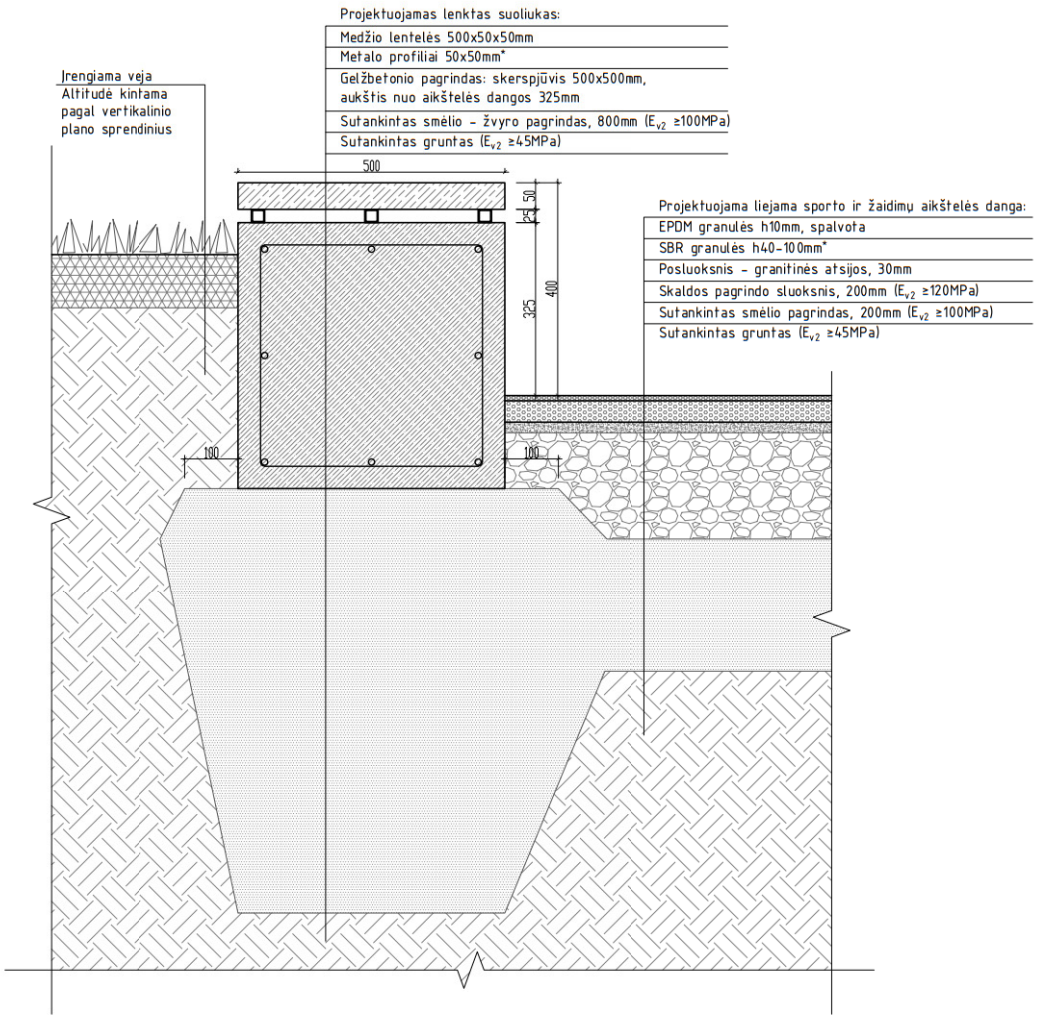

0	2026-01	Statybos darbams		
Laida	Data	Laidos statusas ir išleidimo priežastis (jei taikoma)		
Kval. dok. nr.	UAB „Architektūros namai“ Tuskulėnų g. 18-1, Vilnius Įm.k. 302848362 www.architekturosn		Viešosios erdvės (Inžinerinio statinio, susisiekimo komunikacijos), tarp Dariaus ir Girėno g., Antakalnio g., Miškų g. ir Jaunimo g. sutvarkymo projektas	
A 2056	PV, PDV	Tomas Astrauskas	Dangų detalės Nr.5 ir Nr.6 M1:10	Laida 0
BK 000701	Architektas	Jonas Gaižauskas		
				Lapas / Lapų
LT	Statytojas: Ukmergės rajono savivaldybė		AN-25.10.01-TDP-BD-B.11	1 / 1

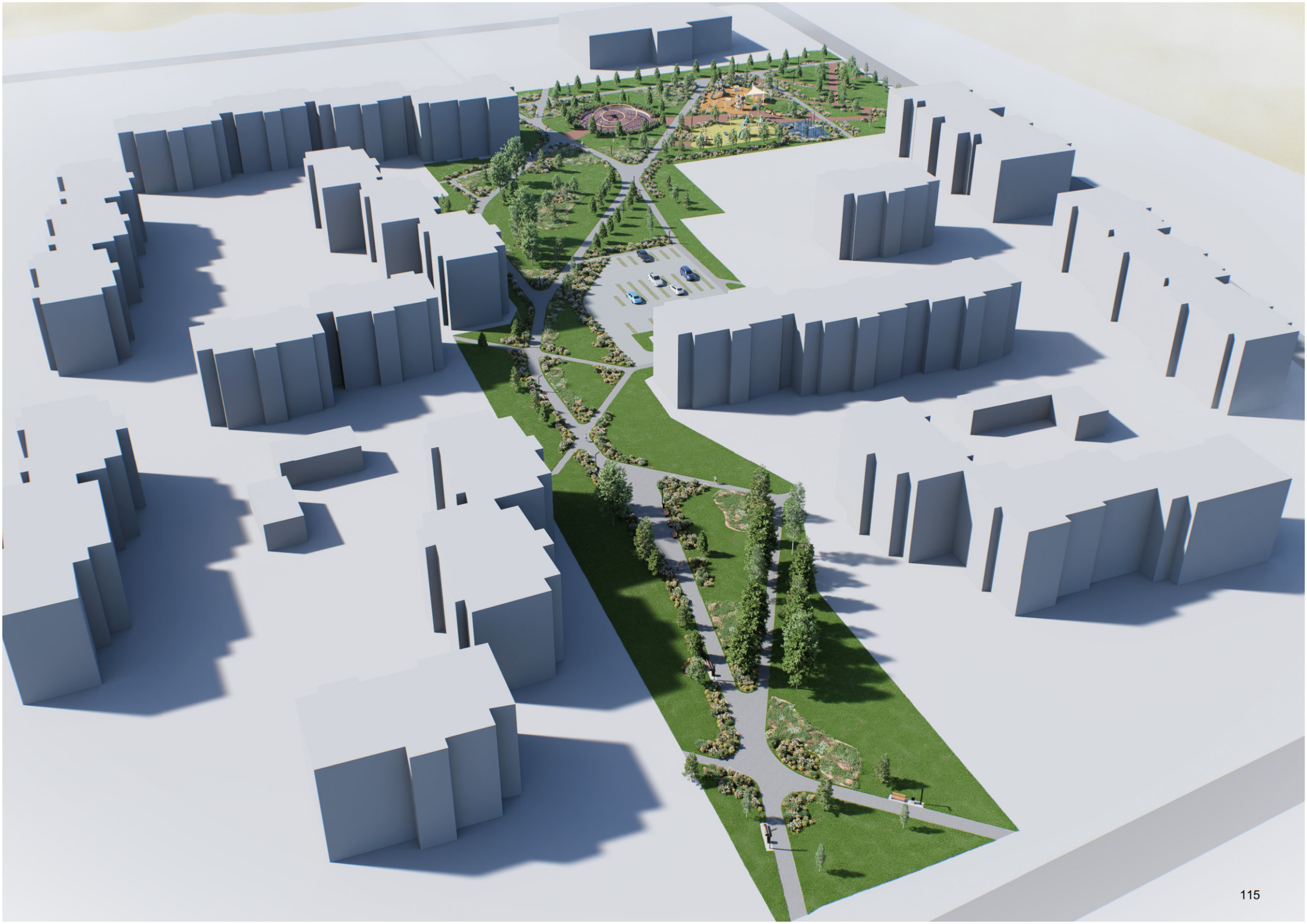

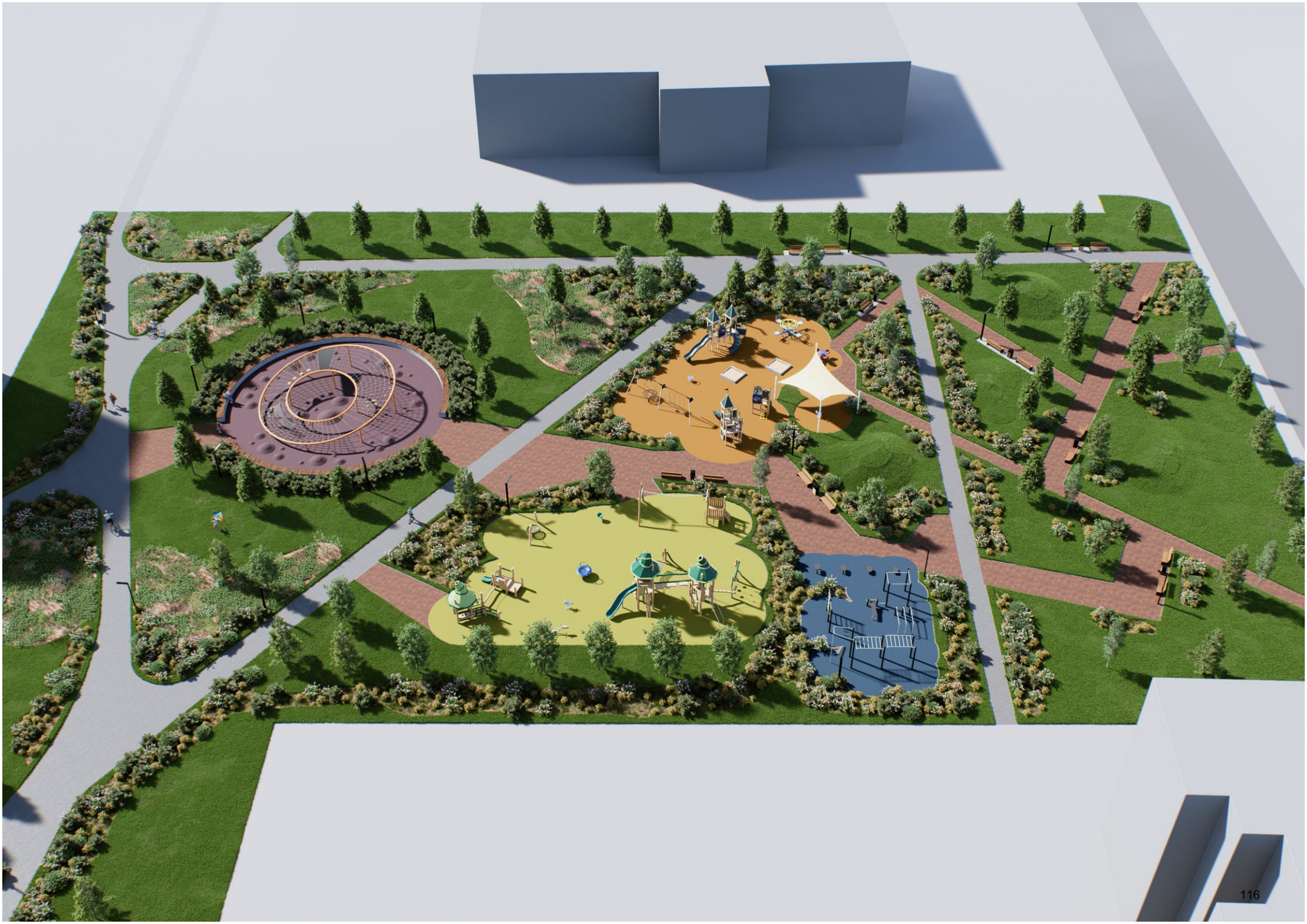

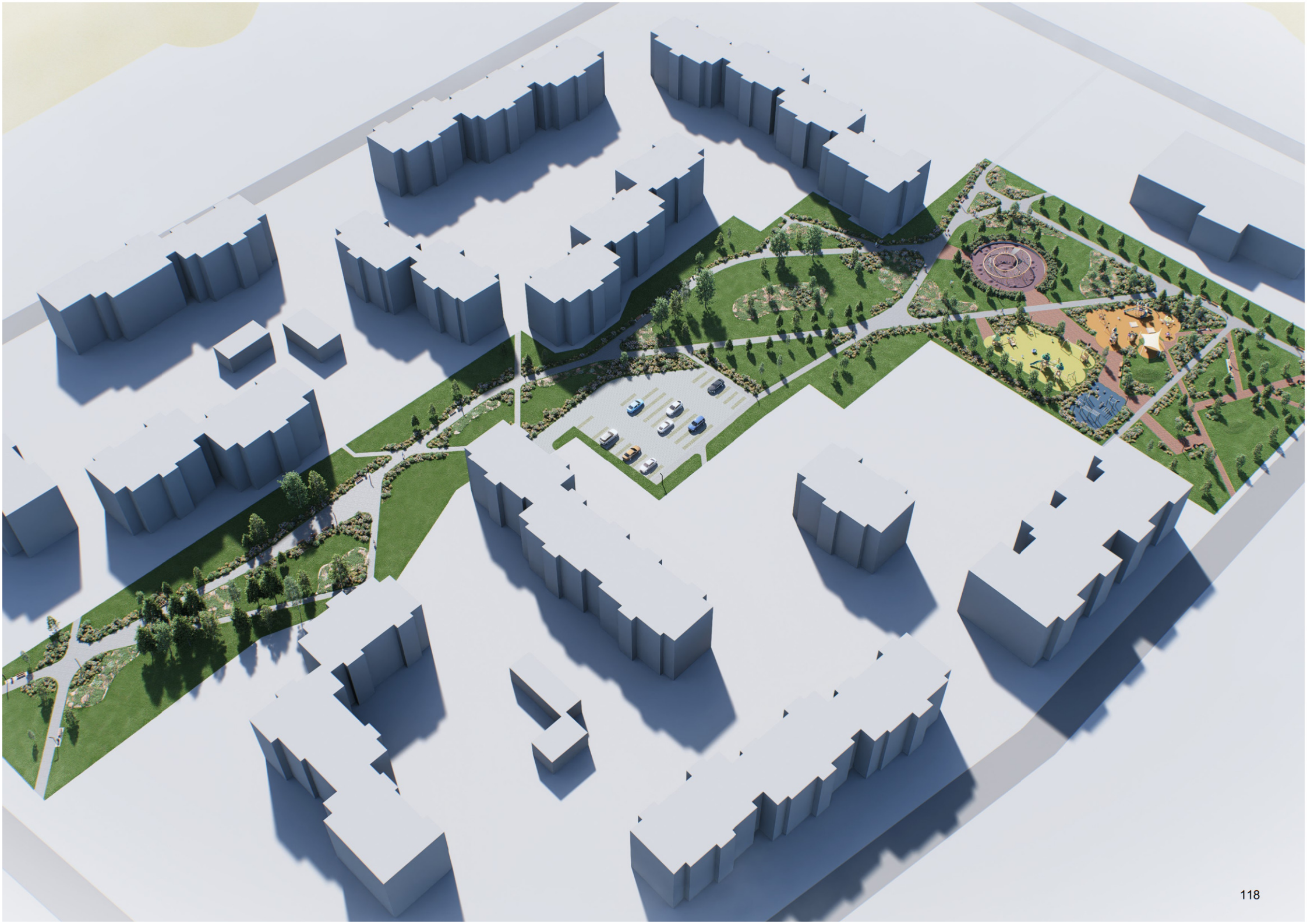

SĄNAUDŲ KIEKIŲ ŽINIARAŠTIS

1. ARDYMO, DEMONTAVIMO DARBAI	**Mato vnt.**	**Kiekis**	**Papildoma informacija**
Esamų vejos bortelių ardymas	m	498	TS2.1., TS2.2.
Esamų betono plytelių takų ardymas	m^2	312	TS2.1., TS2.2.
Suoliukų demontavimas	vnt	5	TS2.1., TS2.2.
Esamų šviestuvų ant atramų demontavimas	vnt	12	TS2.1., TS2.2. Žr. E dalį
Statybinių šiukšlių išvežimas utilizavimui 20 km atstumu	t	70	TS2.2.
2. PARUOŠIAMIEJI, ŽEMĖS DARBAI			
Augalinio sluoksnio nuėmimas ir išvežimas 4 km atstumu	m^2/ m^3	15000/ 4500	TS2.1.
Sklypo planiravimas su projektinių nuolydžių formavimu mechanizuotu būdu	m^2	16405	TS5.1., TS5.2., TS5.3.
Sklypo planiravimas su projektinių nuolydžių formavimu rankiniu būdu	m^2	400	TS5.1., TS5.2., TS5.3.
Aikštelių, takų plotų kasimas, pagrindų paruošimui, iškasto grunto išvežimas 20 km atstumu	m^3	2900	TS5.1., TS5.2., TS5.3., TS5.4.
3. PĖSČIŲ TAKAI, kai danga betono trinkelių			
Sutankintas gruntas Sutankintas smėlio pagrindas - 300 mm Skaldos pagrindas – 150 mm Posluoksnis – granitinės atsijos – 30 mm Betoninės trinkelės – 160x160x80 mm (pilkos), iš jų 82 m2 ŽN įspėjamiesiems ir vedimo paviršiams	m^2	2486	TS 5.6.
Bortas ant betoninio pagrindo 1000x80x200	m	1980	TS 5.6.
4. PĖSČIŲJŲ TAKAI, kai danga klinkerio trinkelių			
Sutankintas gruntas Sutankintas smėlio pagrindas - 300 mm Skaldos pagrindas – 150 mm Posluoksnis – granitinės atsijos – 30 mm Klinkerio grindinio trinkelės – 206x67x80mm (rusvos)	m^2	567	TS 5.6.
Bortas (metalinis)	m	438	TS 5.6.

5. AUTOMOBILIŲ STOVĖJIMO AIKŠTELĖ			TS 5.6.
Sutankintas pakeičiamas F3 gruntas -500 mm Sutankintas smėlio pagrindas -450 mm Skaldos pagrindas – 150 mm Posluoksnis – granitinės atsijos – 30 mm Betoninės trinkelės – 200x100x80 mm (pilkos)	m^2	785	
Sutankintas pakeičiamas F3 gruntas -500mm Sutankintas smėlio pagrindas - 450 mm Skaldos pagrindas – 150 mm Posluoksnis – granitinės atsijos – 30 mm Betoninės ažūrinės trinkelės – 200x100x80 mm (pilkos)	m^2	110	TS 5.6.
Bortas ant betoninio pagrindo 1000x150x300	m	175	TS 5.6.
Įvažiavimo bortas ant betoninio pagrindo 1000x150x300	m	6	TS 5.6.
Automobilių aikštelės stovėjimo vietų ženklinimas	vnt/ m‘	29/ 250	TS 5.7.
Automobilių stovėjimo vietos ŽN ženklinimas	vnt/ m^2	2/ 2,40	TS 5.7.
6. VAIKŲ ŽAIDIMO IR SPORTO AIKŠTELĖS	m^2	1073,00	
Vaikų žaidimų aikštelė Nr.1 Sutankintas gruntas Sutankintas smėlio pagrindas - 250 mm Skaldos pagrindo sluoksnis - 200 mm Posluoksnis – granitinės atsijos - 30 mm SBR granulės 40-100 mm EPDM granulės – 10 mm (spalvota danga)	m^2	315	TS11.
Vaikų žaidimų aikštelė Nr.2 Sutankintas gruntas Sutankintas smėlio pagrindas - 250 mm Skaldos pagrindo sluoksnis - 200 mm Posluoksnis – granitinės atsijos - 30 mm SBR granulės 40-100 mm EPDM granulės – 10 mm (spalvota danga)	m^2	264	TS11.
Vaikų žaidimų aikštelė Nr.3 Sutankintas gruntas Sutankintas smėlio pagrindas - 250 mm Skaldos pagrindo sluoksnis - 200 mm Posluoksnis – granitinės atsijos - 30 mm SBR granulės 40-100 mm EPDM granulės – 10 mm (spalvota danga)	m^2	31	TS11.
Vaikų žaidimų aikštelė Nr.4 Sutankintas gruntas Sutankintas smėlio pagrindas - 250 mm Skaldos pagrindo sluoksnis - 200 mm Posluoksnis – granitinės atsijos - 30 mm	m^2	343	TS11.

SBR granulės 40-100 mm EPDM granulės – 10 mm (spalvota danga)			
Sporto aikštelė Sutankintas gruntas Sutankintas smėlio pagrindas - 250 mm Skaldos pagrindo sluoksnis - 200 mm Posluoksnis – granitinės atsijos - 30 mm SBR granulės 40-100 mm EPDM granulės – 10 mm (spalvota danga)	m^2	120	TS11.
PVC bortai	m	232	
7. ŽELDINIAI			
LAPUOČIAI MEDŽIAI:			TS6.
RAUDONASIS ĄŽUOLAS / QUERCUS RUBRA (20-25 l vazonas)	vnt	4	
ERMUKŠNIS ŠVEDINIS / SORBUS INTERMEDIA 11vnt.	vnt	11	
LIEPA MAŽALAPĖ "GREENSPIRE" / TILLIA CORDATA „GREENSPIRE“	vnt	29	
BERŽAS KARPOTASIS "LACINIATA" / BETULA PENDULA „LACINIATA“	vnt	86	
SPYGLIUOČIAI MEDŽIAI:			TS6.
JUODOJI PUŠIS / PINUS NIGRA	vnt	9	TS7.
SPYGLIUOČIAI KRŪMAI:			
KALNINĖ PUŠIS „MUGHUS“ / PINUS MUGO „MUGHUS“ 250vnt	vnt	250	
LAPUOČIAI KRŪMAI:			TS7.
HORTENZIJA „SNOW QUEEN“ / HYDRANGEA QUERCIFOLIA „SNOW QUEEN“	vnt	117	
ŠERMUKŠNIALAPĖ LANKSVŪNĖ / SORBARIA SORBIFOLIA	vnt	794	
LANKSVA JAPONINĖ „GOLDEN PRINCESS“ / SPIRAEA JAPONICA „GOLDEN PRINCESS“	vnt	533	
ŽOLINIAI AUGALAI (ŽOLINIŲ AUGALŲ ZONOSE):	m^2	1040	TS8.
MISKANTAS "GRACIELLA" / MISKANTUS SINENSIS "GRACIELLA			
LENDRŪNAS "OVERDAM" / CALAMAGROSTIS ACUTIFLORA „OVERDAM“			
VIKSVA "EVERGOLD" /CAREX OSHIMENSIS „EVERGOLD			
Esamų želdinių priežiūra, pridedant augalinio dirvožemio	vnt	38	

8. VEJA			TS3.
Augalinio sluoksnio atvežimas 200 mm	$m^{2/}$ m^3	8499/ 1700	
Vejos įrengimas	m^2	8499	
Ažūrinių trinkelių apželdinimas	m^2	124	
9. MULČIAS			TS9.
Mulčio dangos įrengimas aplink krūmus	m^2	2850	
10. MAŽOSIOS ARCHITEKTŪROS ELEMENTAI			TS10.
Suolelis	vnt	28	
Lenktas suolelis	Vnt	2	
Šiukšliadėžė	vnt	23	
Dviračių stovai	vnt	12	
Parko šviestuvai	Vnt	56	Žr. E dalį
Vaikų žaidimo įrenginiai	Vnt	12	
Lauko treniruokliai	Vnt	6	
Pamatai po įrenginiais (įskaitant pagrindų įrengimą 6 m3)	m^3	7,40	

PROJEKTE ĮVARDINTI PRELIMINARŪS VAIKŲ ŽAIDIMŲ AIKŠTELIŲ ĮRENGINIAI. RANGOS METU GALIMA PARINKTI ANALOGIŠKOS KOKYBĖS ĮRENGINIUS IŠ KITŲ GAMINTOJŲ. TAIPOGI PROJEKTAS GALI BŪTI ĮRENGIAMAS ETAPAIS, ĮRENGIANT ATSKIRUS STATINIUS.

Nuo vaikų žaidimo aikštelių iki gatvių, esamų ir projektuojamų transporto priemonių stovėjimo aikštelių bei sporto įrenginių aikštelės (atskirtos gyvatvore) yra išlaikomi norminiai atstumai. Projektas atitinka HN 131:2023.

Reikalavimai vaikų žaidimo aikštelėms ir sporto aikštelių dangoms pagal HN 131:2023:

Žaidimų aikštelės įranga, šalia šios įrangos įrengta atsitrenkimą švelninanti danga turi turėti atitikties sertifikatą ar gamintojo deklaraciją, liudijančią įrangos ir dangos atitiktį joms taikomų Lietuvos standartų LST EN 1176-1, LST EN 1176-2 „Žaidimų aikštelių įranga ir dangos. 2 dalis. Sūpuoklių papildomi specialieji saugos reikalavimai ir bandymo metodai“ (toliau – Lietuvos standartas LST EN